DÜRKOPP ADLER AG

Teileliste und Naeheinrichtungen
Parts List and Sewing Equipment

869 - M

DÜRKOPP ADLER AG

Postfach 17 03 51, D-33703 Bielefeld • Potsdamer Str. 190, D-33719 Bielefeld
Telefon +49 (0) 5 21/ 9 25-00 • Telefax +49 (0) 5 21/ 9 25 24 35 • www.duerkopp-adler.com

Ausgabe / Edition:	Aenderungsindex		Teile-Nr./Part.-No.:
08/2016	**Rev. index: 01.0**	Printed in Czech Republic	**0791 869801 M**

Alle Rechte vorbehalten.
Eigentum der Dürkopp Adler AG und urheberrechtlich geschützt. Jede, auch auszugsweise Wiederverwendung dieser Inhalte ist ohne vorheriges schriftliches Einverständnis der Dürkopp Adler AG verboten.

All rights reserved.
Property of Dürkopp Adler AG and copyrighted. Reproduction or publication of the content in any manner, even in extracts, without prior written permission of Dürkopp Adler AG, is prohibited.

Copyright © *Dürkopp Adler AG - 2016*

869 - M

Inhaltsverzeichnis	Tafel / Table	Contents
Armwelle	1	Upper shaft
Antrieb Arm- und Unterwelle, Rastkupplung	2	Upper and bottom shaft drive, Safety clutch
Fadenhebel	3	Thread lever
Nadeltransport	4	Needle feed
Alternierender Obertransport mech., Fussfuehrung	5	Alternating foot top feed mech., Foot guide
Antrieb Untertransport	6, 7	Bottom feed drive
Fusslueftung Handhebel	8	Presser foot lift hand lever
Fusslueftung Kniehebel	9	Presser foot lift knee lever
Fusslueftung pneu.	10	Presser foot lift pneu.
Hubverstellung	11	Skipping foot lift pneumatic
Greifer mit Spule	12	Hook with bobbin
Greiferlager rechts, links	13	Hook case right, left
Fadenabschneider rechts, links	14	Thread trimmer right, left
Spuler	15	Winder
Spannungsplatte Einnadel mech.	16	Tension plate 1 needle mech.
Spannungsplatte Einnadel pneu.	17	Tension plate 1 needle pneu.
Spannungsplatte Zweinadel mech.	18	Tension plate 2 needles mech.
Spannungsplatte Zweinadel pneu.	19	Tension plate 2 needles pneu.
Stichverstellung 1 Stichlaenge, Stichverstellung 2 Stichlaengen	20	Stitch adjustment 1 stitch length, Stitch adjustment 2 stitch lengths
Verriegelung mech., pneu.	21	Backtacking mech., pneu.
Magnetventileinheit	22	Solenoid valve unit
Magnetventileinheit, Taster	23	Solenoid valve unit, Push-buttons
Zentralschmierung, Oelstandanzeige	24	Central lubrication, Maintenance indicator
Arm, Fadenfuehrung, Integr. Diodennaehleuchte	25	Arm, Thread guide, Sewing light LEDs
Armdeckel ECO	26	Arm cover ECO
Armdeckel BASIS	27	Arm cover BASIS
Socle	28	Sockel
Unterarm Einnadel	29	Bottom arm 1 needle
Unterarm Zweinadel	30	Bottom arm 2 needles
Naehleuchte Halogen, Teilesatz	31	Sewing lamp halogen, Parts set
Antriebspaket fuer Direktantrieb	32 - 34	Motor kit for direct drive
Gestell	35 - 37	Stand
Wartungseinheit	38	Maintenance unit

869 - M

Inhaltsverzeichnis	Tafel / Table	Contents
Beipack	39, 40	Accessories
Elektropneum. Nadelkuehlung von oben	41	Electropneum. needle cooling upper
Kantenanschlag		Edge guide
Rollenanschlag		Roller stop
Elektronisches Handrad		Electronic hand wheel
Bedienfeldwinkel		Angle for control panel
Diodennaehleuchte	42	Sewing lamp LEDs
Netzteil		Power supply
Werkzeug M-Type		Tool kit M-Type
Speicher extern		Memory external
Teilesatz FK		Parts set FK
Fusslueftung Pedal	43	Foot lift pedal
Fusslueftung pneu.		Foot lift pneu.
Verriegelung mech.		Backtacking mech.

Index		Index
Naeheinrichtungen		Sewing equipment
Bauschaltplan		Wiring diagram
Pneu. Geraeteplan		Pneumatic circuit plan

Teileliste und Naeheinrichtungen
Parts List and Sewing Equipment

869 - M

Einnadel-Maschine
single needle machine

Zweinadel-Maschine
two needle machine

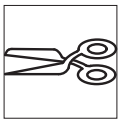

mit Fadenabschneider
with thread trimmer

ohne Fadenabschneider
without thread trimmer

kleben/stick

N nicht einzeln lieferbar/not available as separate part

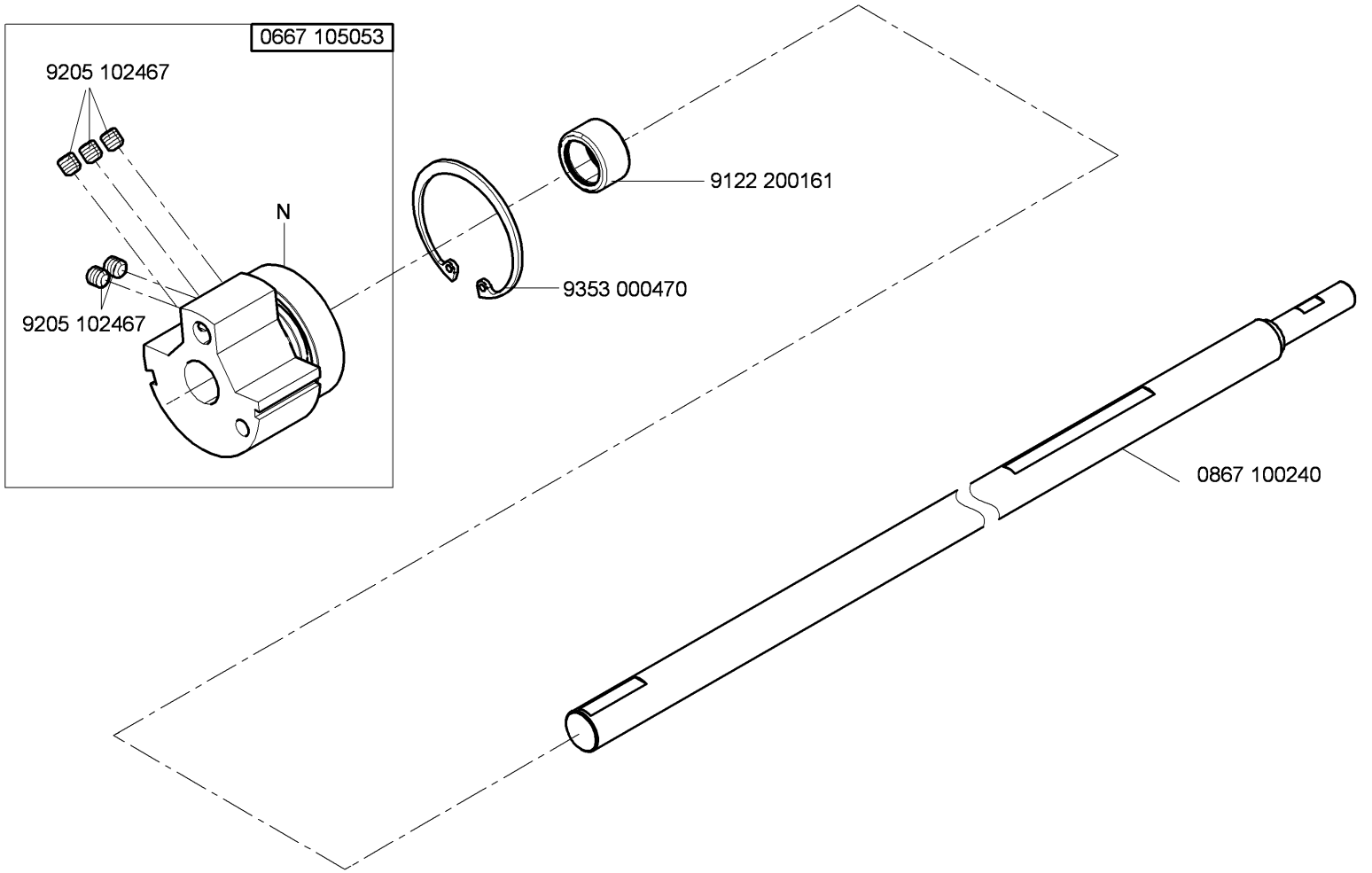

N - nicht als Einzelteil lieferbar
not available as separate part

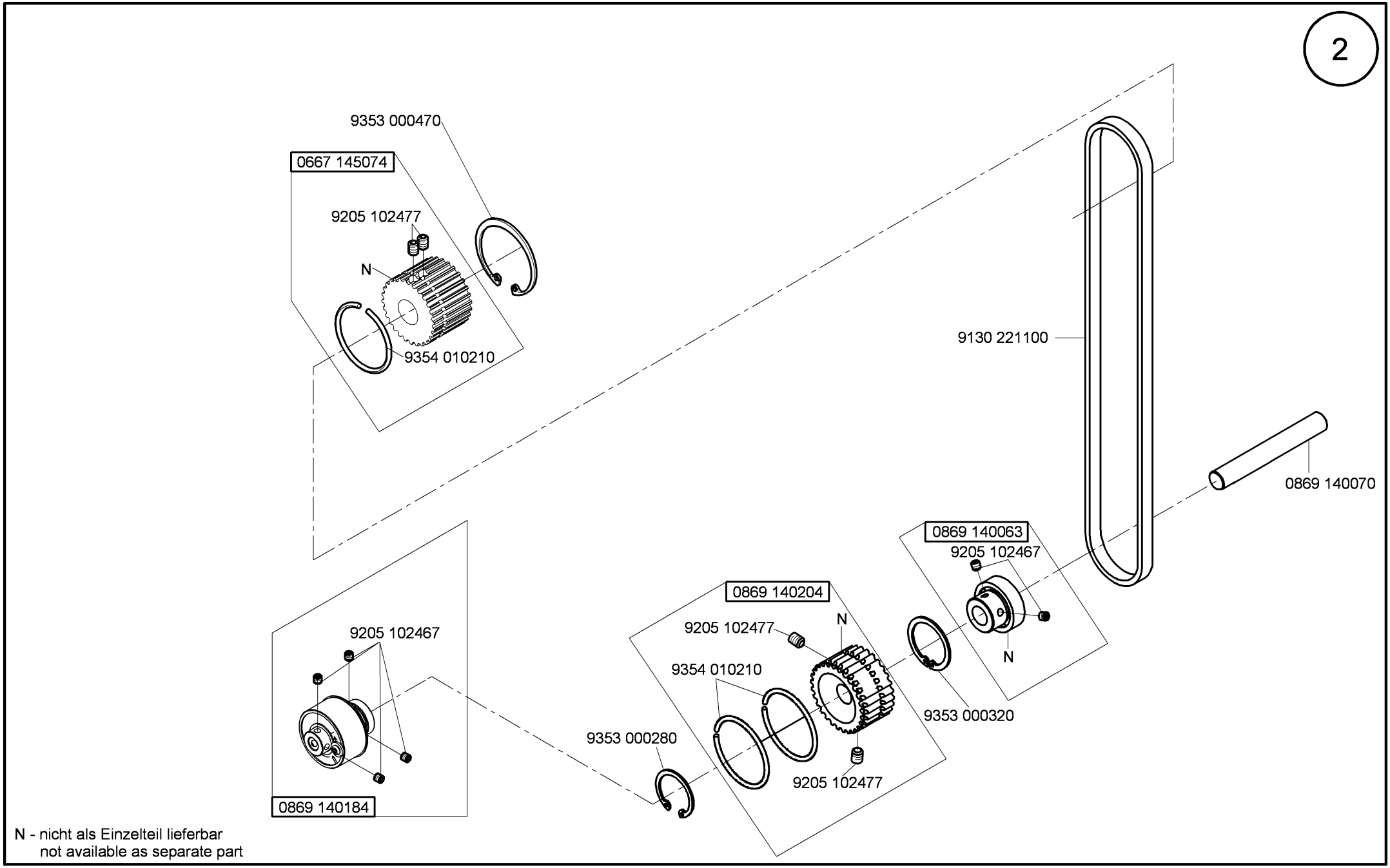

N - nicht als Einzelteil lieferbar
not available as separate part

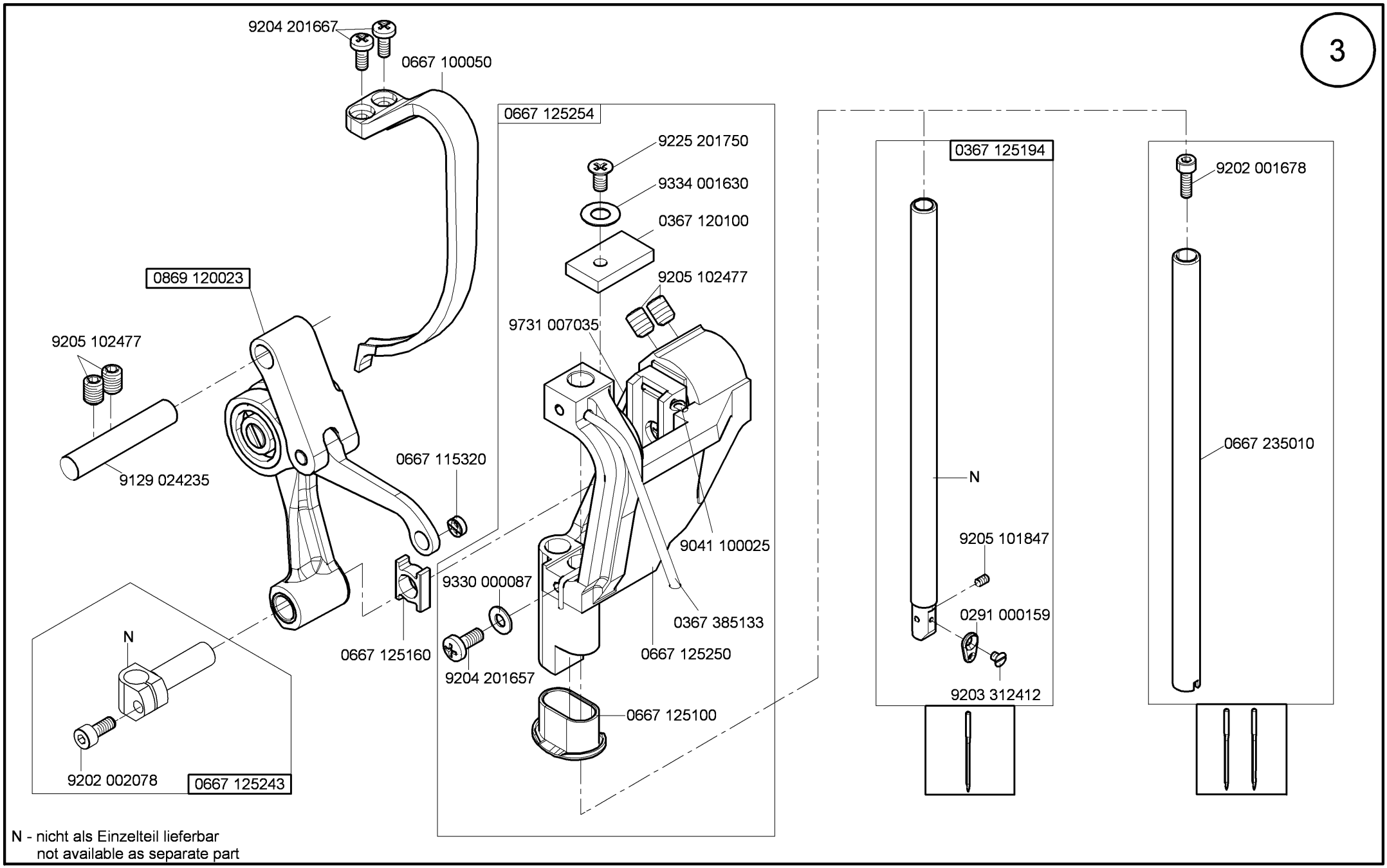

N - nicht als Einzelteil lieferbar
not available as separate part

Cl. 869 - M

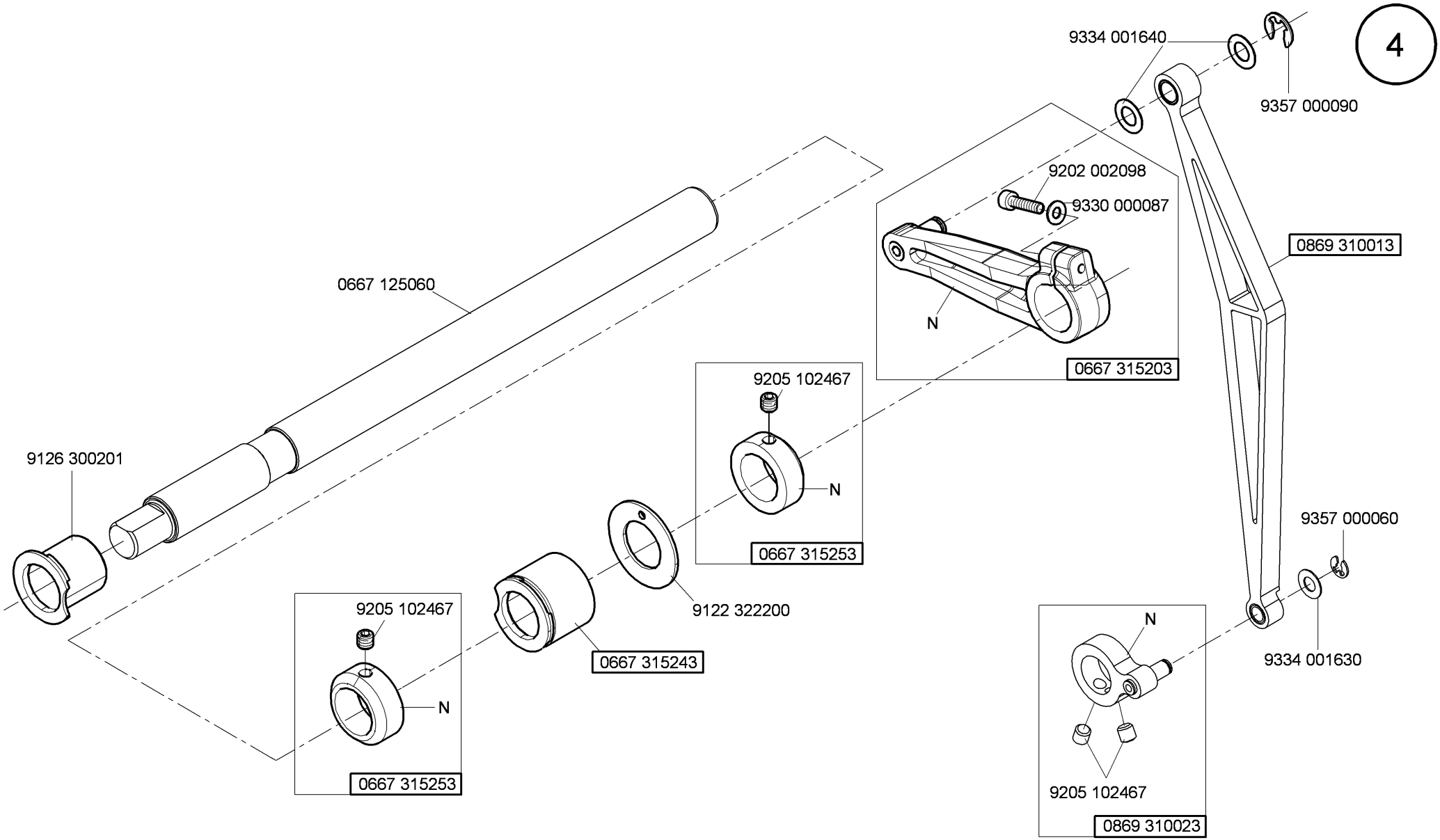

N - nicht als Einzelteil lieferbar
not available as separate part

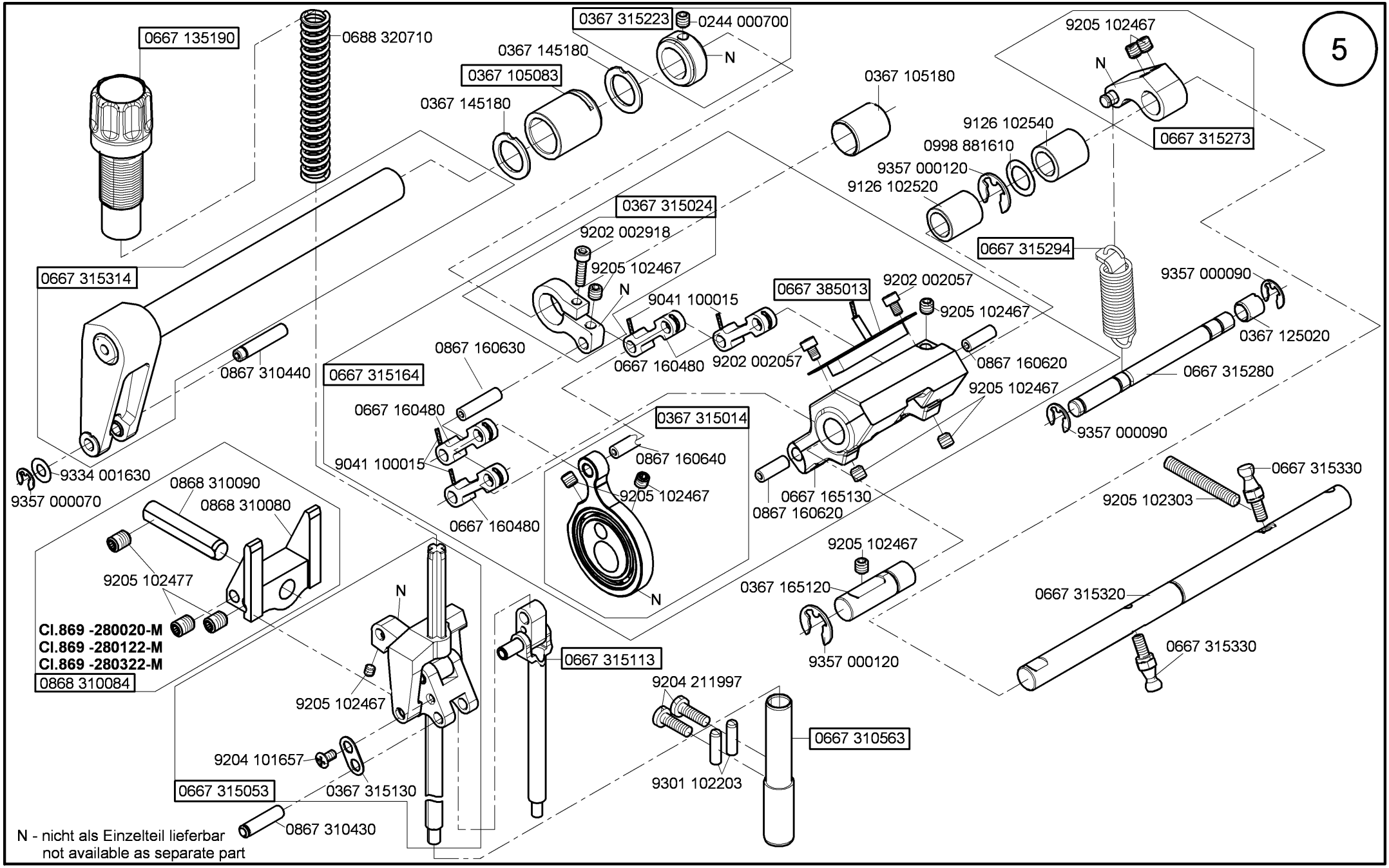

Ausgabe/Edition 12.2015

Cl. 869 - M

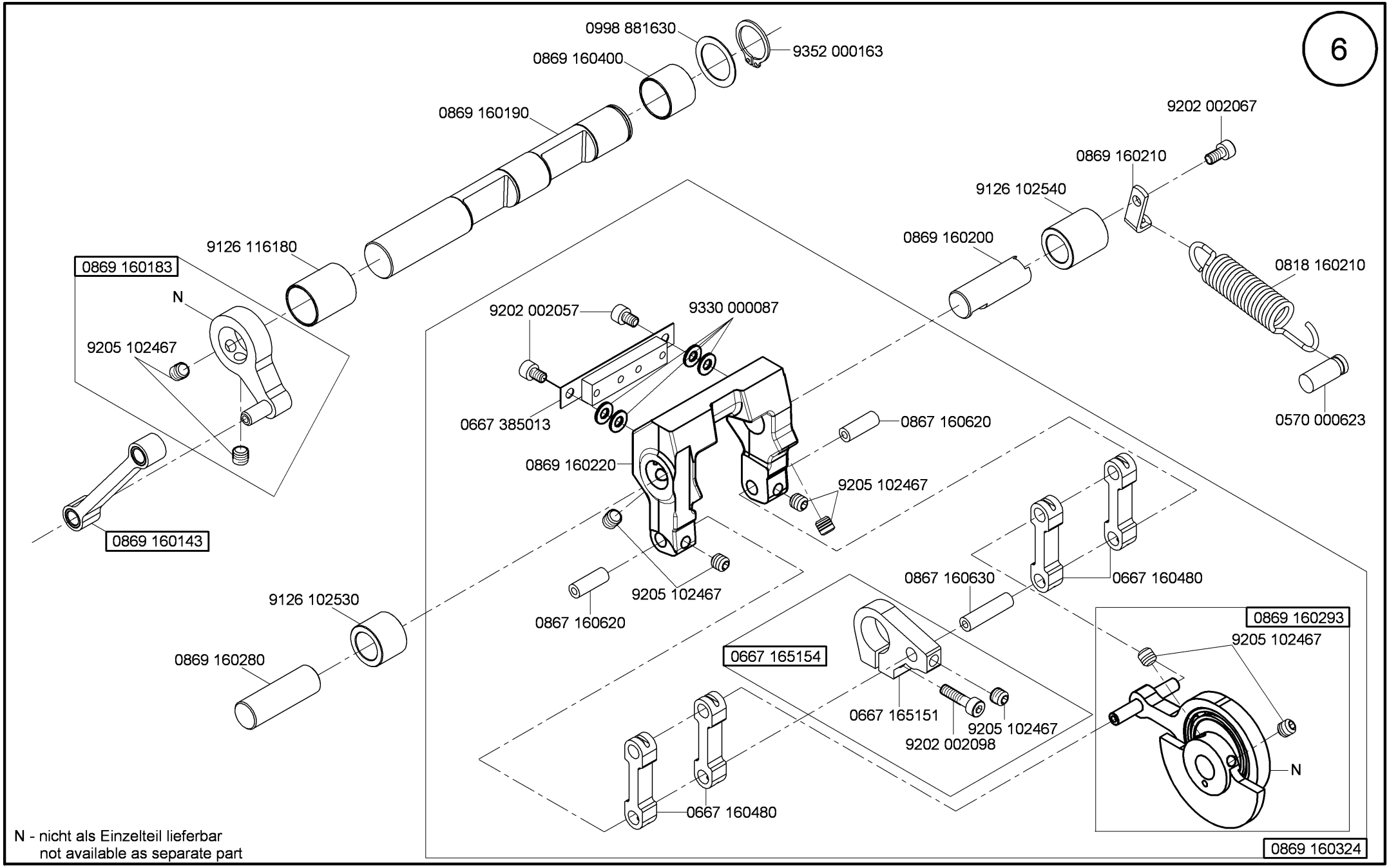

N - nicht als Einzelteil lieferbar
not available as separate part

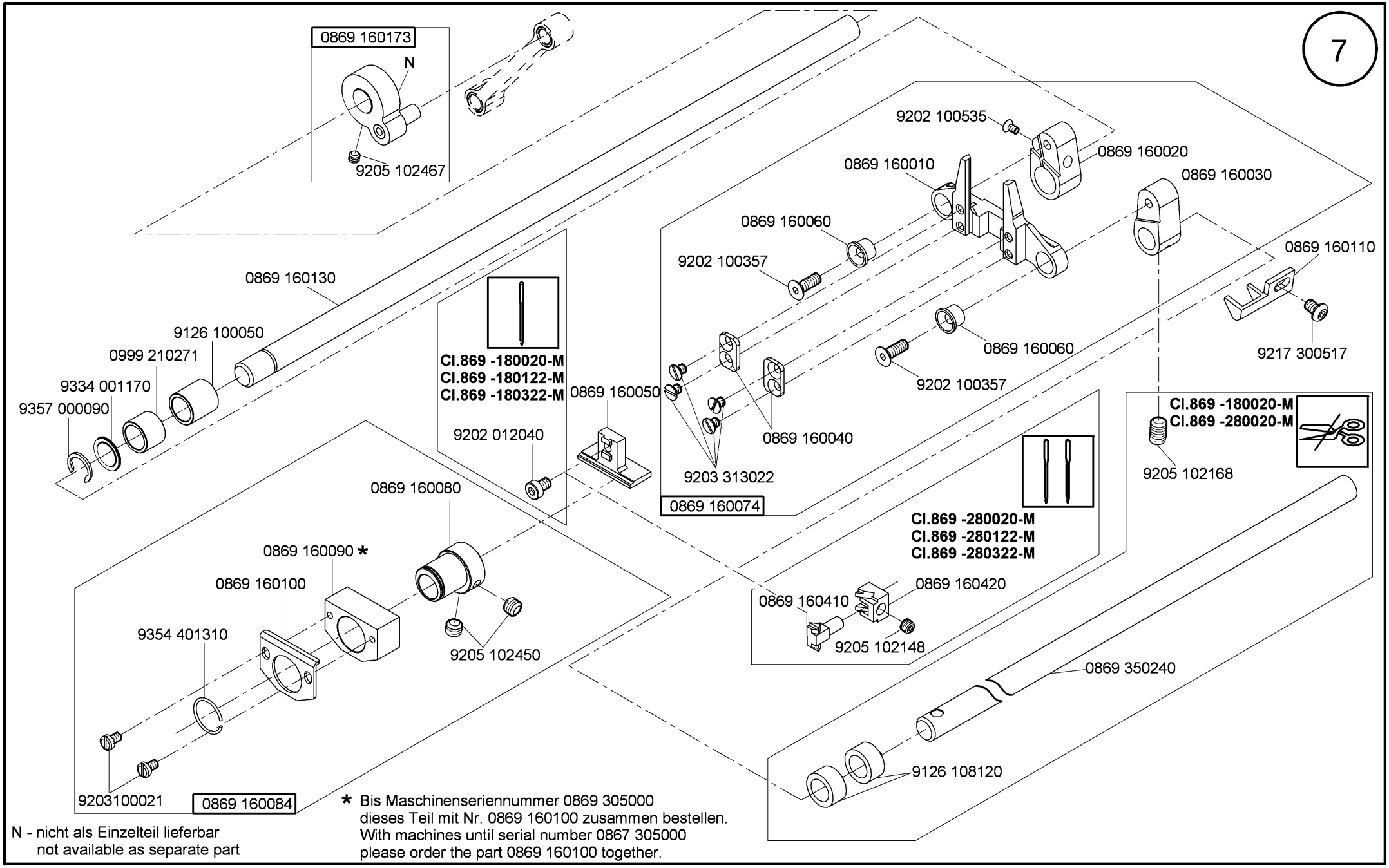

N - nicht als Einzelteil lieferbar
not available as separate part

* Bis Maschinenseriennummer 0869 305000
dieses Teil mit Nr. 0869 160100 zusammen bestellen.
With machines until serial number 0867 305000
please order the part 0869 160100 together.

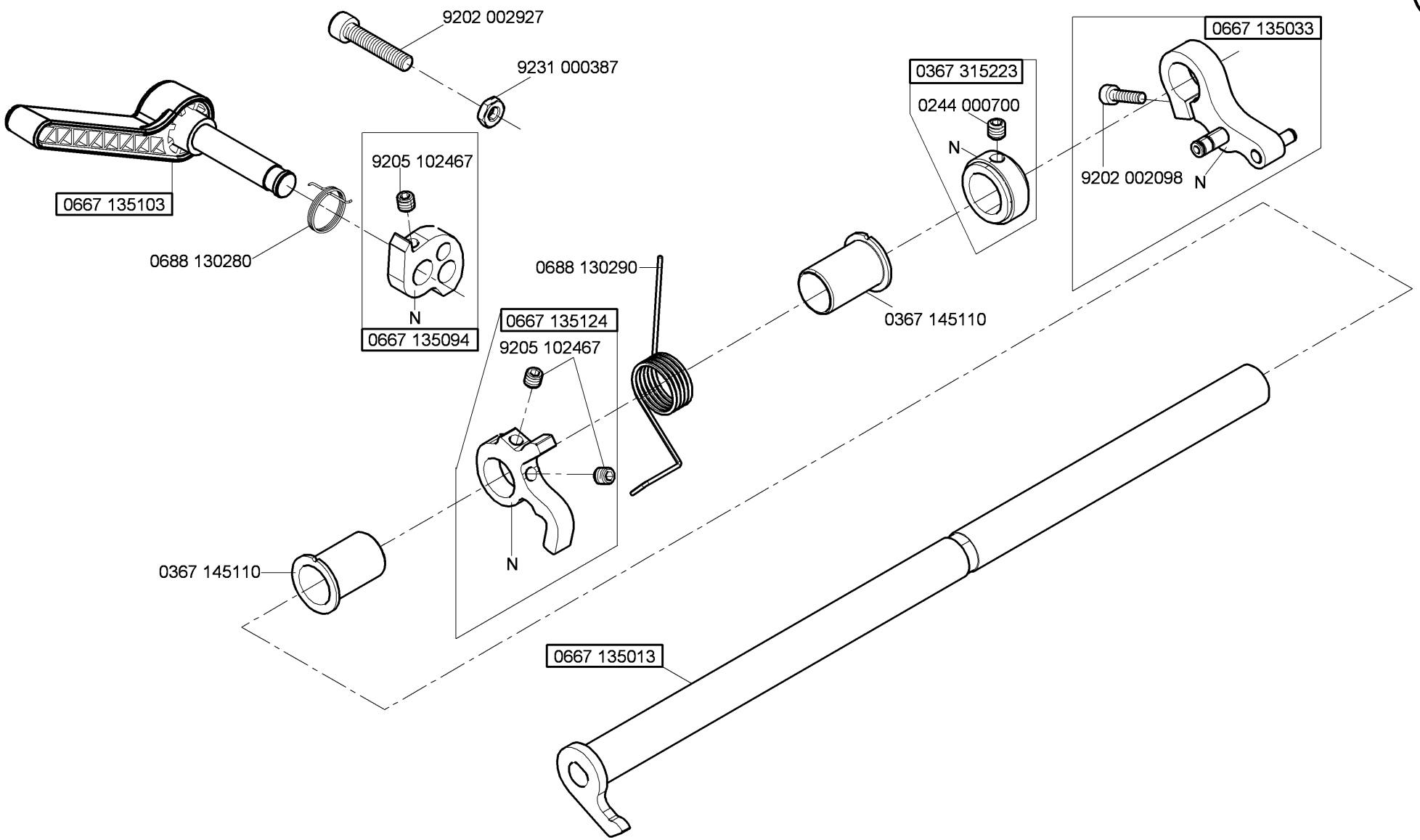

N - nicht als Einzelteil lieferbar
not available as separate part

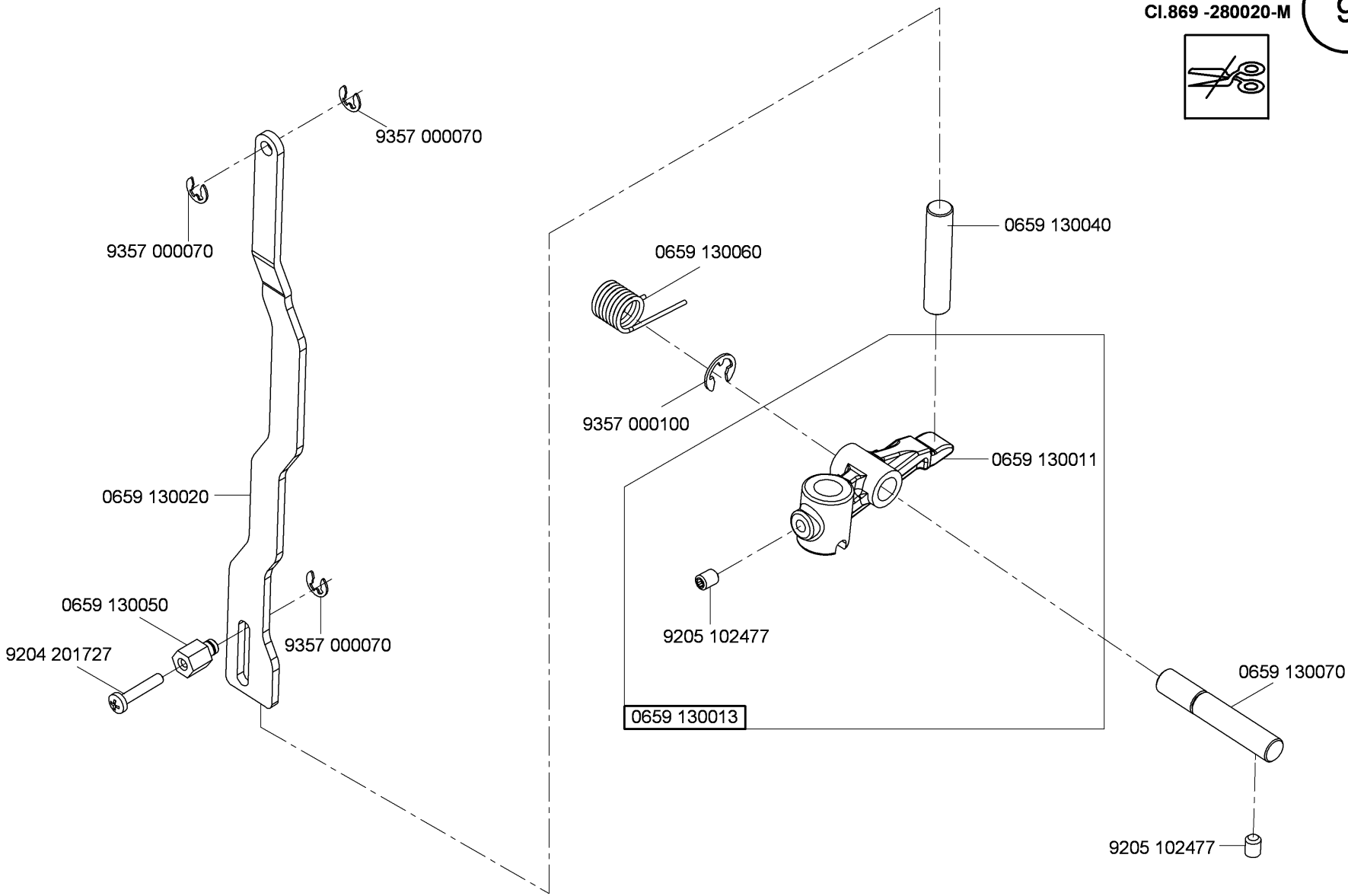

N - nicht als Einzelteil lieferbar
not available as separate part

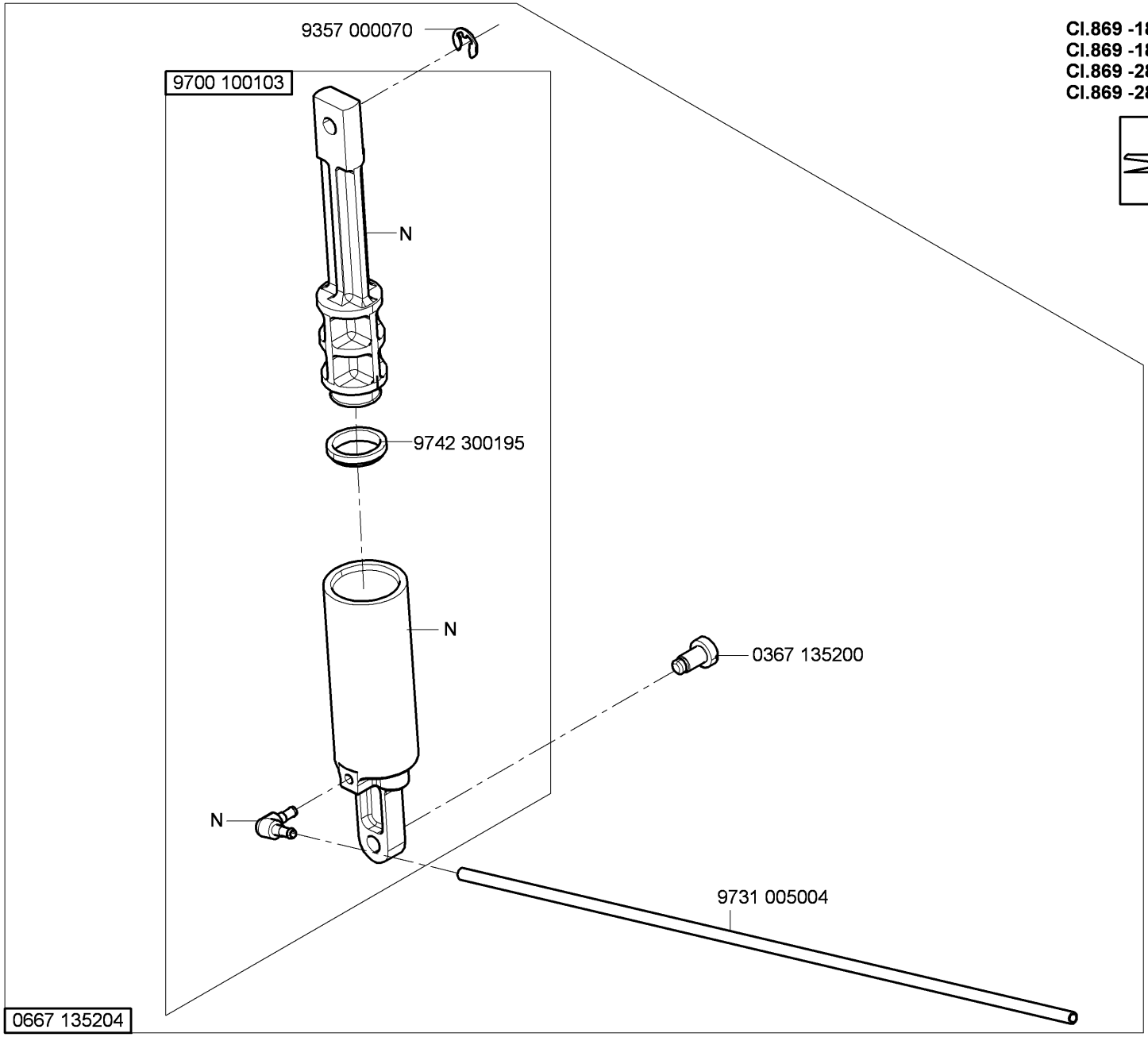

N - nicht als Einzelteil lieferbar
not available as separate part

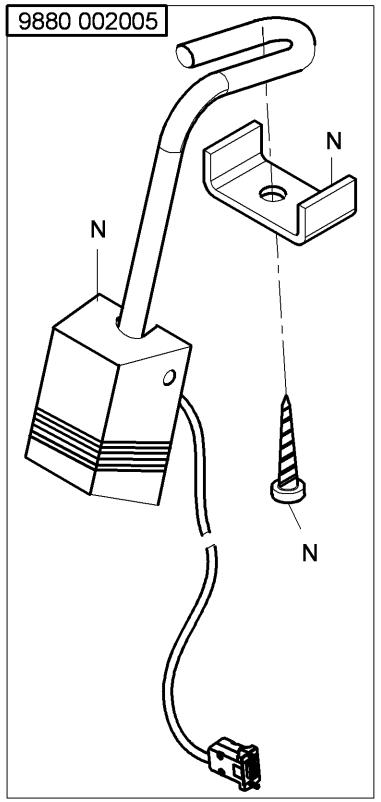
9880 002005
N
N
N

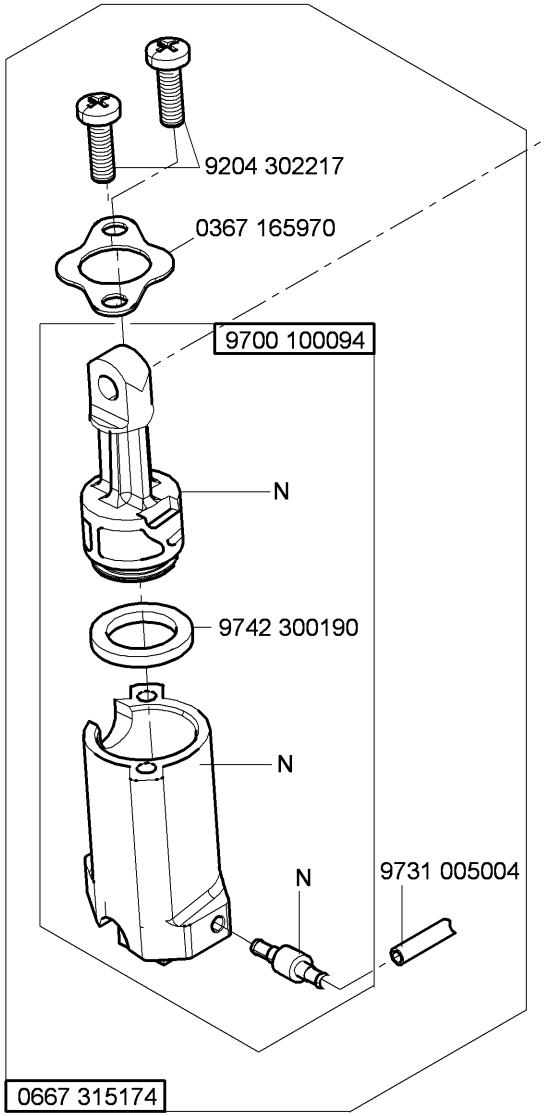
9204 302217
0367 165970
9700 100094
N
9742 300190
N
N
9731 005004
0667 315174

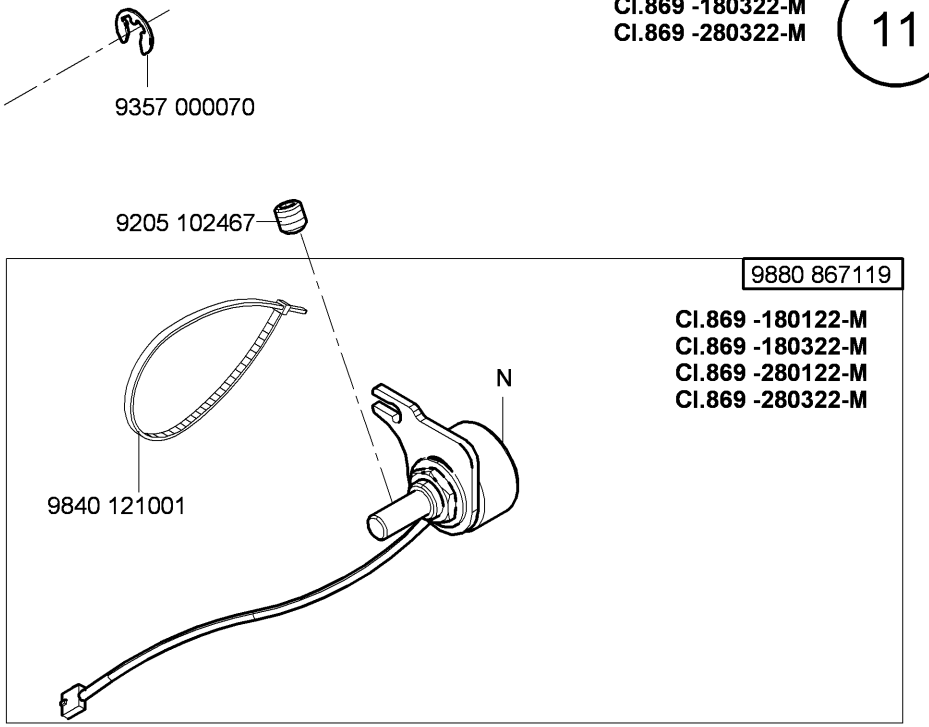
9357 000070
9205 102467
9880 867119
Cl.869 -180122-M
Cl.869 -180322-M
Cl.869 -280122-M
Cl.869 -280322-M
N
9840 121001

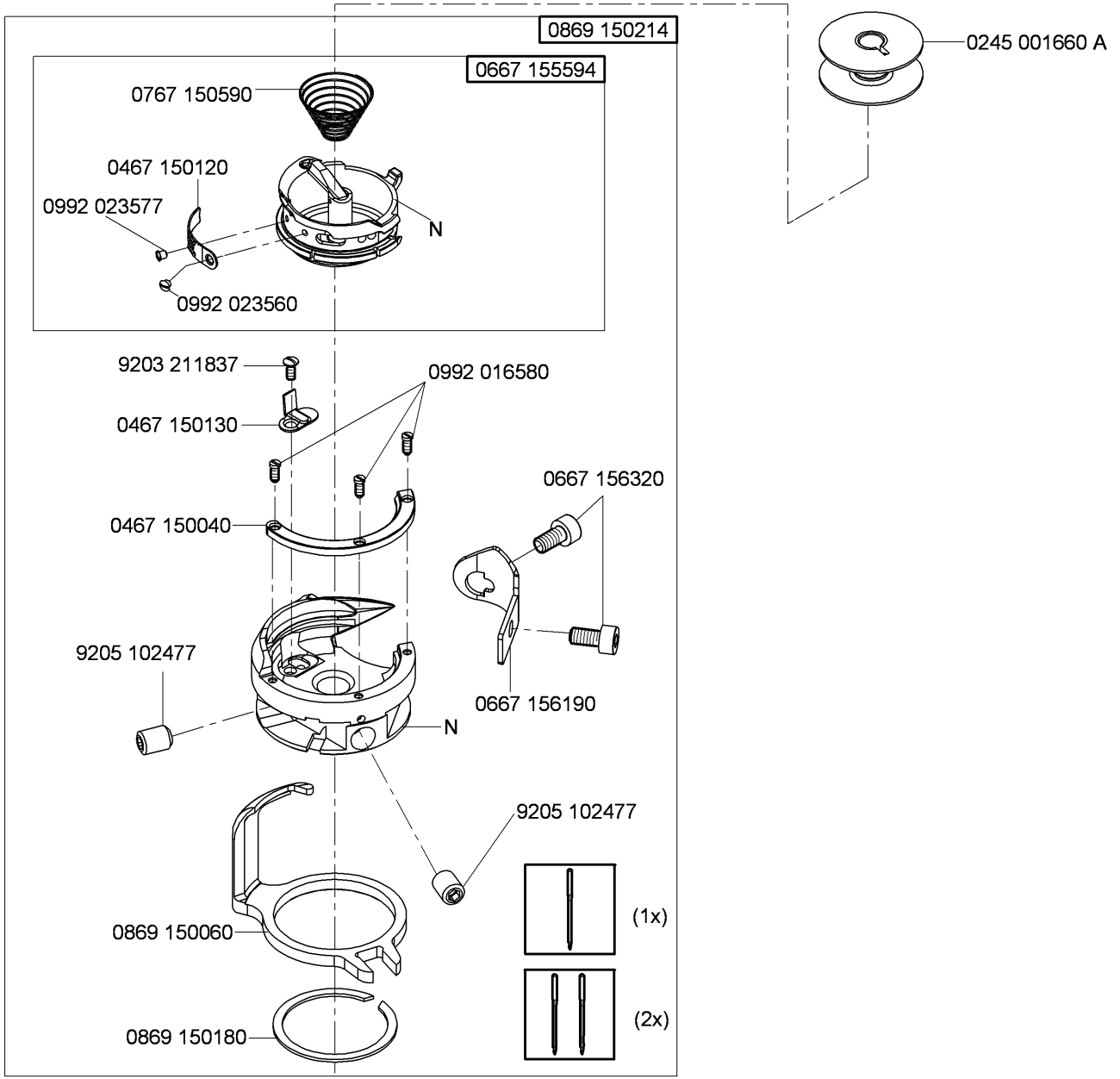

N - nicht als Einzelteil lieferbar
not available as separate part

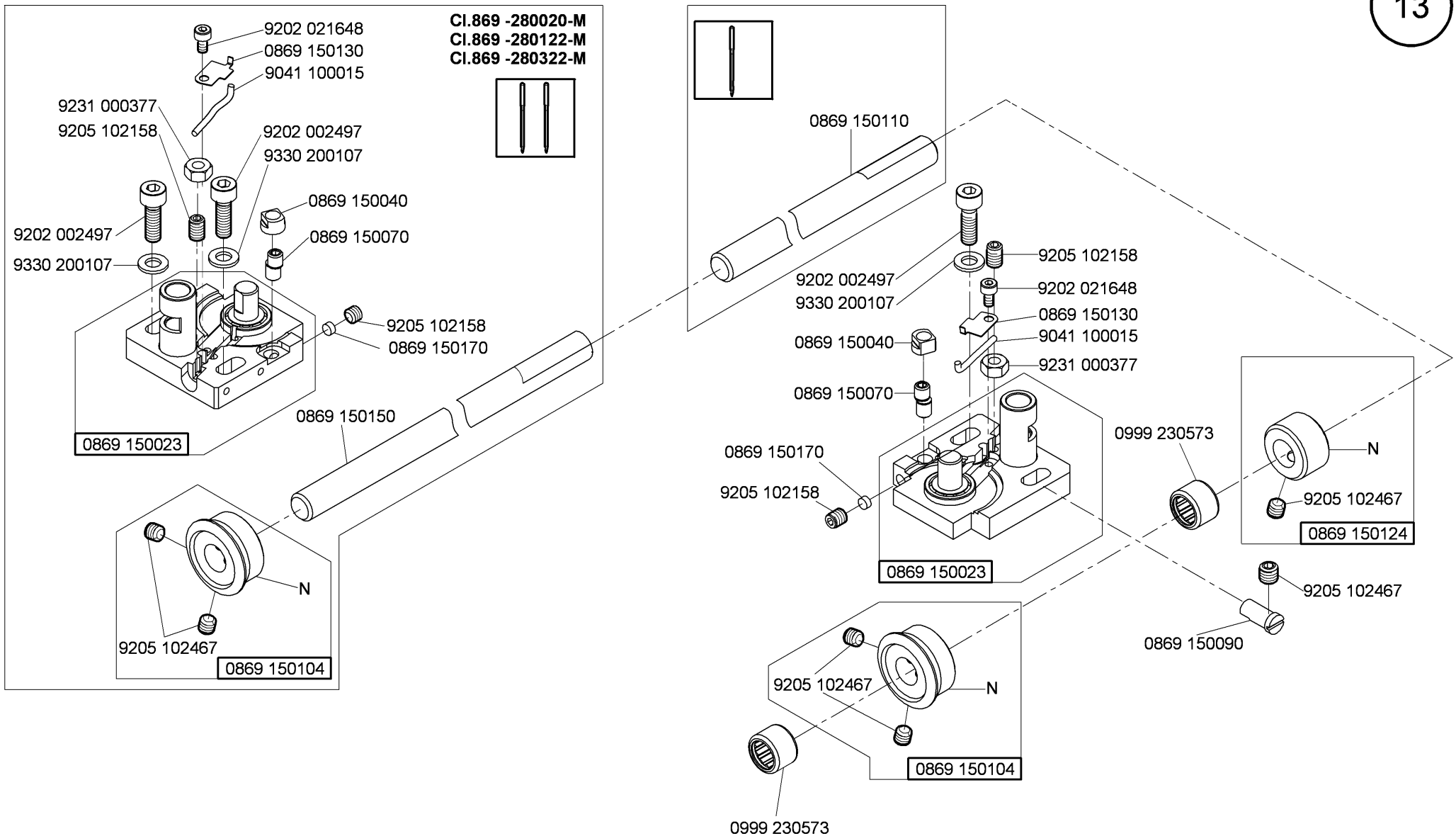

N - nicht als Einzelteil lieferbar
not available as separate part

Cl. 869 - M

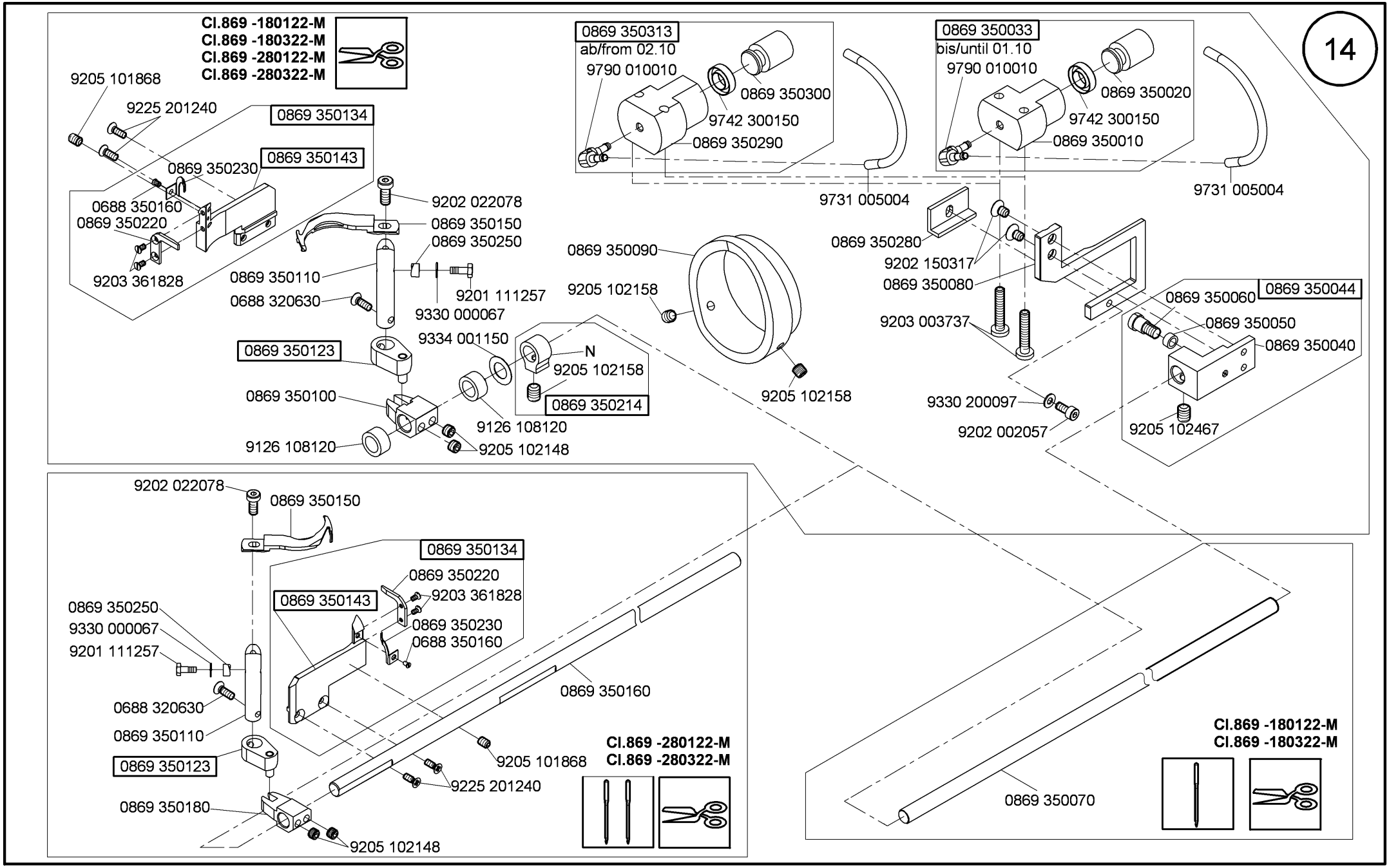
14
Cl.869 -180122-M
Cl.869 -180322-M
Cl.869 -280122-M
Cl.869 -280322-M
9205 101868
9225 201240
0869 350134
0869 350143
0869 350230
0688 350160
0869 350220
9203 361828
9202 022078
0869 350150
0869 350250
0869 350110
9201 111257
0688 320630
9330 000067
0869 350123
9334 001150
N
9205 102158
0869 350214
0869 350100
9126 108120
9126 108120
9205 102148
0869 350313
ab/from 02.10
9790 010010
0869 350300
9742 300150
0869 350290
0869 350033
bis/until 01.10
9790 010010
0869 350020
9742 300150
0869 350010
9731 005004
9731 005004
0869 350280
9202 150317
0869 350080
9203 003737
9330 200097
9202 002057
0869 350090
9205 102158
9205 102158
0869 350044
0869 350060
0869 350050
0869 350040
9205 102467
9202 022078
0869 350150
0869 350134
0869 350220
9203 361828
0869 350143
0869 350230
0688 350160
0869 350250
9330 000067
9201 111257
0688 320630
0869 350110
0869 350123
0869 350160
9205 101868
9225 201240
0869 350180
9205 102148
Cl.869 -280122-M
Cl.869 -280322-M
0869 350070
Cl.869 -180122-M
Cl.869 -180322-M

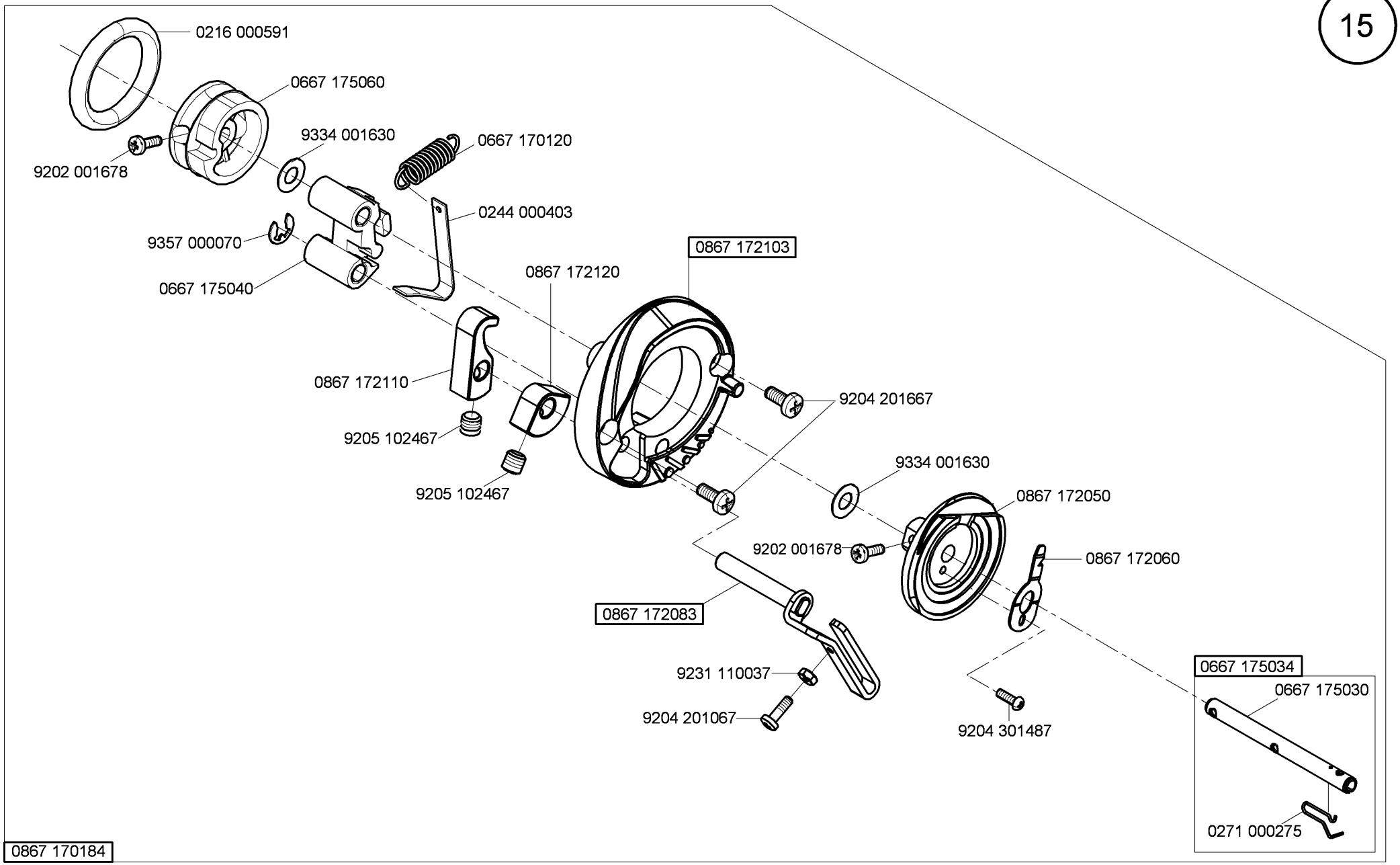
15
0216 000591
0667 175060
9334 001630
0667 170120
9202 001678
0244 000403
9357 000070
0867 172103
0867 172120
0667 175040
0867 172110
9204 201667
9205 102467
9334 001630
9205 102467
0867 172050
9202 001678
0867 172060
0867 172083
0667 175034
0667 175030
9231 110037
9204 201067
9204 301487
0271 000275
0867 170184

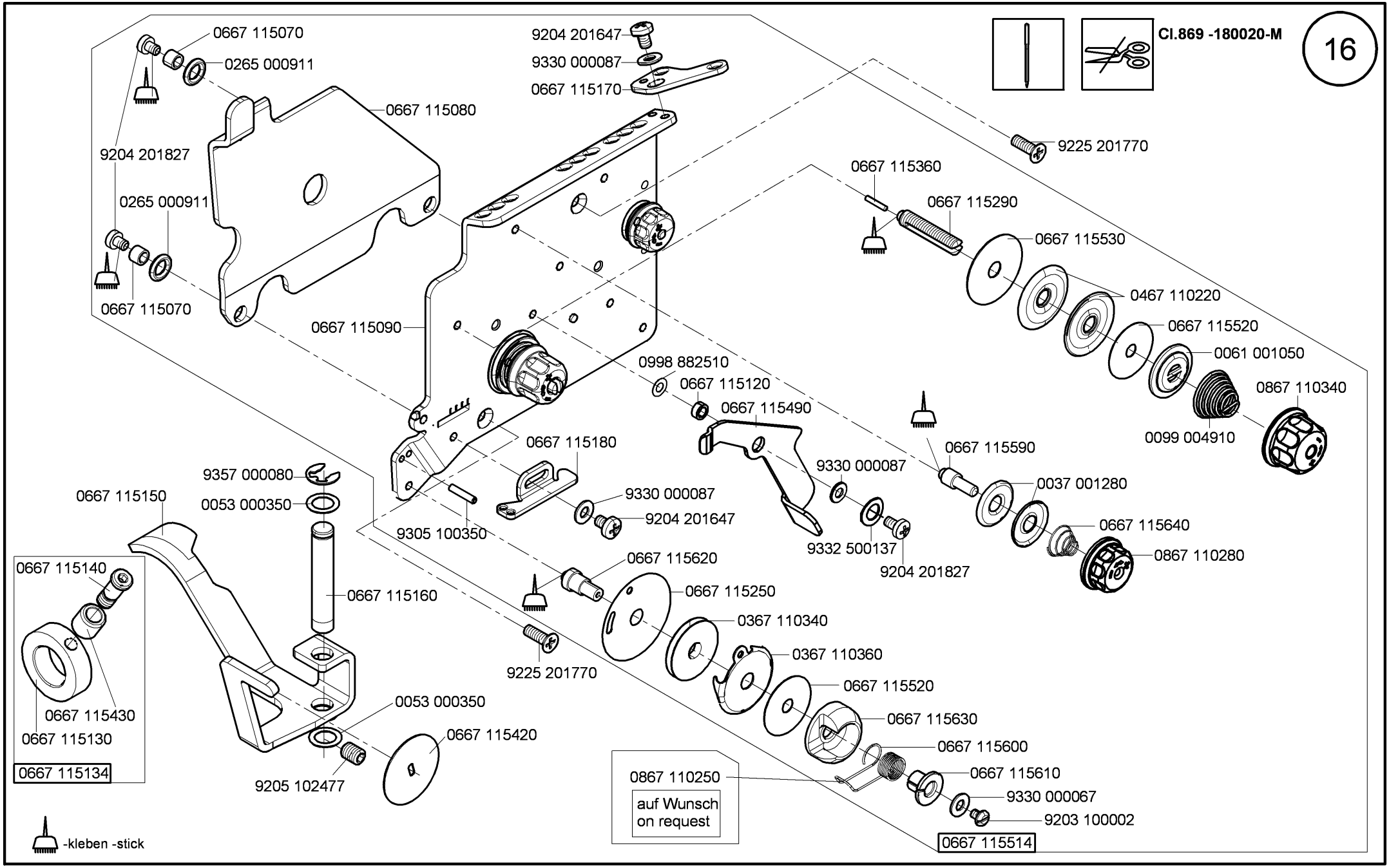

Ausgabe/Edition 12.2015

Cl. 869 - M

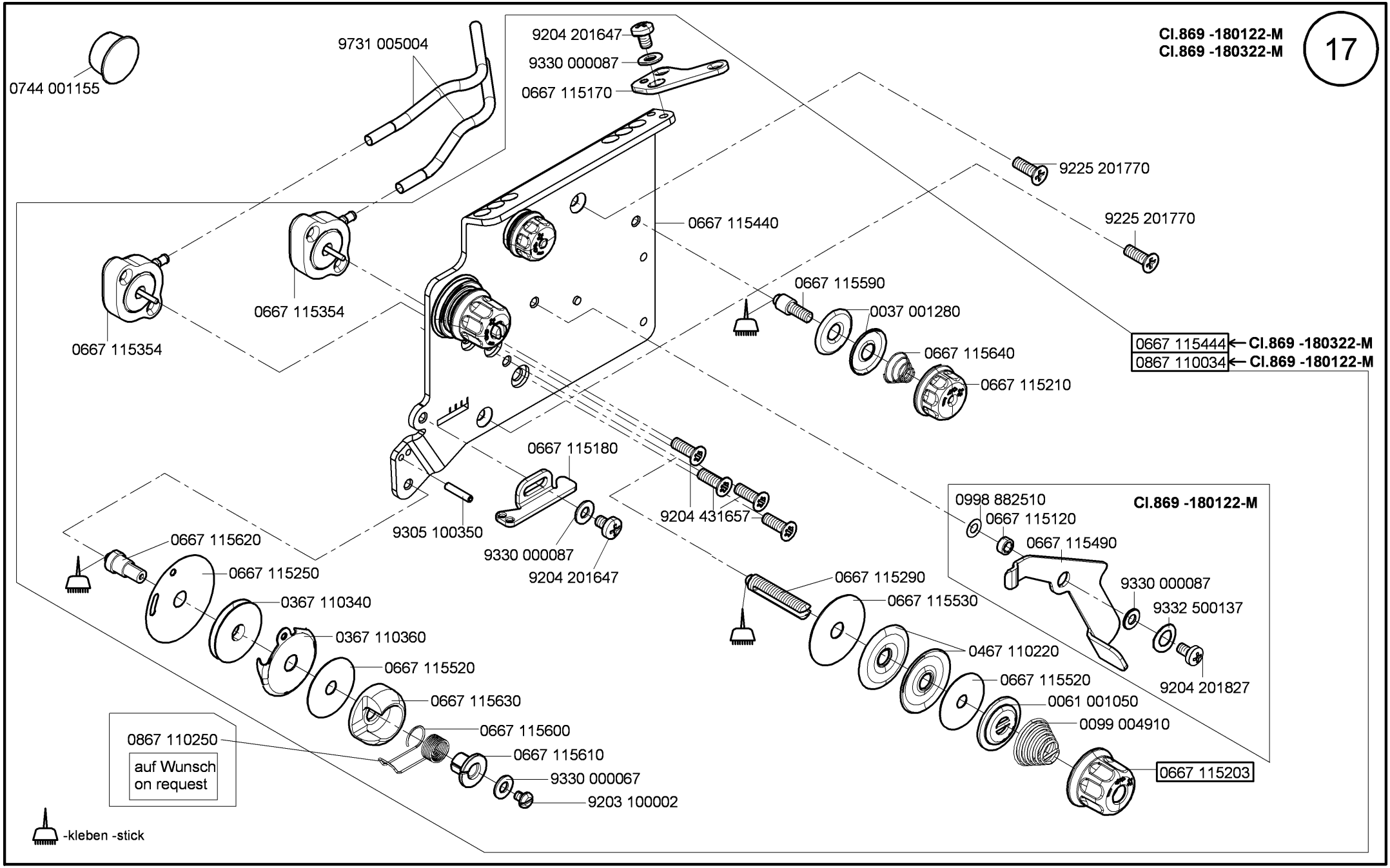
Cl.869 -180122-M
Cl.869 -180322-M
17
0744 001155
9731 005004
9204 201647
9330 000087
0667 115170
9225 201770
9225 201770
0667 115440
0667 115354
0667 115354
0667 115590
0037 001280
0667 115640
0667 115210
0667 115444 ← Cl.869 -180322-M
0867 110034 ← Cl.869 -180122-M
0667 115180
9305 100350
9330 000087
9204 201647
9204 431657
0998 882510
0667 115120
0667 115490
Cl.869 -180122-M
9330 000087
9332 500137
9204 201827
0667 115620
0667 115250
0367 110340
0367 110360
0667 115520
0667 115630
0667 115600
0667 115610
9330 000067
9203 100002
0867 110250
auf Wunsch
on request
0667 115290
0667 115530
0467 110220
0667 115520
0061 001050
0099 004910
0667 115203
-kleben -stick

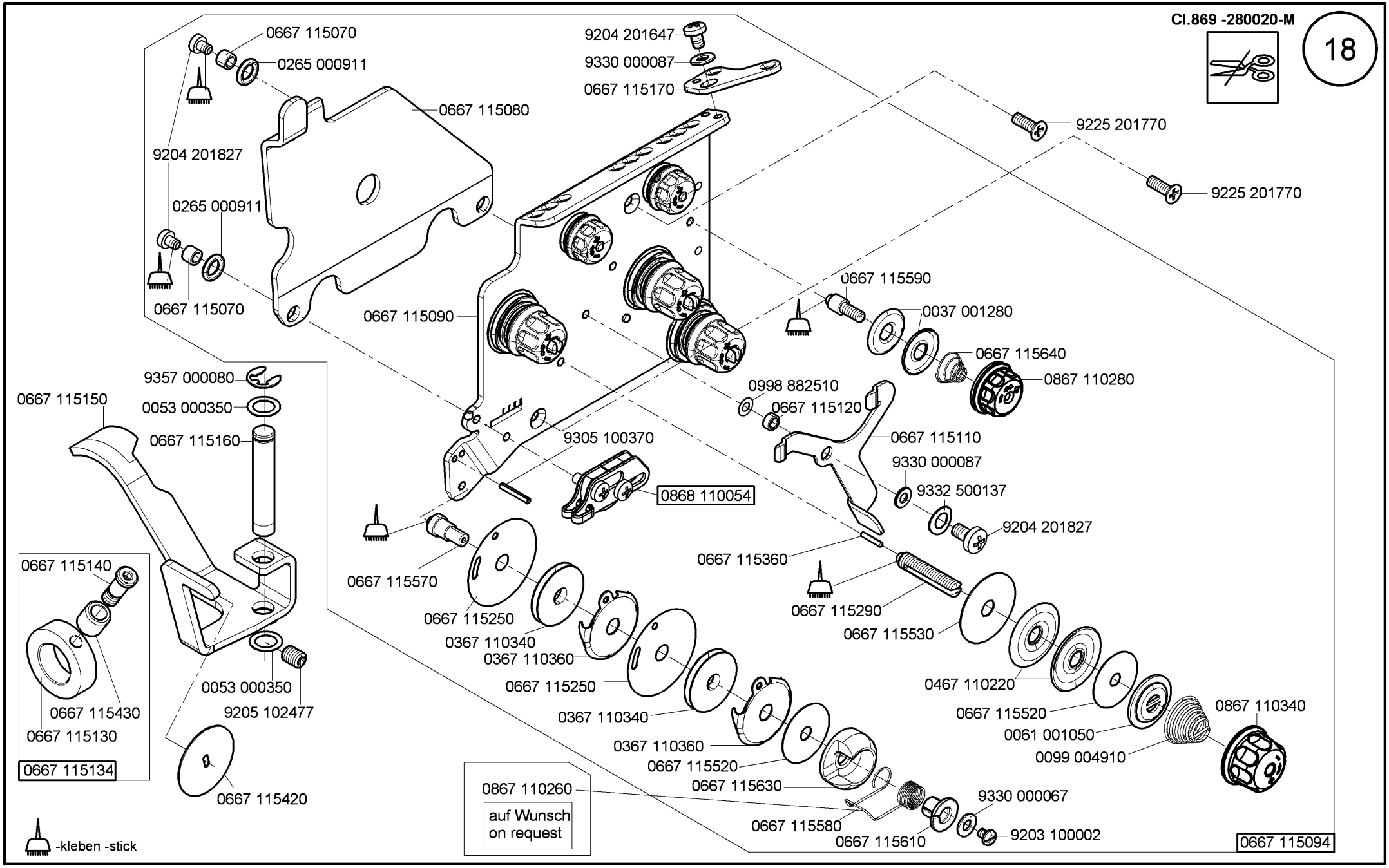
0667 115070
0265 000911
9204 201827
0265 000911
0667 115070
0667 115080
9204 201647
9330 000087
0667 115170
9225 201770
9225 201770
0667 115590
0037 001280
0667 115640
0867 110280
0667 115090
0998 882510
0667 115120
0667 115110
9330 000087
9332 500137
9204 201827
9357 000080
0053 000350
0667 115150
0667 115160
9305 100370
0868 110054
0667 115140
0667 115570
0667 115360
0667 115290
0667 115530
0667 115250
0367 110340
0367 110360
0667 115250
0367 110340
0367 110360
0667 115520
0667 115630
0467 110220
0667 115520
0061 001050
0099 004910
0867 110340
0053 000350
9205 102477
0667 115430
0667 115130
0667 115134
0667 115420
0867 110260
auf Wunsch
on request
0667 115580
0667 115610
9330 000067
9203 100002
0667 115094
-kleben -stick

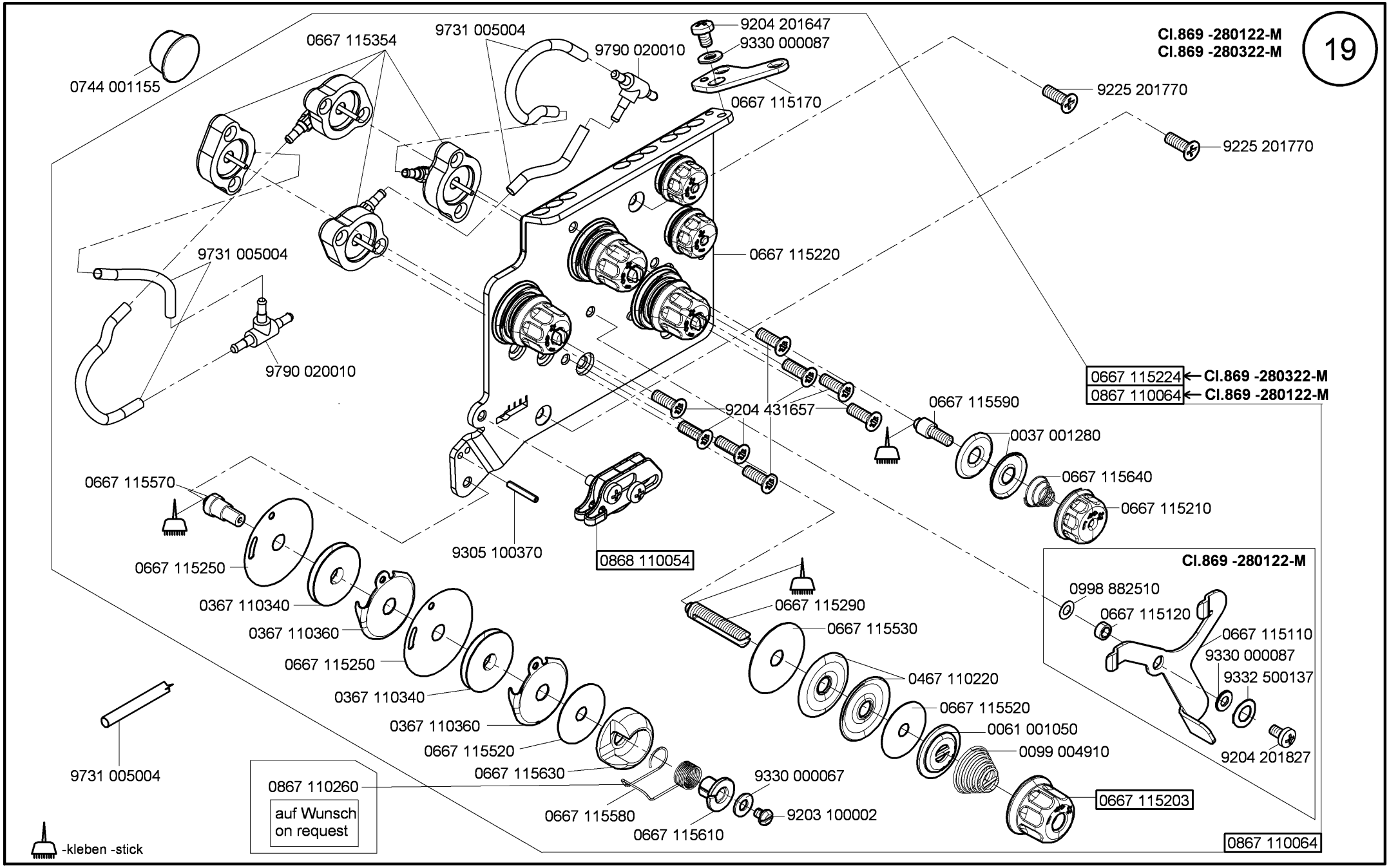
Cl.869 -280122-M
Cl.869 -280322-M
19
0744 001155
0667 115354
9731 005004
9790 020010
9204 201647
9330 000087
0667 115170
9225 201770
9225 201770
0667 115220
9731 005004
9790 020010
0667 115224 ← Cl.869 -280322-M
0867 110064 ← Cl.869 -280122-M
9204 431657
0667 115590
0037 001280
0667 115640
0667 115210
0667 115570
9305 100370
0868 110054
0667 115250
0367 110340
0367 110360
0667 115250
0367 110340
0367 110360
0667 115520
0667 115630
0867 110260
auf Wunsch
on request
0667 115580
0667 115610
9330 000067
9203 100002
0667 115290
0667 115530
0467 110220
0667 115520
0061 001050
0099 004910
0667 115203
Cl.869 -280122-M
0998 882510
0667 115120
0667 115110
9330 000087
9332 500137
9204 201827
0867 110064
9731 005004
-kleben -stick

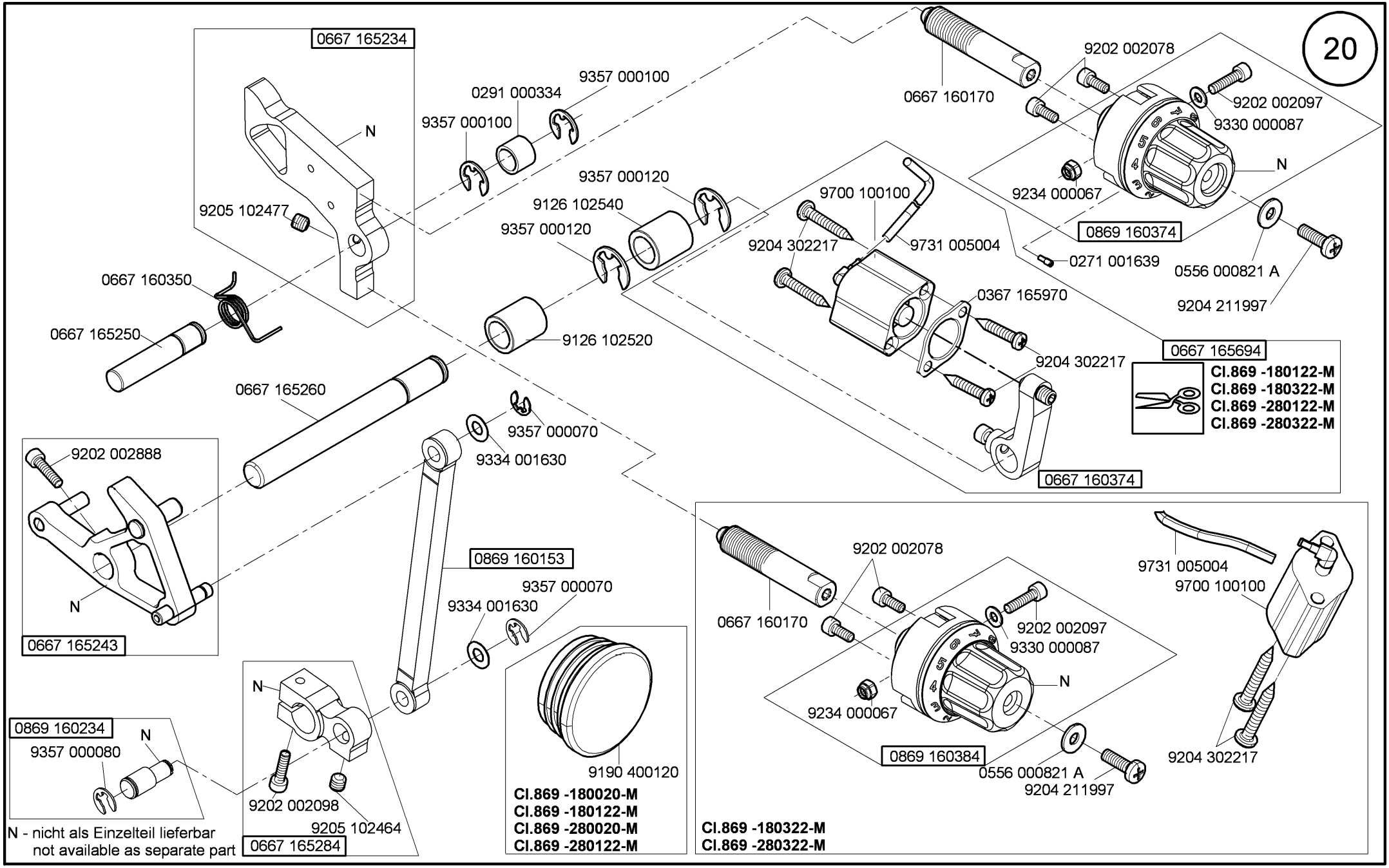
20
0667 165234
N
9205 102477
9357 000100
0291 000334
9357 000100
9357 000120
9126 102540
9357 000120
0667 160350
0667 165250
9126 102520
0667 165260
9357 000070
9334 001630
9202 002888
N
0667 165243
0869 160153
9357 000070
9334 001630
N
9202 002098
9205 102464
0667 165284
0869 160234
9357 000080
N
N - nicht als Einzelteil lieferbar
not available as separate part
9190 400120
Cl.869 -180020-M
Cl.869 -180122-M
Cl.869 -280020-M
Cl.869 -280122-M
0667 160170
9202 002078
9202 002097
9330 000087
N
9234 000067
0869 160374
0556 000821 A
9204 211997
9700 100100
9204 302217
9731 005004
0271 001639
0367 165970
9204 302217
0667 165694
Cl.869 -180122-M
Cl.869 -180322-M
Cl.869 -280122-M
Cl.869 -280322-M
0667 160374
0667 160170
9202 002078
9202 002097
9330 000087
N
9234 000067
0869 160384
0556 000821 A
9204 211997
9731 005004
9700 100100
9204 302217
Cl.869 -180322-M
Cl.869 -280322-M

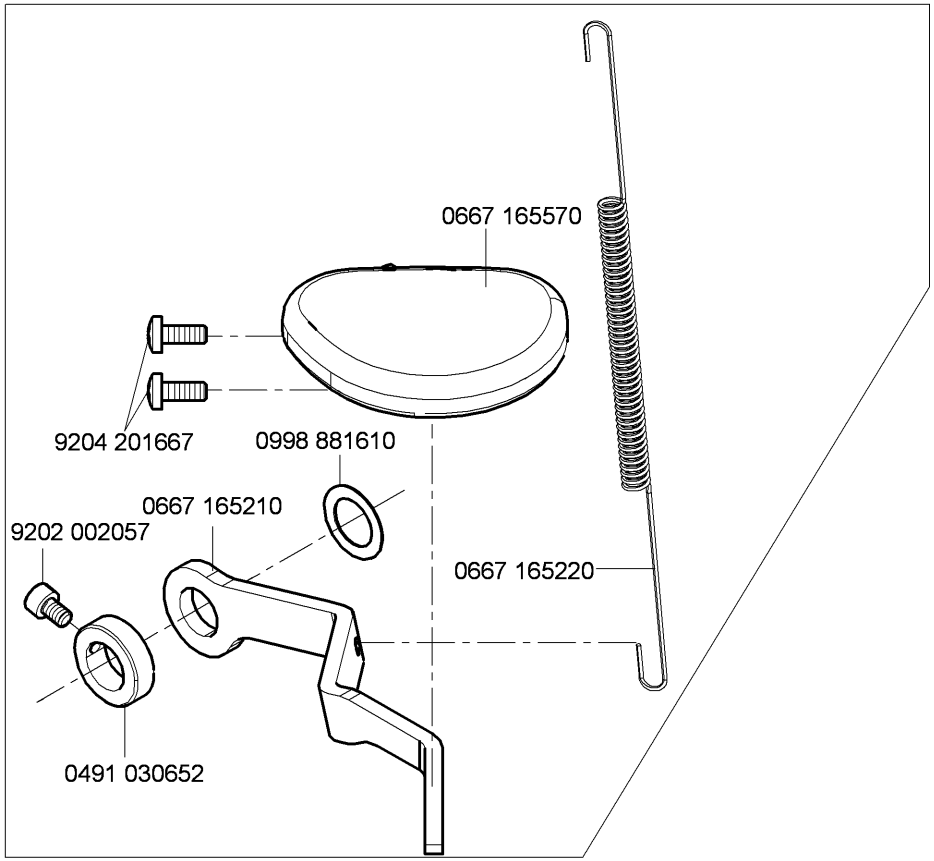
0667 165570
9204 201667
0998 881610
0667 165210
9202 002057
0667 165220
0491 030652

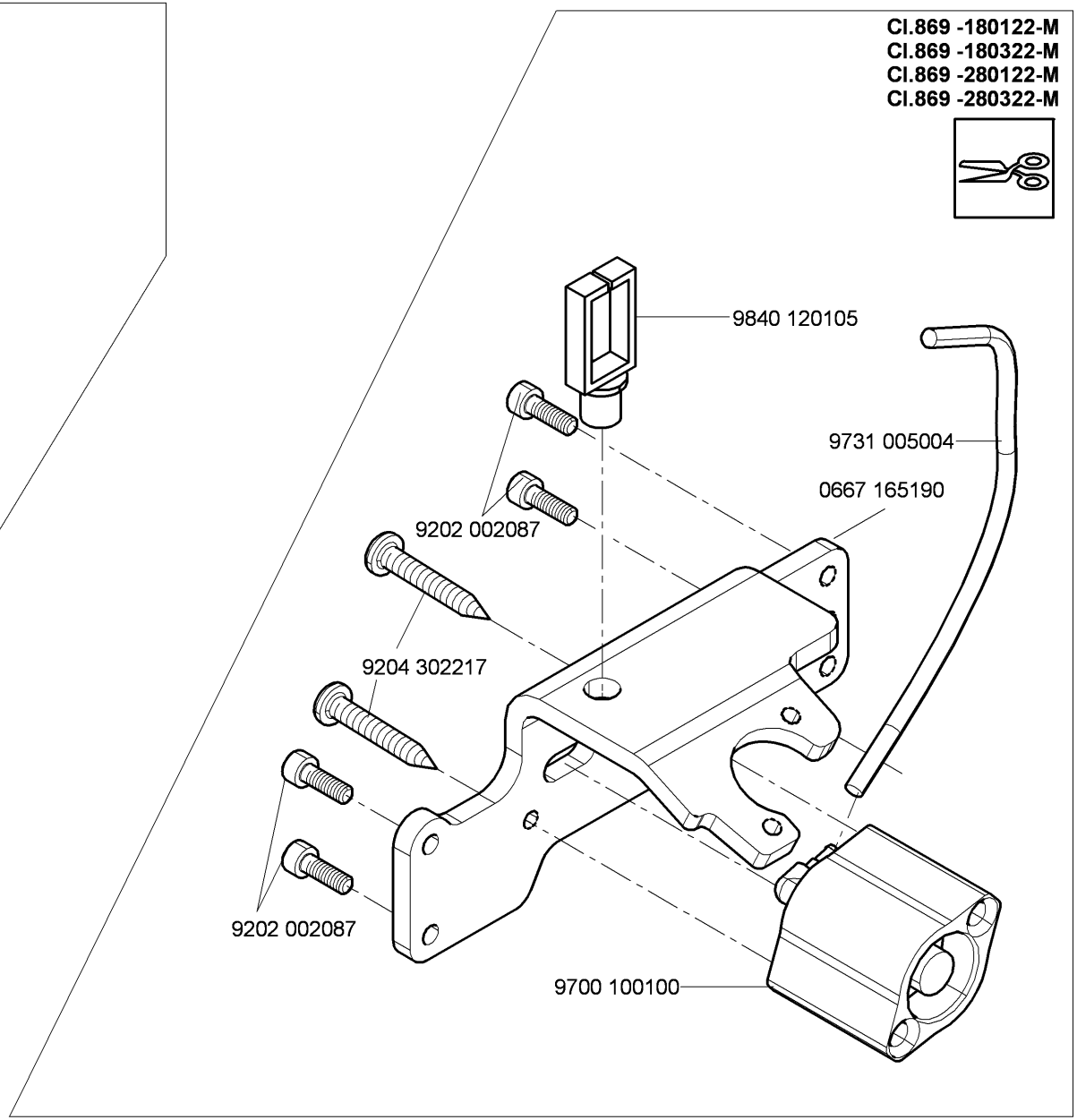
CI.869 -180122-M
CI.869 -180322-M
CI.869 -280122-M
CI.869 -280322-M
9840 120105
9731 005004
0667 165190
9202 002087
9204 302217
9202 002087
9700 100100

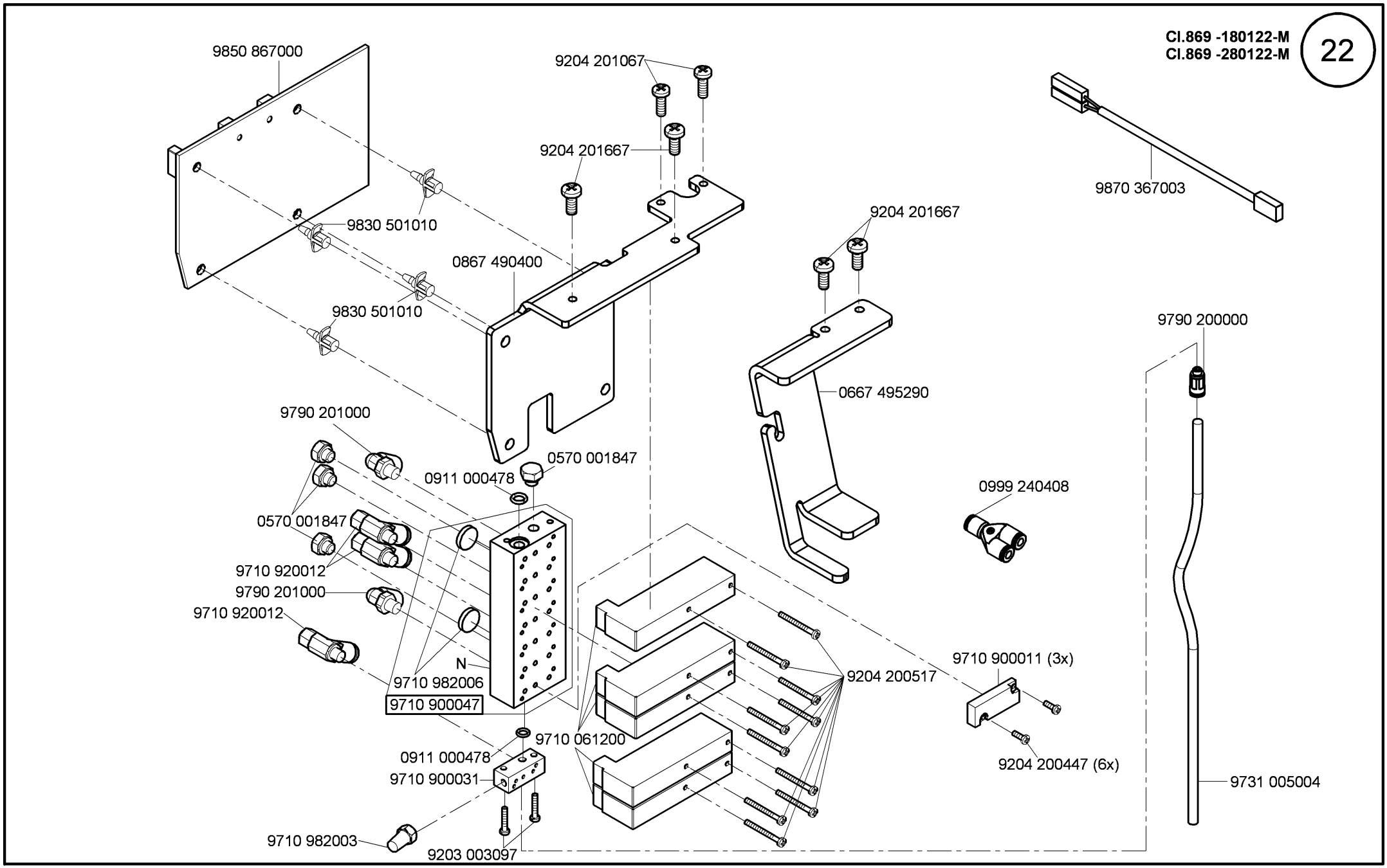
9850 867000
9204 201067
9204 201667
9830 501010
0867 490400
9830 501010
9204 201667
9870 367003
9790 200000
0667 495290
9790 201000
0570 001847
0911 000478
0999 240408
0570 001847
9710 920012
9790 201000
9710 920012
N
9710 982006
9710 900047
9710 900011 (3x)
9204 200517
9710 061200
0911 000478
9710 900031
9204 200447 (6x)
9731 005004
9710 982003
9203 003097

Cl. 869 - M

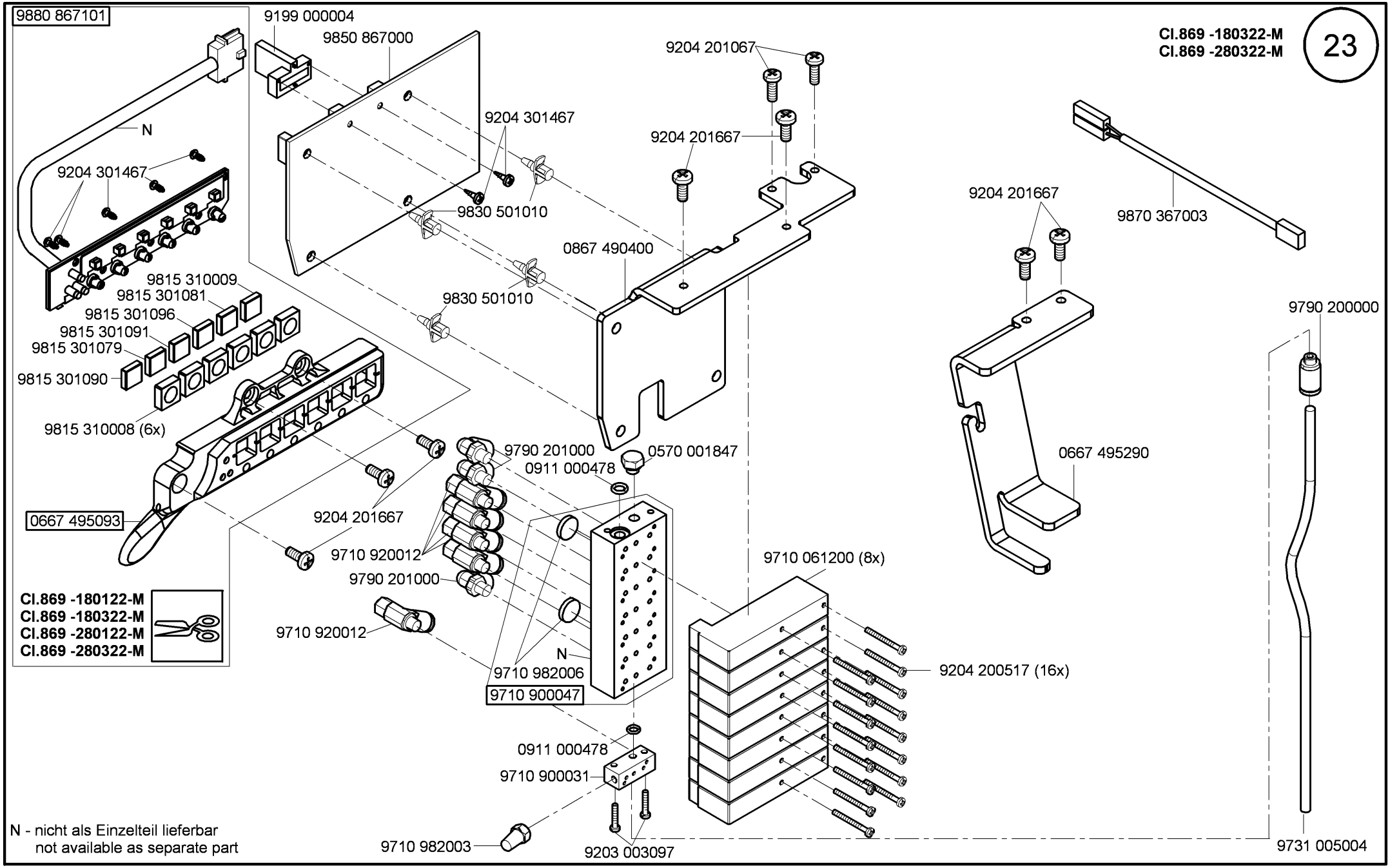
23
Cl.869 -180322-M
Cl.869 -280322-M
9880 867101
9199 000004
9850 867000
9204 201067
9204 301467
9204 201667
N
9204 301467
9830 501010
9204 201667
9870 367003
0867 490400
9815 310009
9815 301081
9830 501010
9815 301096
9815 301091
9815 301079
9790 200000
9815 301090
9815 310008 (6x)
9790 201000
0570 001847
0911 000478
0667 495290
0667 495093
9204 201667
9710 920012
9710 061200 (8x)
9790 201000
Cl.869 -180122-M
Cl.869 -180322-M
Cl.869 -280122-M
Cl.869 -280322-M
9710 920012
N
9710 982006
9204 200517 (16x)
9710 900047
0911 000478
9710 900031
N - nicht als Einzelteil lieferbar
not available as separate part
9710 982003
9203 003097
9731 005004

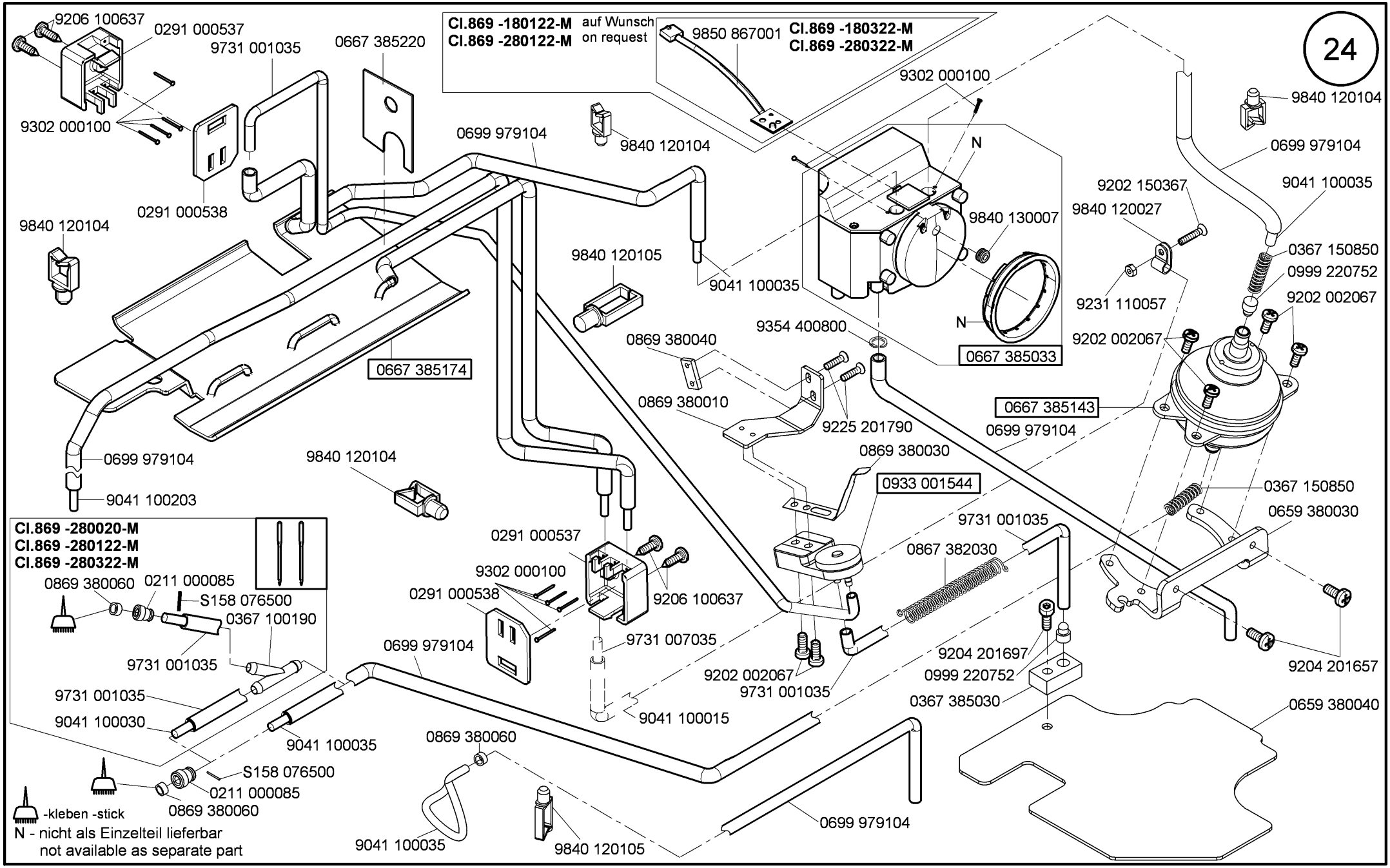

Ausgabe/Edition 12.2015

Cl. 869 - M

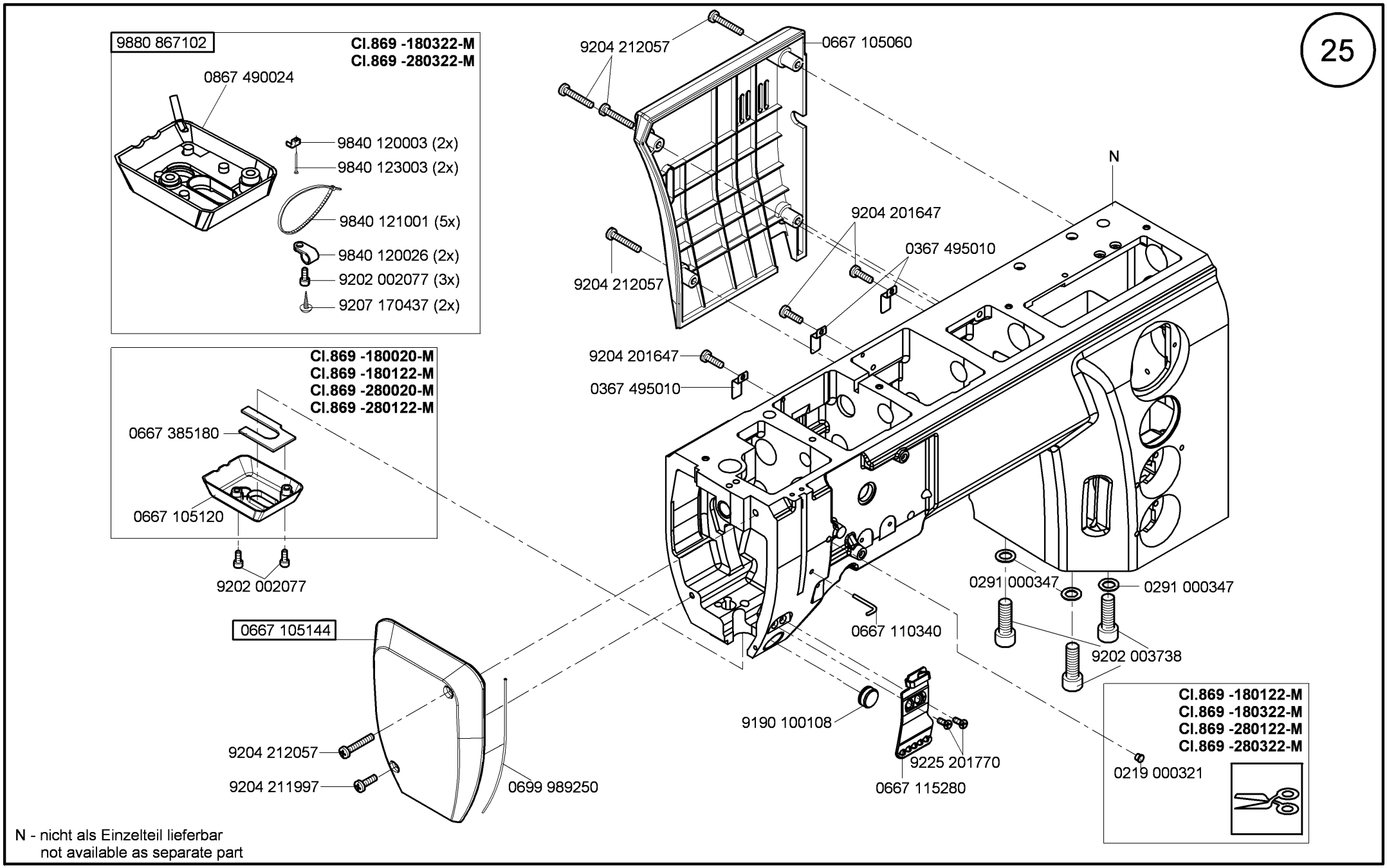

N - nicht als Einzelteil lieferbar
not available as separate part

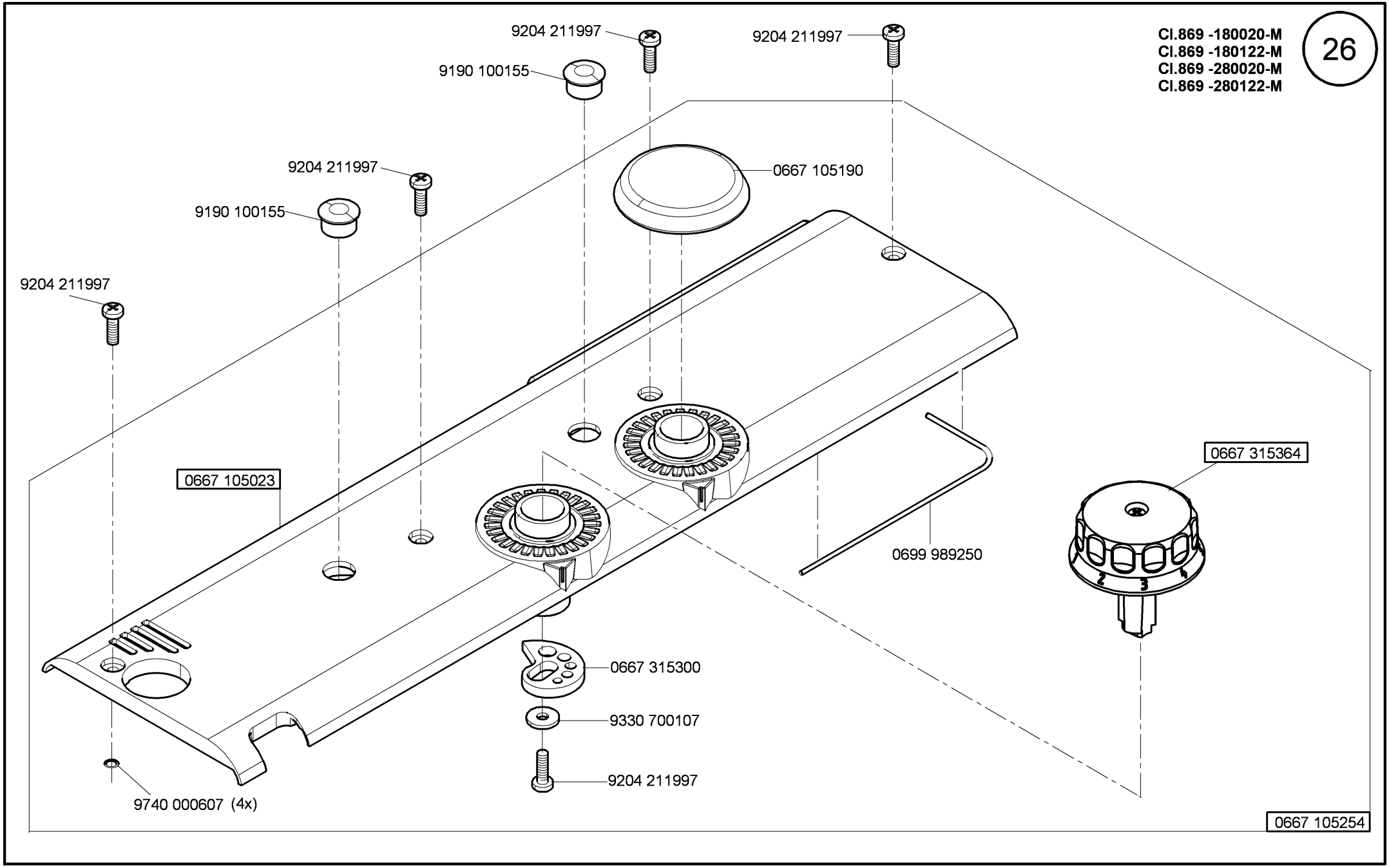
Cl.869 -180020-M
Cl.869 -180122-M
Cl.869 -280020-M
Cl.869 -280122-M
26
9204 211997
9204 211997
9190 100155
0667 105190
9204 211997
9190 100155
9204 211997
0667 105023
0667 315364
0699 989250
0667 315300
9330 700107
9204 211997
9740 000607 (4x)
0667 105254

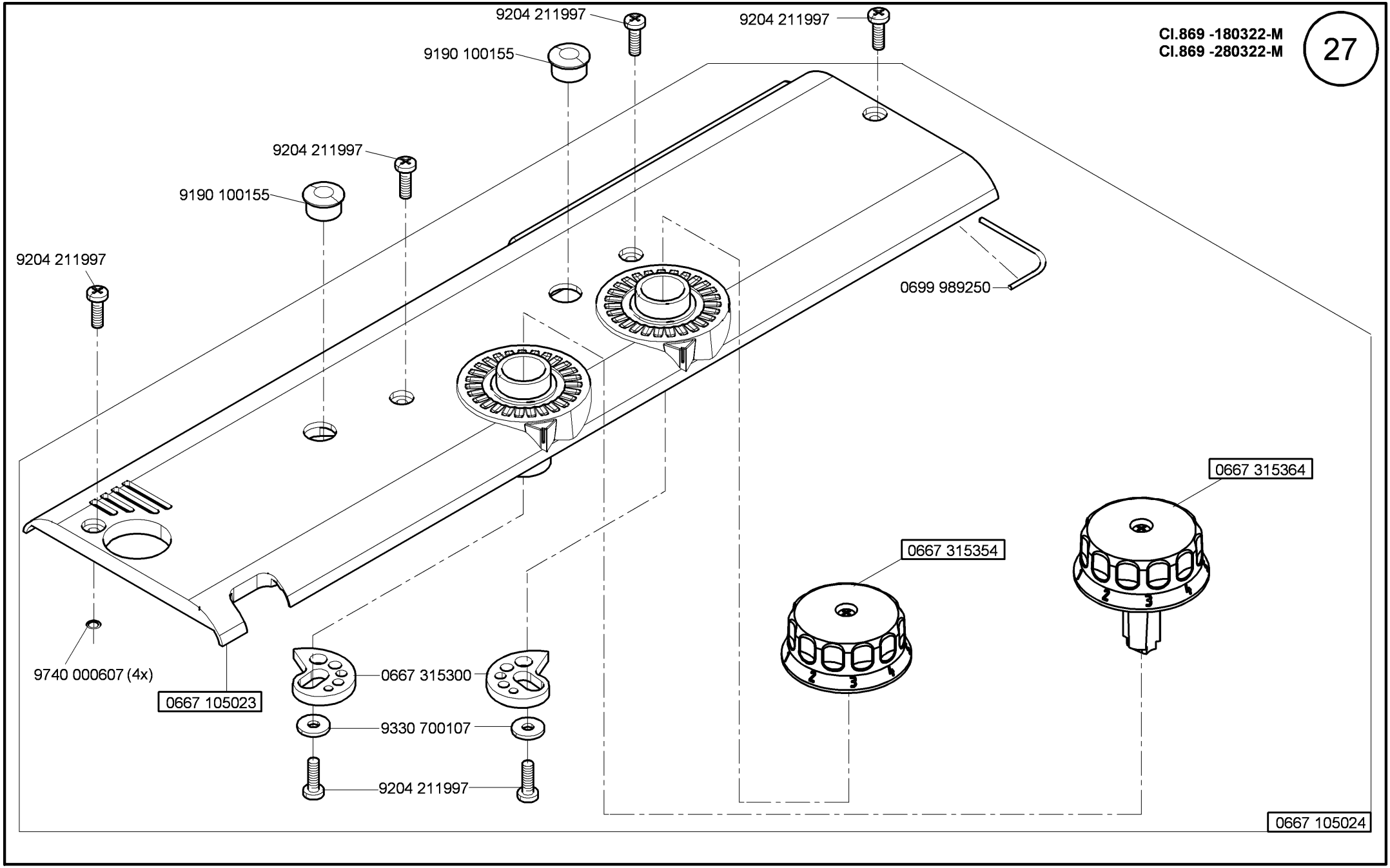
9204 211997
9204 211997
9190 100155
CI.869 -180322-M
CI.869 -280322-M
27
9204 211997
9190 100155
9204 211997
0699 989250
0667 315364
0667 315354
9740 000607 (4x)
0667 105023
0667 315300
9330 700107
9204 211997
0667 105024

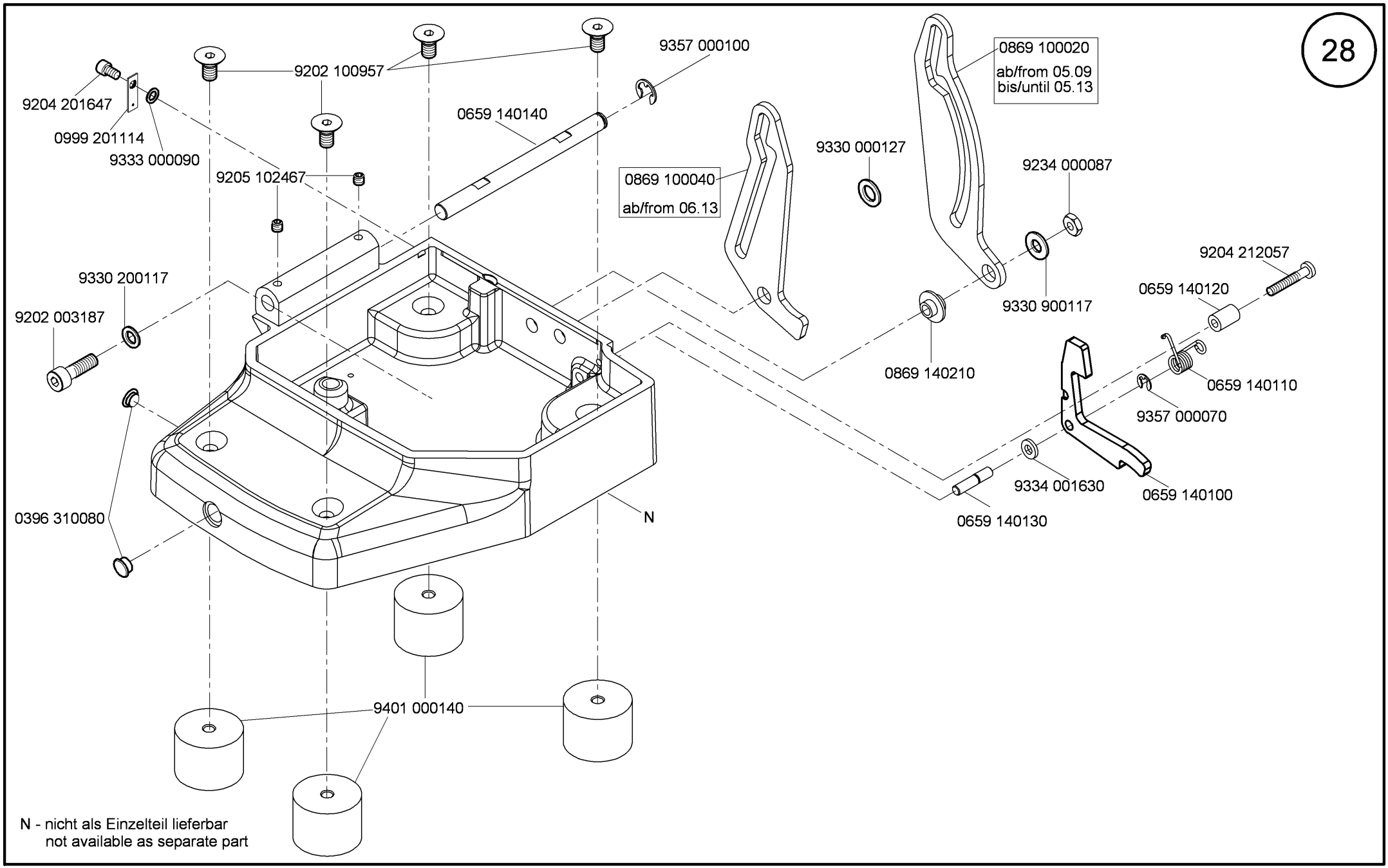
28
9357 000100
0869 100020
ab/from 05.09
bis/until 05.13
9202 100957
9204 201647
0999 201114
9333 000090
0659 140140
9330 000127
9234 000087
9205 102467
0869 100040
ab/from 06.13
9204 212057
9330 200117
0659 140120
9202 003187
9330 900117
0869 140210
0659 140110
9357 000070
9334 001630
0659 140100
0396 310080
N
0659 140130
9401 000140
N - nicht als Einzelteil lieferbar
not available as separate part

Cl. 869 - M

Cl.869 -180020-M
Cl.869 -180122-M
Cl.869 -180322-M

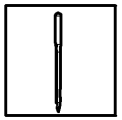

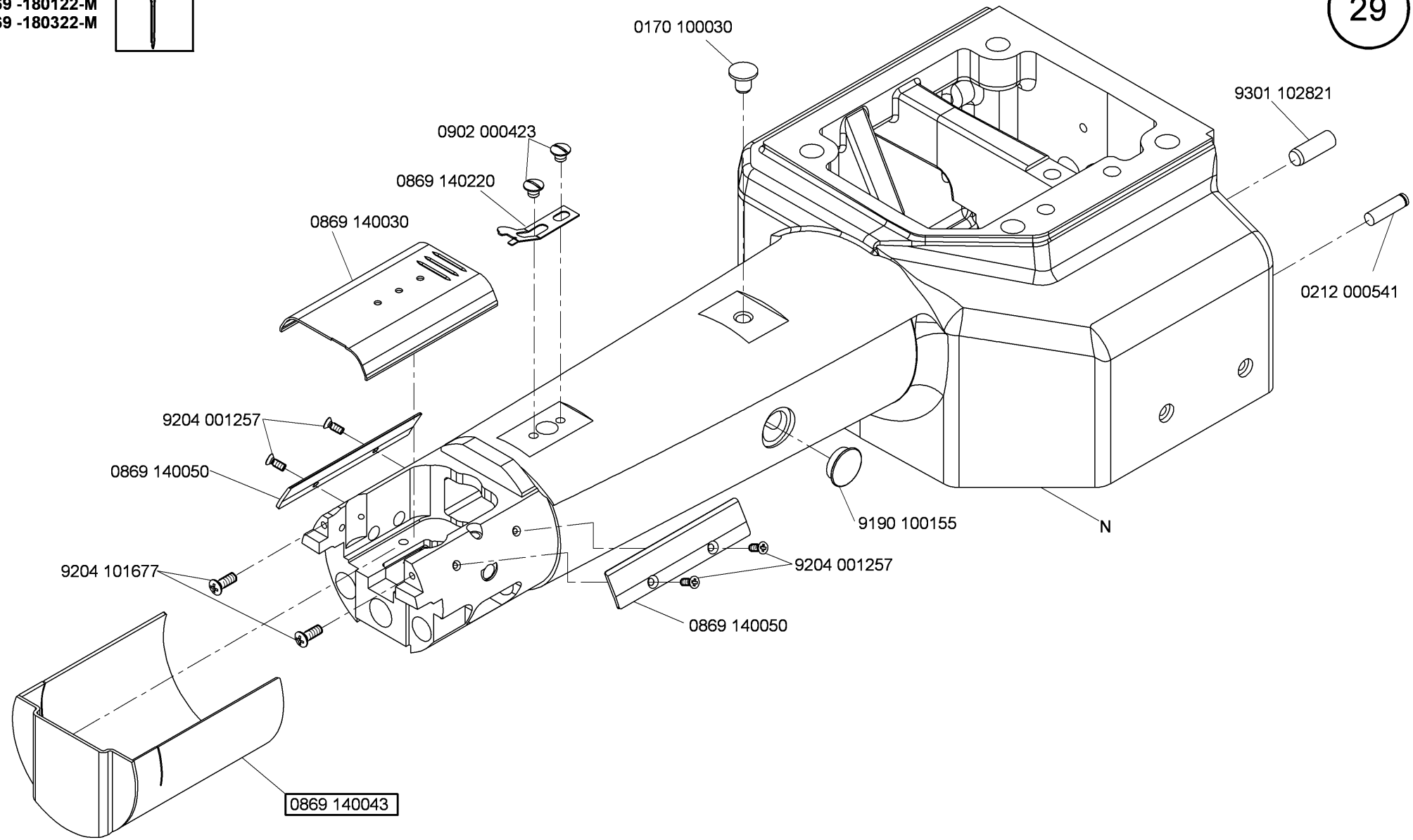

Cl. 869 - M

Cl.869 -280020-M
Cl.869 -280122-M
Cl.869 -280322-M

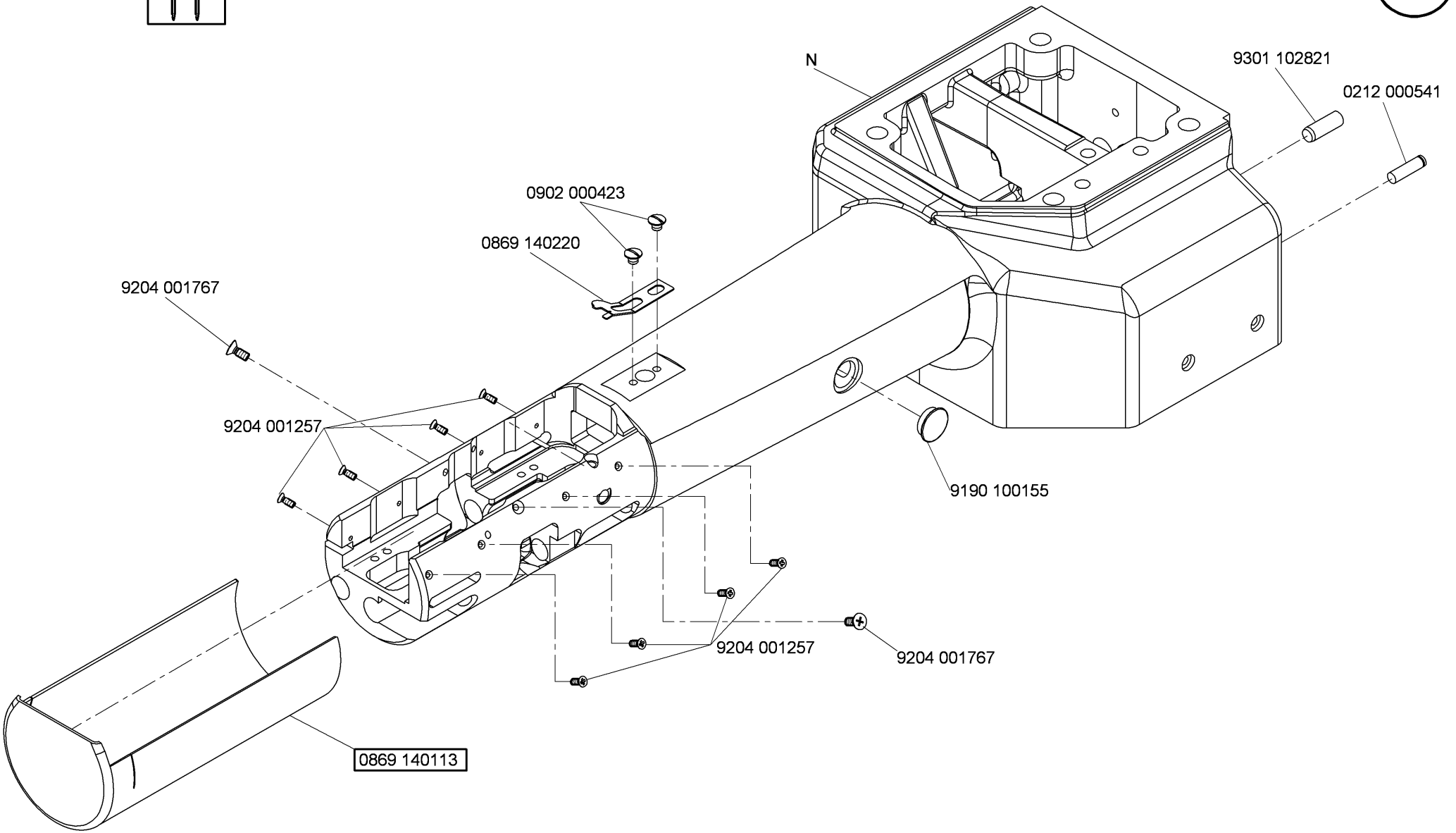

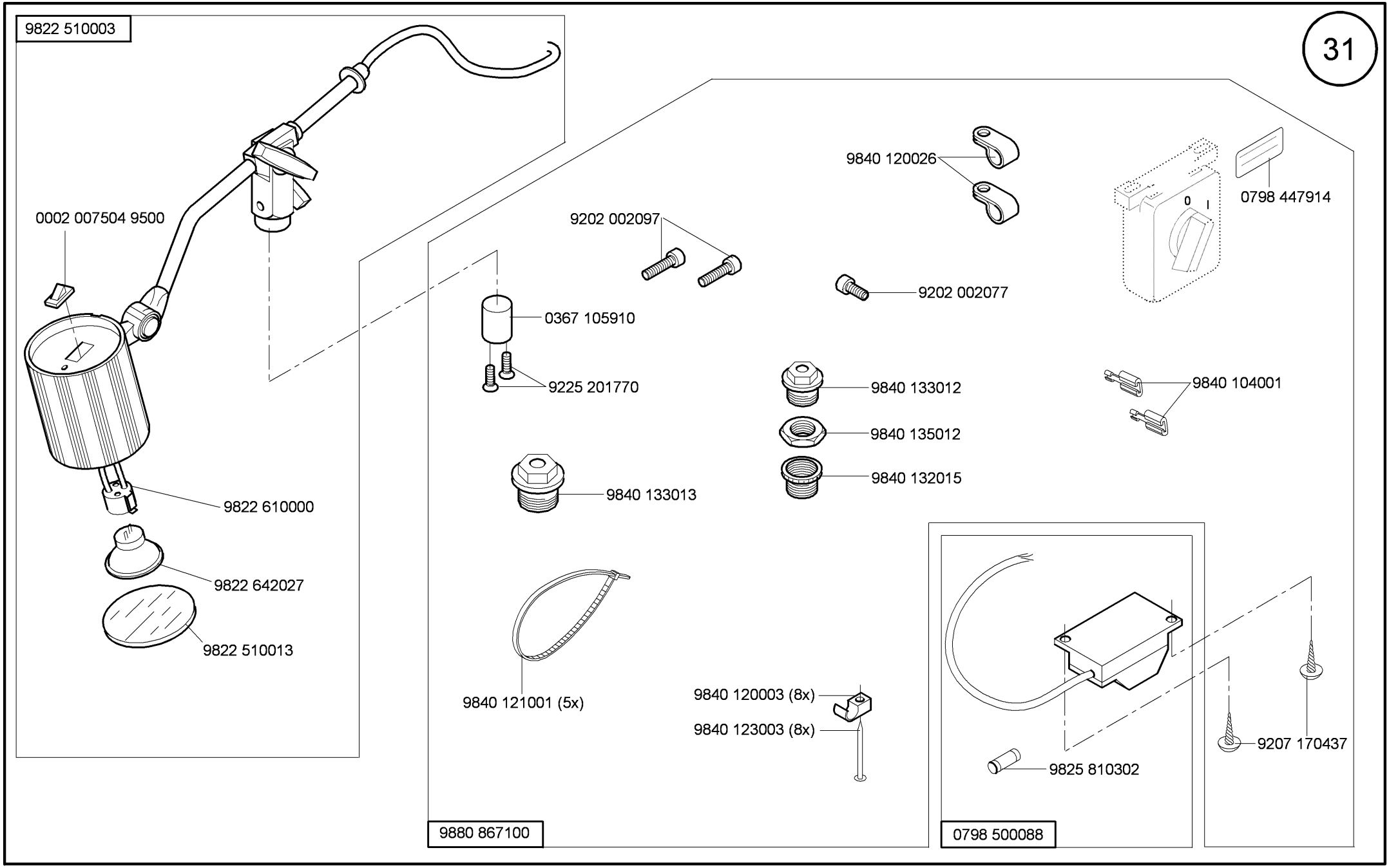
9822 510003
0002 007504 9500
9822 610000
9822 642027
9822 510013
9840 120026
0798 447914
9202 002097
9202 002077
0367 105910
9225 201770
9840 133012
9840 104001
9840 135012
9840 132015
9840 133013
9840 121001 (5x)
9840 120003 (8x)
9840 123003 (8x)
9825 810302
9207 170437
9880 867100
0798 500088

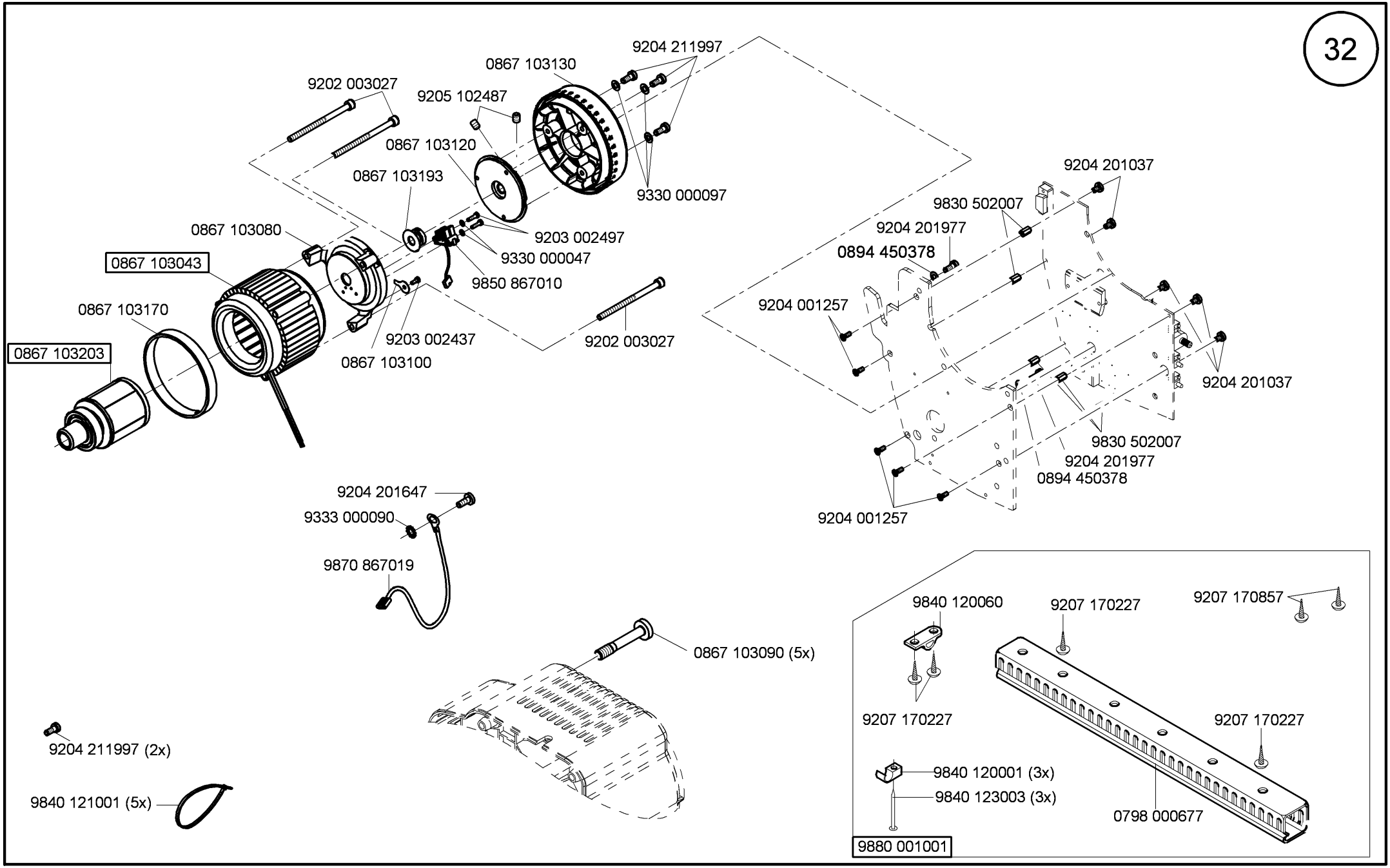
9204 211997
0867 103130
9202 003027
9205 102487
0867 103120
0867 103193
9330 000097
0867 103080
9203 002497
9330 000047
0867 103043
9850 867010
0867 103170
9203 002437
9202 003027
0867 103100
0867 103203
9204 201037
9830 502007
9204 201977
0894 450378
9204 001257
9204 201037
9830 502007
9204 201977
0894 450378
9204 001257
9204 201647
9333 000090
9870 867019
0867 103090 (5x)
9204 211997 (2x)
9840 121001 (5x)
9840 120060
9207 170227
9207 170857
9207 170227
9207 170227
9840 120001 (3x)
9840 123003 (3x)
0798 000677
9880 001001

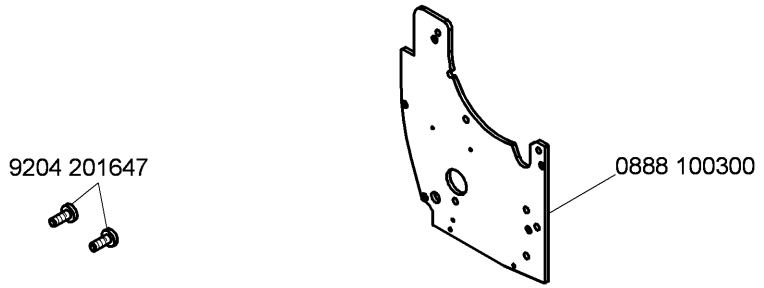
9204 201647
0888 100300

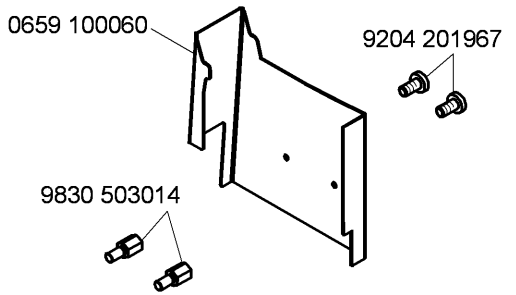
0659 100060
9204 201967
9830 503014

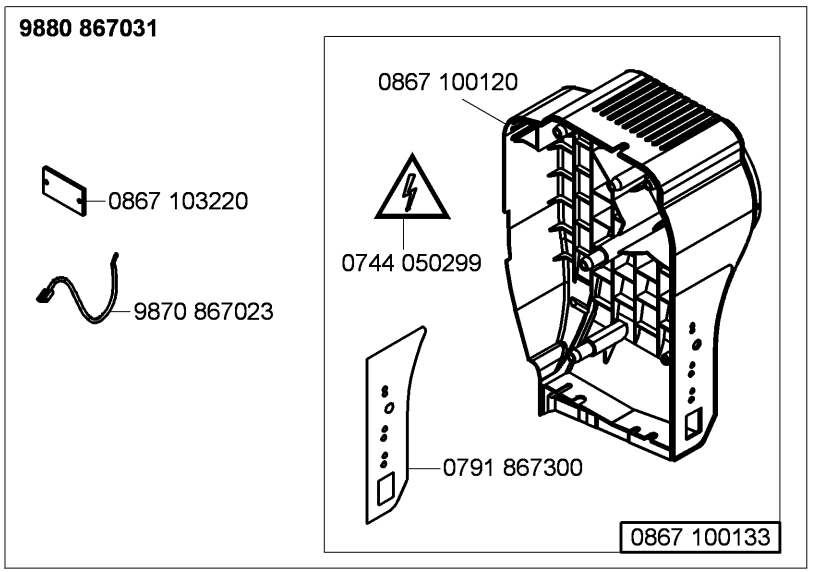
9880 867031
0867 100120
0867 103220
0744 050299
9870 867023
0791 867300
0867 100133

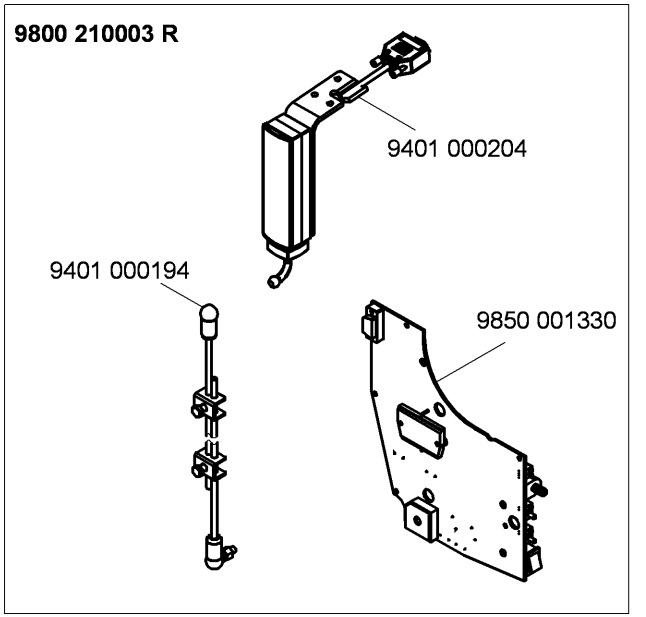
9800 210003 R
9401 000204
9401 000194
9850 001330

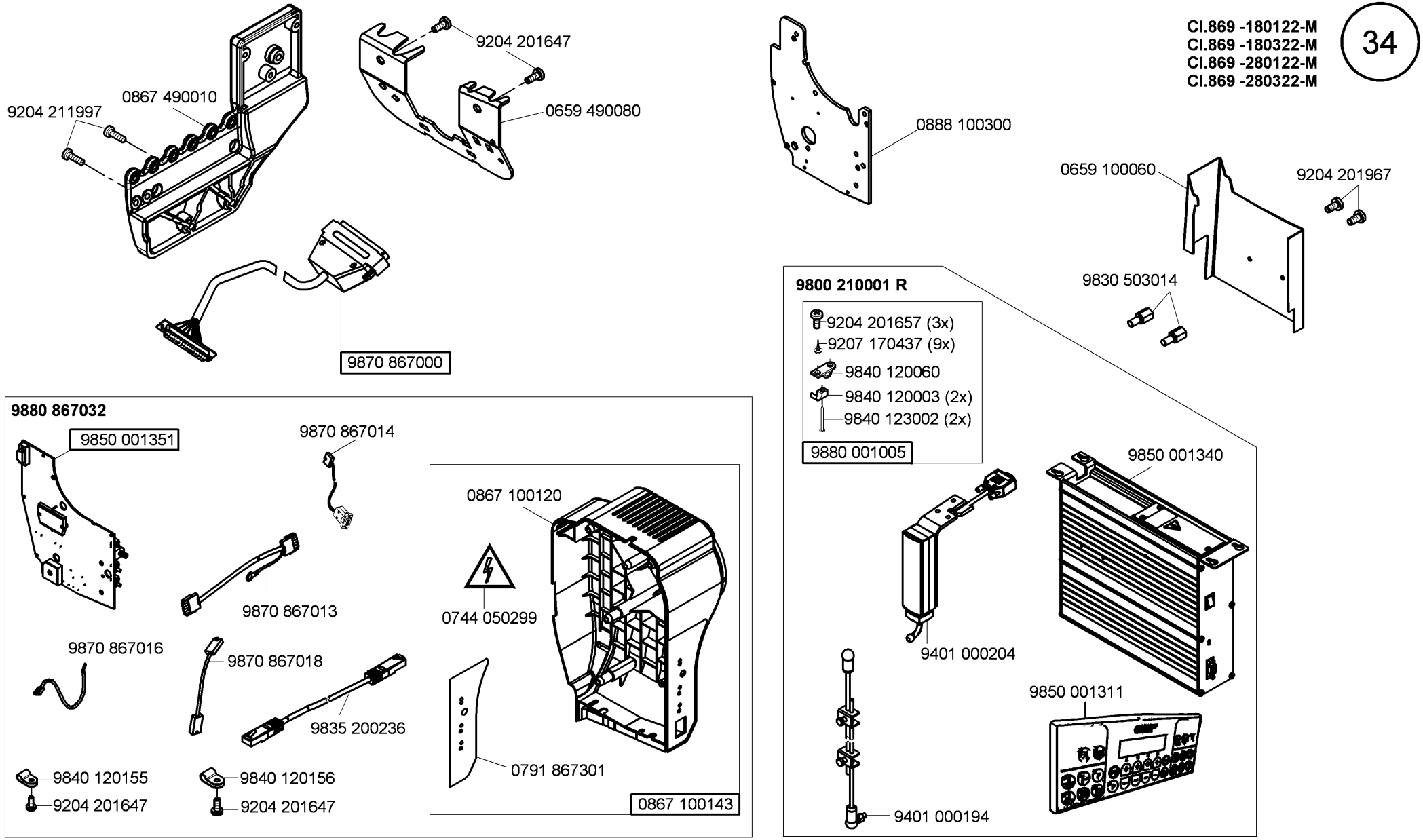
9204 211997
0867 490010
9204 201647
0659 490080
0888 100300
0659 100060
9204 201967
9830 503014
9870 867000
9880 867032
9850 001351
9870 867014
9870 867013
9870 867016
9870 867018
9835 200236
9840 120155
9204 201647
9840 120156
9204 201647
0867 100120
0744 050299
0791 867301
0867 100143
9800 210001 R
9204 201657 (3x)
9207 170437 (9x)
9840 120060
9840 120003 (2x)
9840 123002 (2x)
9880 001005
9850 001340
9401 000204
9850 001311
9401 000194

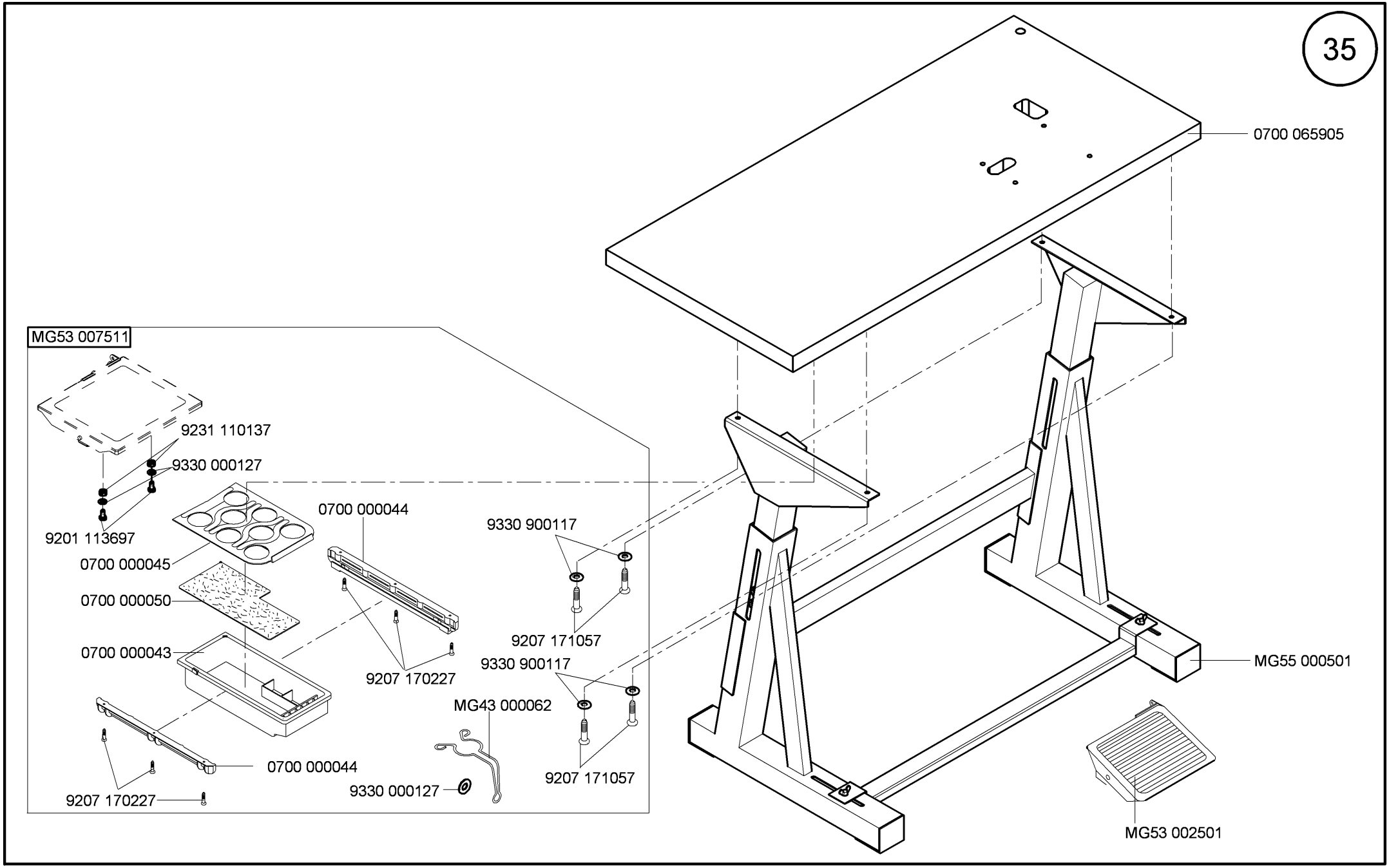
0700 065905
MG53 007511
9231 110137
9330 000127
9201 113697
0700 000045
0700 000050
0700 000043
0700 000044
9207 170227
0700 000044
9207 170227
9330 900117
9207 171057
9330 900117
9207 171057
MG43 000062
9330 000127
MG55 000501
MG53 002501

Cl. 869 - M

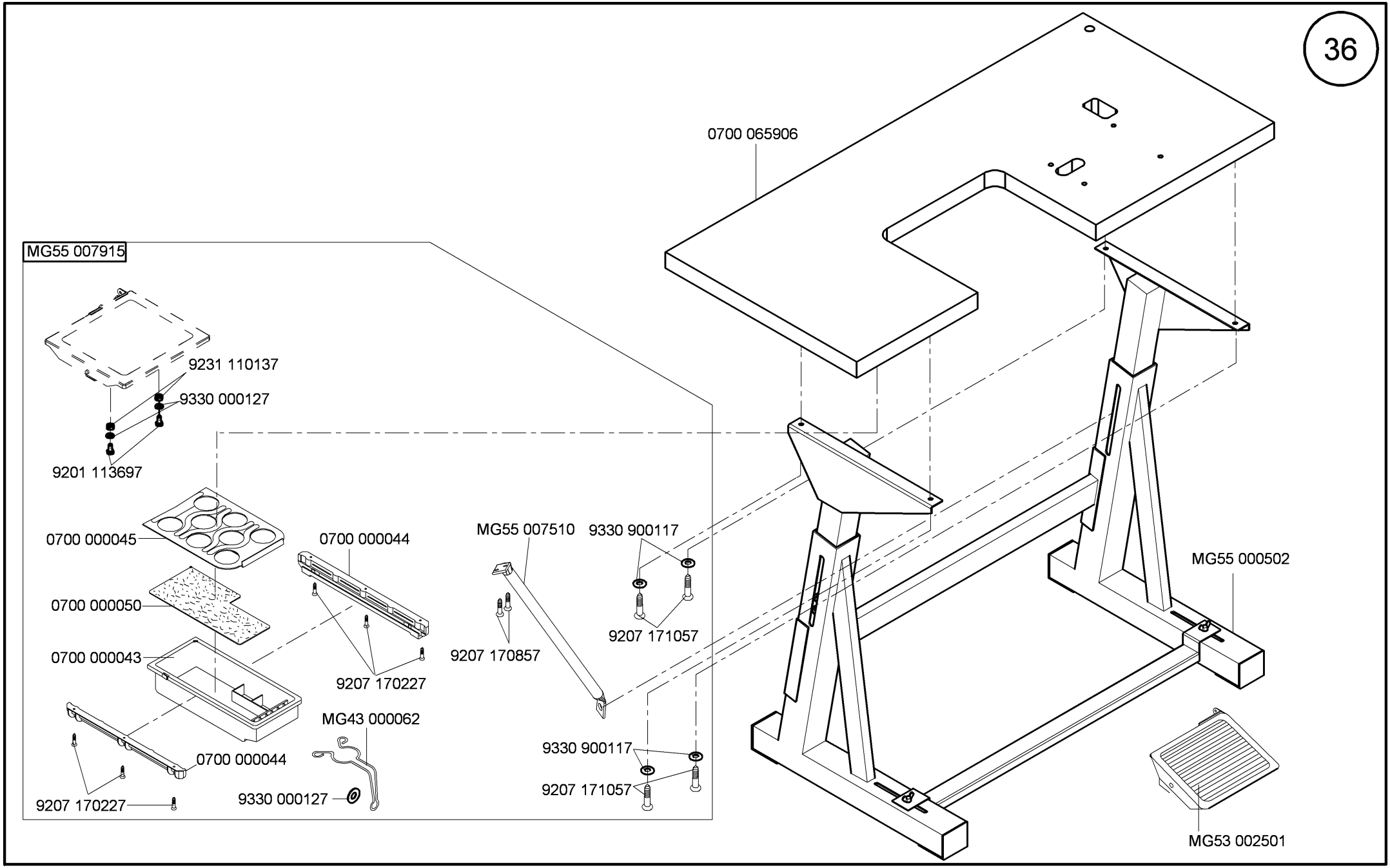
0700 065906
MG55 007915
9231 110137
9330 000127
9201 113697
0700 000045
0700 000050
0700 000043
0700 000044
9207 170227
0700 000044
9207 170227
MG43 000062
9330 000127
MG55 007510
9330 900117
9207 171057
9207 170857
9330 900117
9207 171057
MG55 000502
MG53 002501

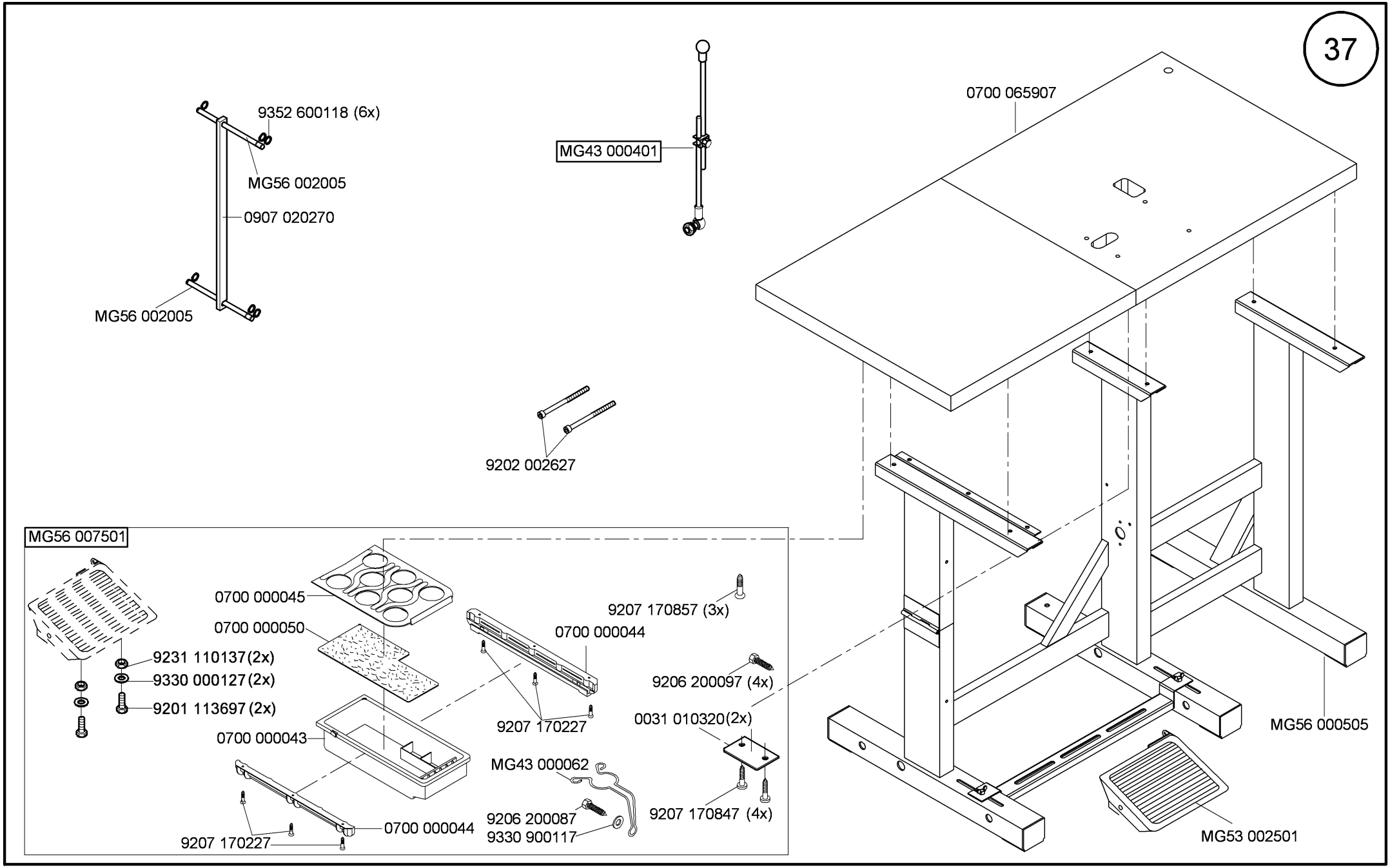
37
9352 600118 (6x)
MG56 002005
0907 020270
MG56 002005
MG43 000401
0700 065907
9202 002627
MG56 007501
0700 000045
0700 000050
9231 110137(2x)
9330 000127(2x)
9201 113697(2x)
0700 000043
9207 170227
0700 000044
9207 170857 (3x)
0700 000044
9206 200097 (4x)
9207 170227
0031 010320(2x)
MG43 000062
9206 200087
9330 900117
9207 170847 (4x)
MG56 000505
MG53 002501

auf Wunsch
on request

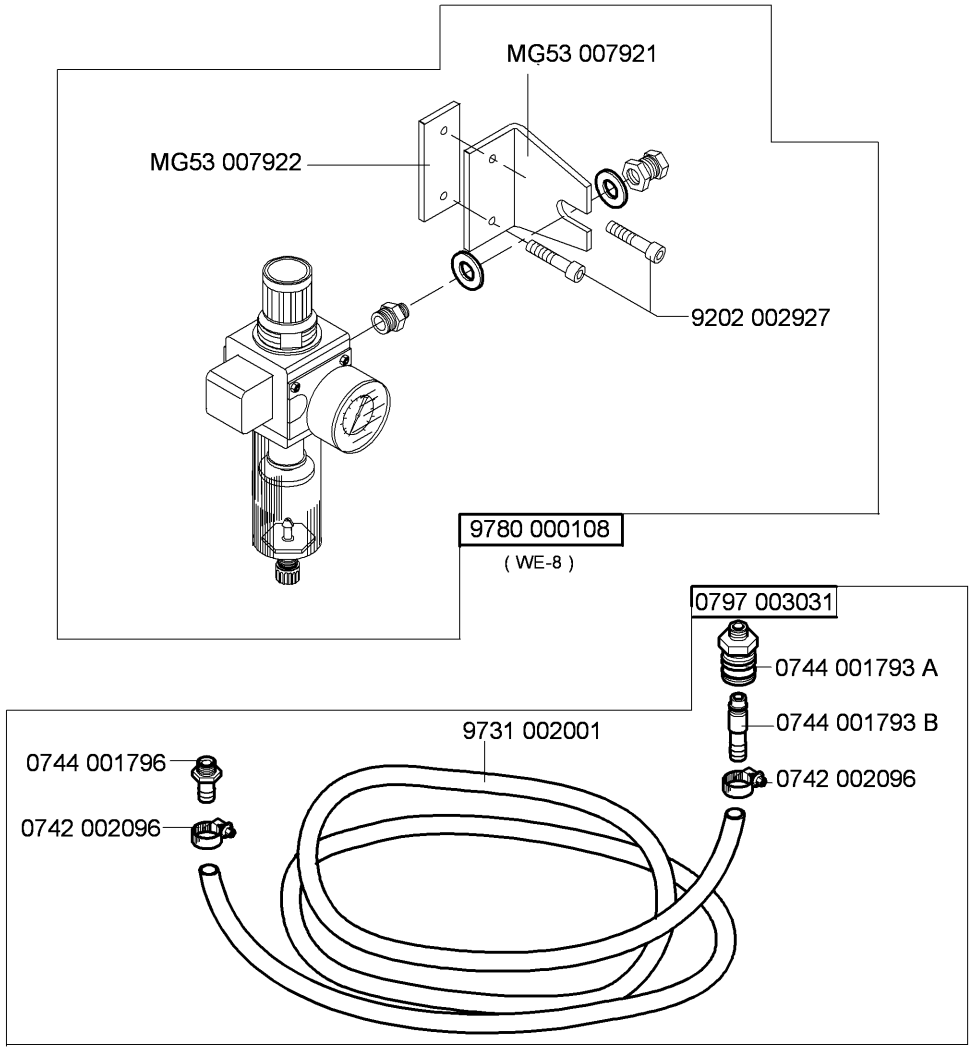

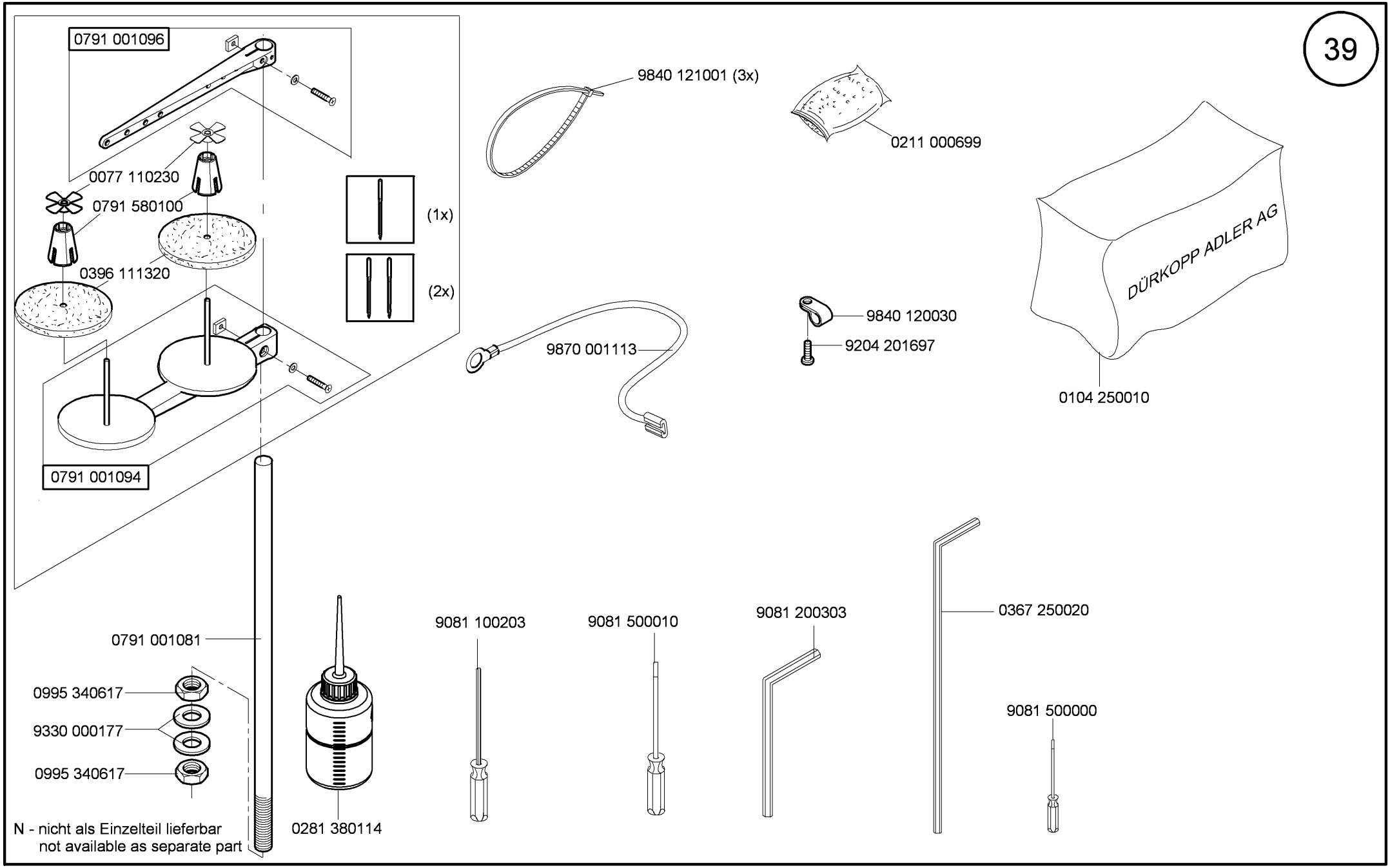

N - nicht als Einzelteil lieferbar
not available as separate part

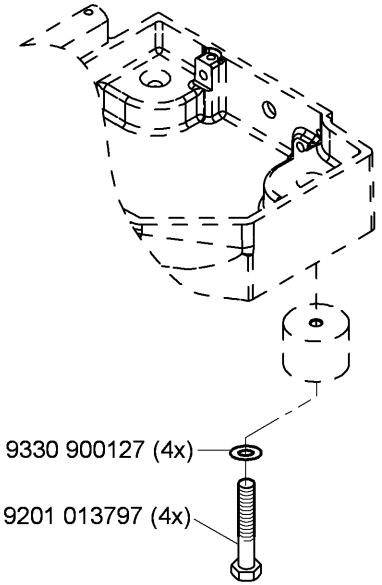

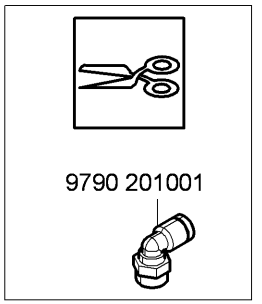

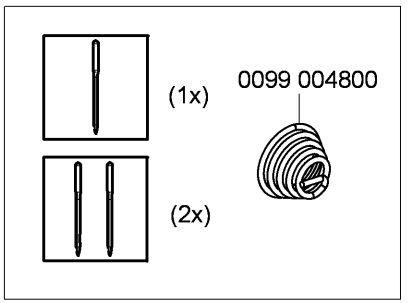

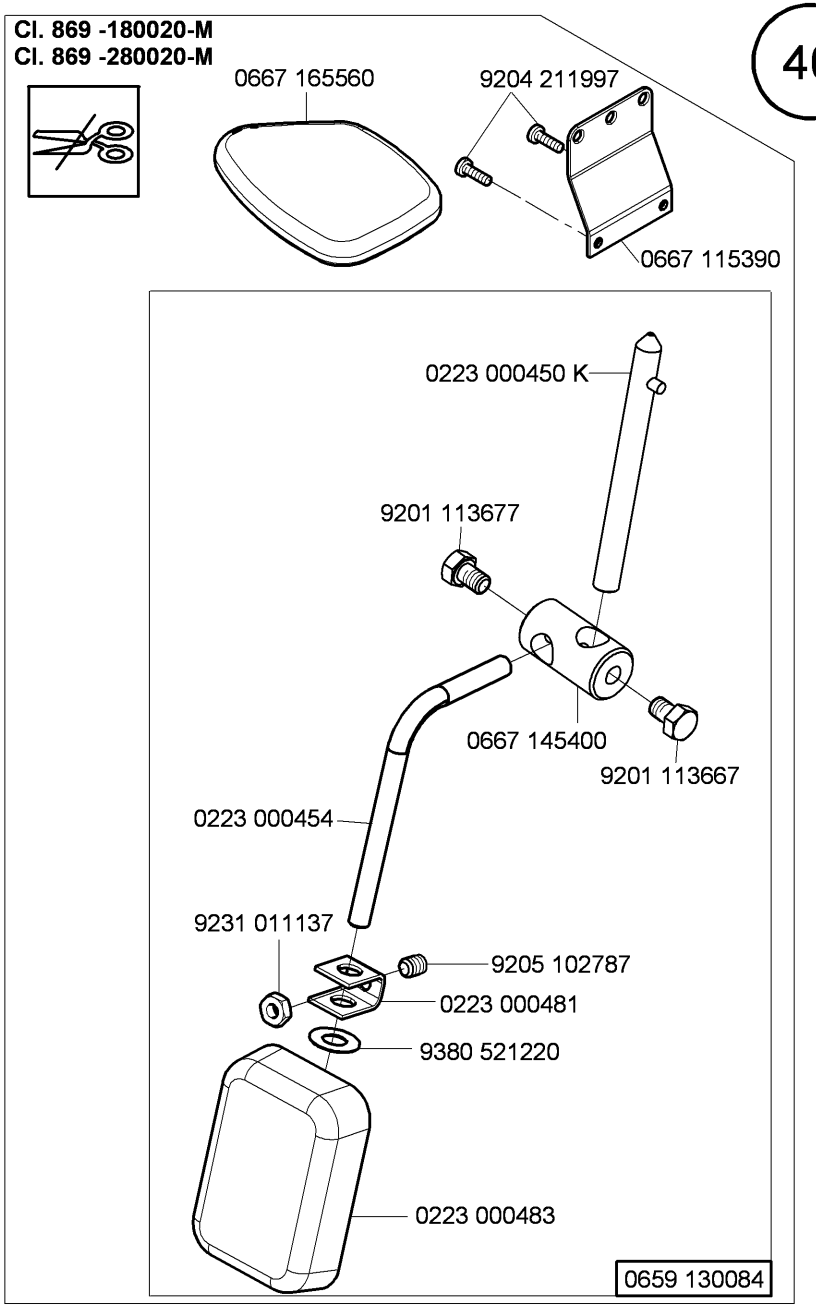

N - nicht als Einzelteil lieferbar
not available as separate part

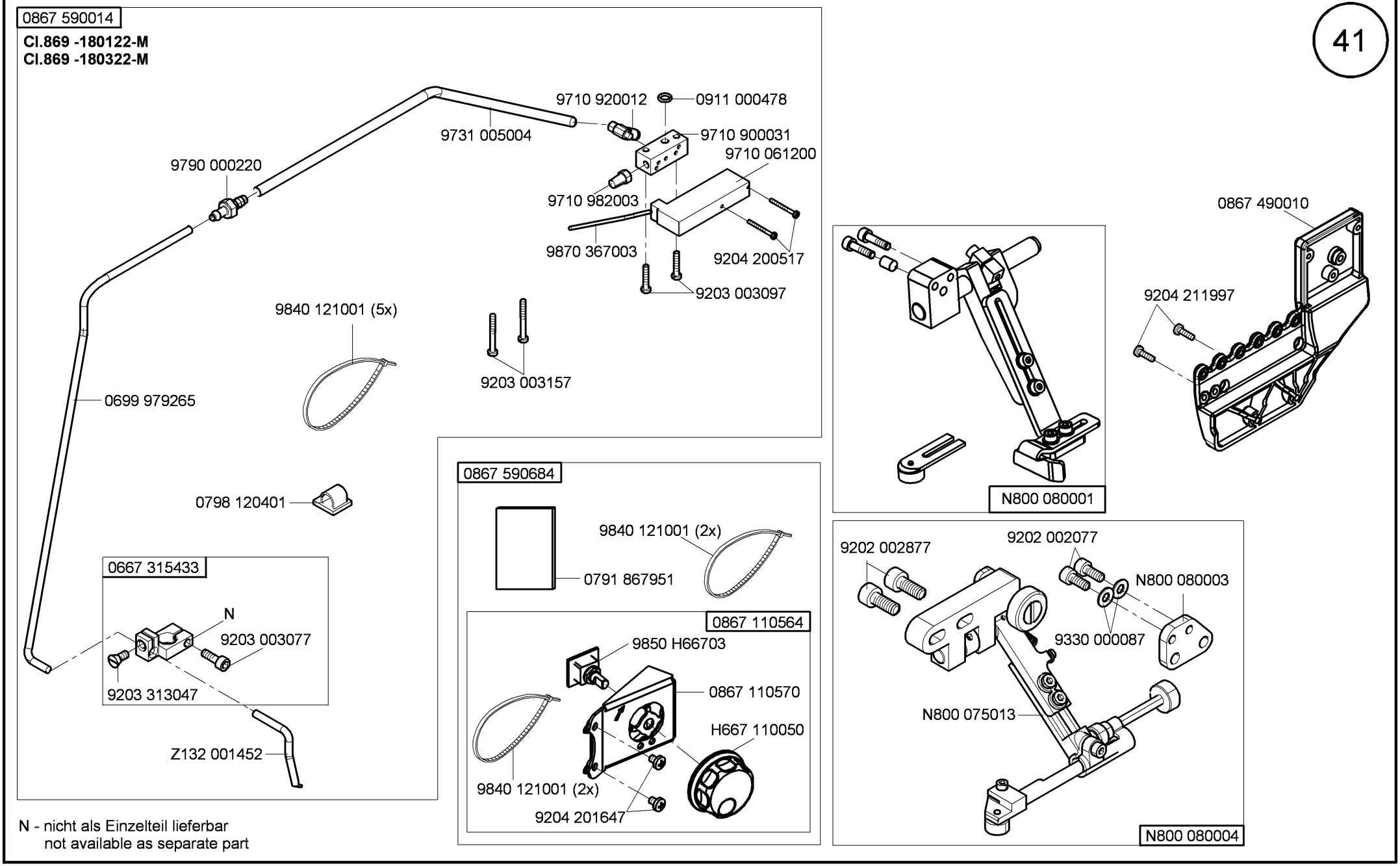

N - nicht als Einzelteil lieferbar
not available as separate part

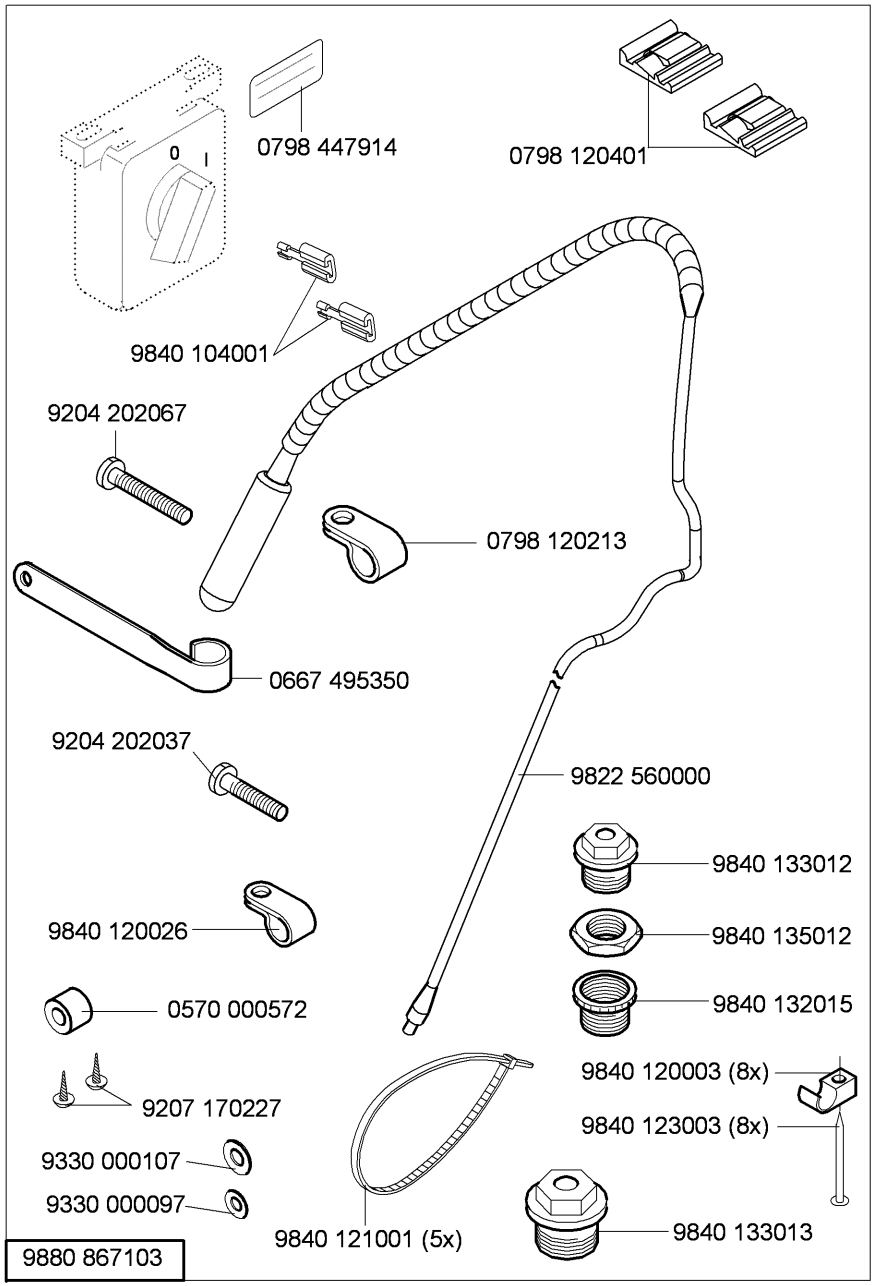
0798 447914
0798 120401
9840 104001
9204 202067
0798 120213
0667 495350
9204 202037
9822 560000
9840 133012
9840 120026
9840 135012
0570 000572
9840 132015
9840 120003 (8x)
9207 170227
9840 123003 (8x)
9330 000107
9330 000097
9840 121001 (5x)
9840 133013
9880 867103

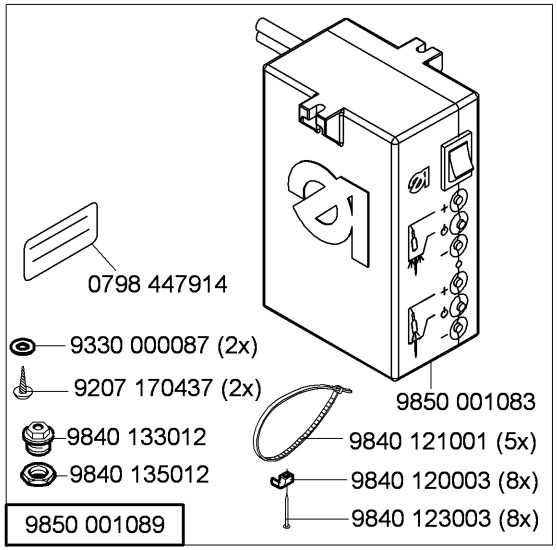
0798 447914
9330 000087 (2x)
9207 170437 (2x)
9840 133012
9840 135012
9850 001083
9840 121001 (5x)
9840 120003 (8x)
9840 123003 (8x)
9850 001089

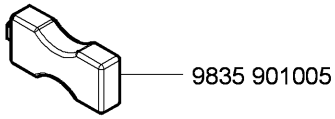
9835 901005

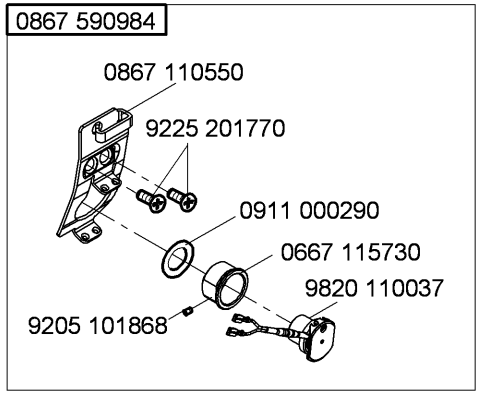
0867 590984
0867 110550
9225 201770
0911 000290
0667 115730
9820 110037
9205 101868

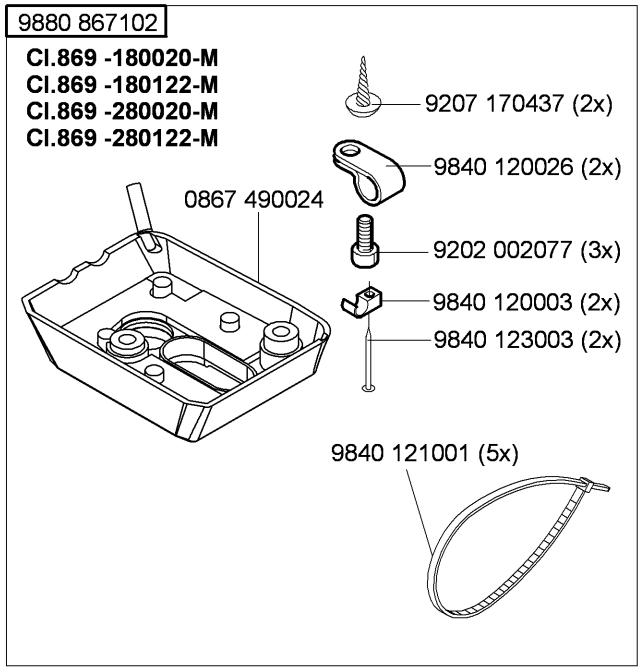
9880 867102
Cl.869 -180020-M
Cl.869 -180122-M
Cl.869 -280020-M
Cl.869 -280122-M
9207 170437 (2x)
9840 120026 (2x)
0867 490024
9202 002077 (3x)
9840 120003 (2x)
9840 123003 (2x)
9840 121001 (5x)

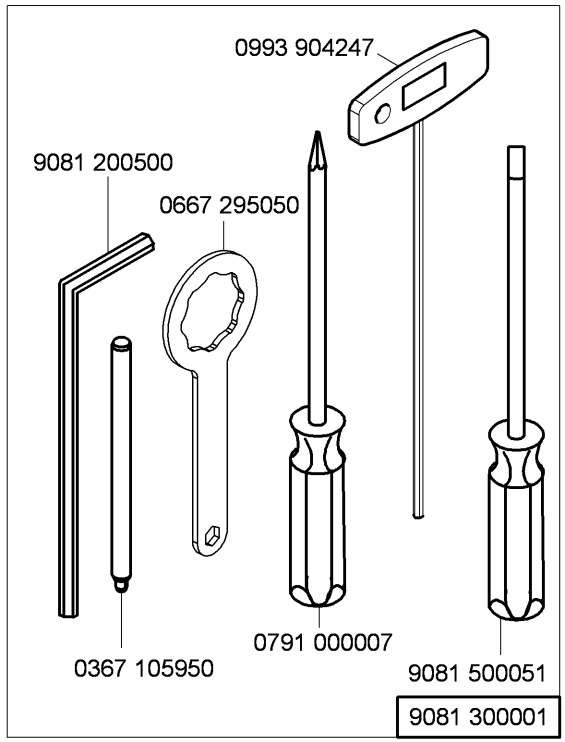
0993 904247
9081 200500
0667 295050
0367 105950
0791 000007
9081 500051
9081 300001

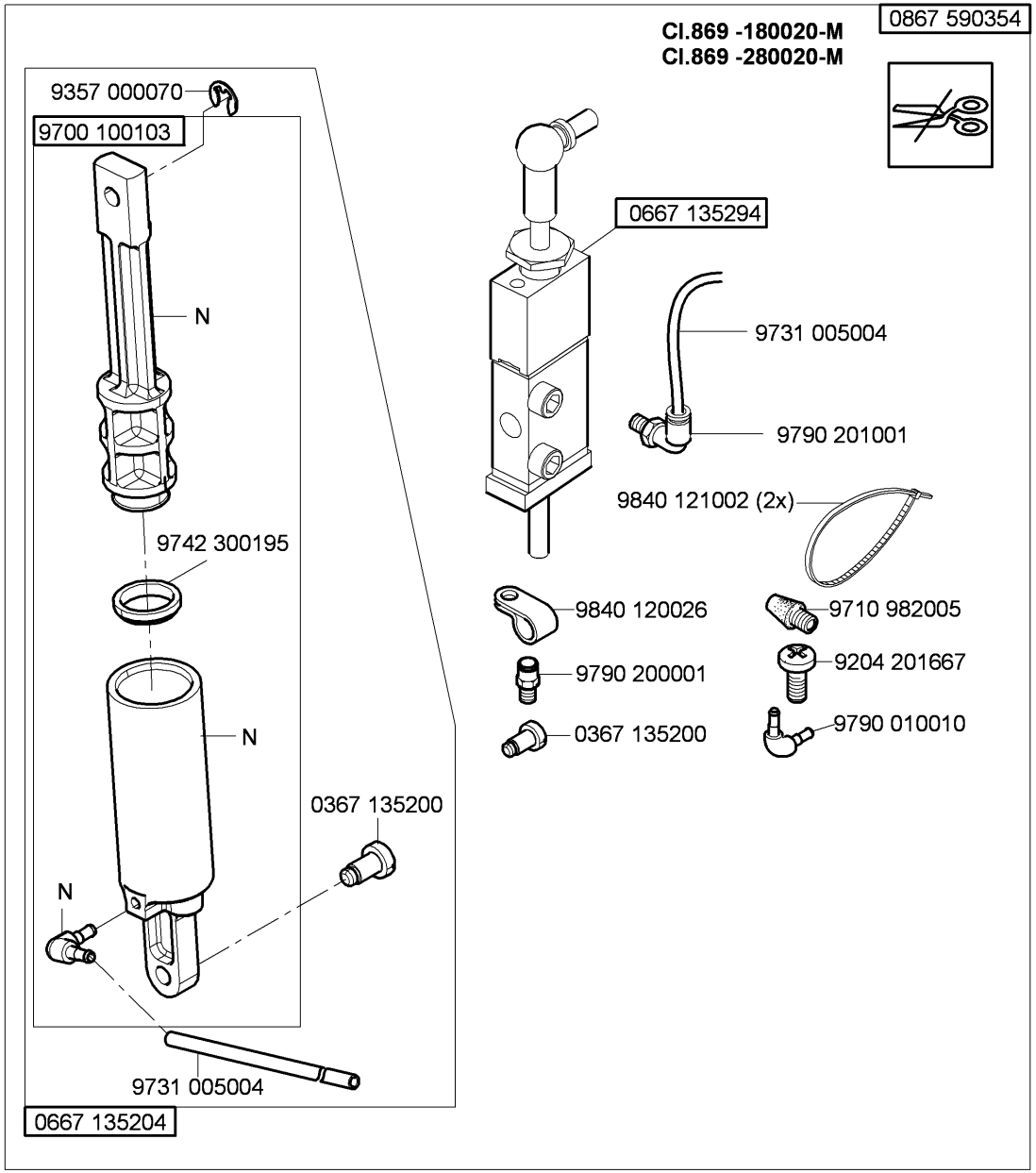

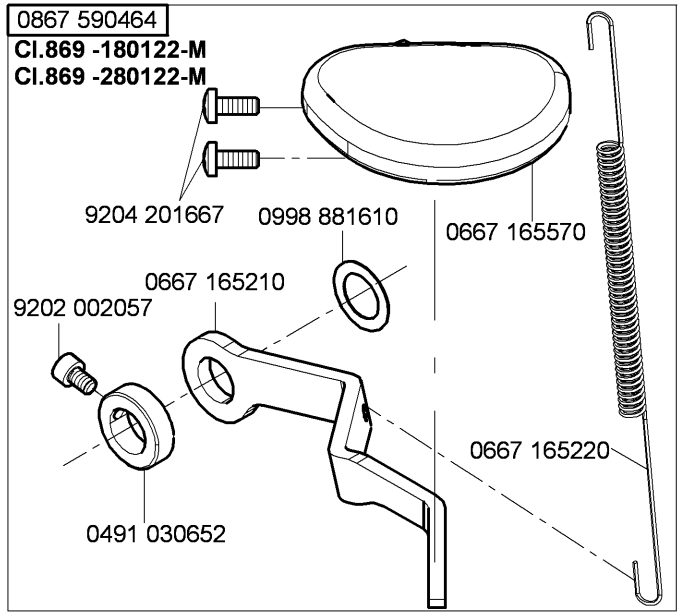

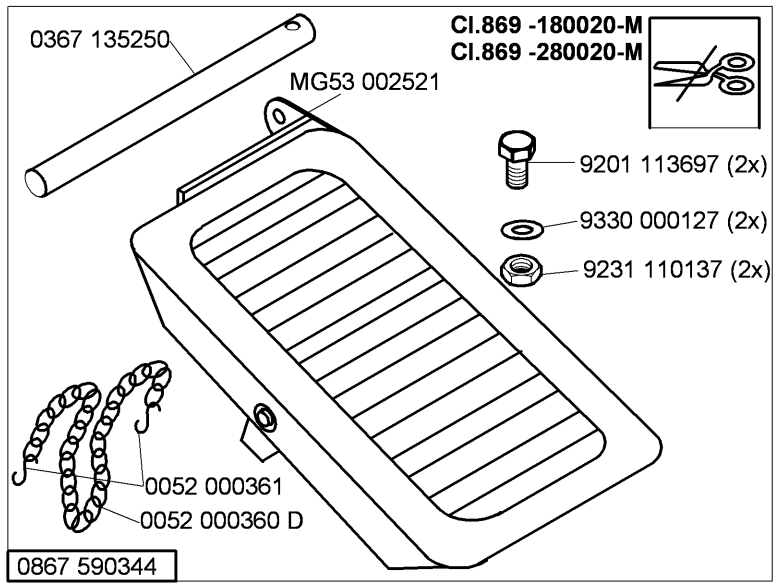

N - nicht als Einzelteil lieferbar
not available as separate part

Teile-Nr./Part-No.	Tafel/Table	Teile-Nr./Part-No.	Tafel/Table	Teile-Nr./Part-No.	Tafel/Table	Teile-Nr./Part-No.	Tafel/Table	Teile-Nr./Part-No.	Tafel/Table
0002 007504 9500	31	0291 000538	24	0491 030652	21,43	0667 115070	16,18	0667 115570	18,19
0031 010320	37	0367 100190	24	0556 000821 A	20	0667 115080	16,18	0667 115580	18,19
0037 001280	16,17,18,19	0367 105083	5	0570 000572	42	0667 115090	16,18	0667 115590	16,17,18,19
0052 000360 D	43	0367 105180	5	0570 000623	6	0667 115094	18	0667 115600	16,17
0052 000361	43	0367 105910	31	0570 001847	22,23	0667 115110	18,19	0667 115610	16,17,18,19
0053 000350	16,18	0367 105950	42	0659 100060	33,34	0667 115120	16,17,18,19	0667 115620	16,17
0061 001050	16,17,18,19	0367 110340	16,17,18,19	0659 130011	9	0667 115130	16,18	0667 115630	16,17,18,19
0077 110230	39	0367 110360	16,17,18,19	0659 130013	9	0667 115134	16,18	0667 115640	16,17,18,19
0099 004800	40	0367 120100	3	0659 130020	9	0667 115140	16,18	0667 115730	42
0099 004910	16,17,18,19	0367 125020	5	0659 130040	9	0667 115150	16,18	0667 125060	4
0104 250010	39	0367 125194	3	0659 130050	9	0667 115160	16,18	0667 125100	3
0170 100030	29	0367 135200	10,43	0659 130060	9	0667 115170	16,17,18,19	0667 125160	3
0211 000085	24	0367 135250	43	0659 130070	9	0667 115180	16,17	0667 125243	3
0211 000699	39	0367 145110	8	0659 130084	40	0667 115203	17,19	0667 125250	3
0212 000541	29,30	0367 145180	5	0659 140100	28	0667 115210	17,19	0667 125254	3
0216 000591	15	0367 150850	24	0659 140110	28	0667 115220	19	0667 135013	8
0219 000321	25	0367 165120	5	0659 140120	28	0667 115224	19	0667 135033	8
0223 000450 K	40	0367 165970	11,20	0659 140130	28	0667 115250	16,17,18,19	0667 135094	8
0223 000454	40	0367 250020	39	0659 140140	28	0667 115280	25	0667 135103	8
0223 000481	40	0367 315014	5	0659 380030	24	0667 115290	16,17,18,19	0667 135124	8
0223 000483	40	0367 315024	5	0659 380040	24	0667 115320	3	0667 135190	5
0244 000403	15	0367 315130	5	0659 490080	34	0667 115354	17,19	0667 135204	10,43
0244 000700	5,8	0367 315223	5,8	0667 100050	3	0667 115360	16,18	0667 135294	43
0245 001660 A	12	0367 385030	24	0667 105023	26,27	0667 115390	40	0667 145074	2
0265 000911	16,18	0367 385133	3	0667 105024	27	0667 115420	16,18	0667 145400	40
0271 000275	15	0367 495010	25	0667 105053	1	0667 115430	16,18	0667 155594	12
0271 001639	20	0396 111320	39	0667 105060	25	0667 115440	17	0667 156190	12
0281 380114	39	0396 310080	28	0667 105120	25	0667 115444	17	0667 156320	12
0291 000159	3	0467 110220	16,17,18,19	0667 105144	25	0667 115490	16,17	0667 160170	20
0291 000334	20	0467 150040	12	0667 105190	26	0667 115514	16	0667 160350	20
0291 000347	25	0467 150120	12	0667 105254	26	0667 115520	16,17,18,19	0667 160374	20
0291 000537	24	0467 150130	12	0667 110340	25	0667 115530	16,17,18,19	0667 160480	5,6

Teile-Nr./Part-No.	Tafel/Table	Teile-Nr./Part-No.	Tafel/Table	Teile-Nr./Part-No.	Tafel/Table	Teile-Nr./Part-No.	Tafel/Table	Teile-Nr./Part-No.	Tafel/Table
0667 165130	5	0667 315300	26,27	0744 001155	17,19	0867 103193	32	0867 590684	41
0667 165151	6	0667 315314	5	0744 001793 A	38	0867 103203	32	0867 590984	42
0667 165154	6	0667 315320	5	0744 001793 B	38	0867 103220	33	0868 110054	18,19
0667 165190	21	0667 315330	5	0744 001796	38	0867 110034	17	0868 310080	5
0667 165210	21,43	0667 315354	27,26	0744 050299	33,34	0867 110064	19	0868 310084	5
0667 165220	21,43	0667 315364	27	0767 150590	12	0867 110250	16,17	0868 310090	5
0667 165234	20	0667 315433	41	0791 000007	42	0867 110260	18,19	0869 100020	28
0667 165243	20	0667 385013	5,6	0791 001081	39	0867 110280	16,18	0869 100040	28
0667 165250	20	0667 385033	24	0791 001094	39	0867 110340	16,18	0869 120023	3
0667 165260	20	0667 385143	24	0791 001096	39	0867 110550	42	0869 140030	29
0667 165284	20	0667 385174	24	0791 580100	39	0867 110564	41	0869 140043	29
0667 165560	40	0667 385180	25	0791 867300	33	0867 110570	41	0869 140050	29
0667 165570	21,43	0667 385220	24	0791 867301	34	0867 160620	5,6	0869 140063	2
0667 165694	20	0667 495093	23	0791 867951	41	0867 160630	5,6	0869 140070	2
0667 170120	15	0667 495290	22,23	0797 003031	38	0867 160640	5	0869 140113	30
0667 175030	15	0667 495350	42	0798 000677	32	0867 170184	15	0869 140184	2
0667 175034	15	0688 130280	8	0798 120213	42	0867 172050	15	0869 140204	2
0667 175040	15	0688 130290	8	0798 120401	41,42	0867 172060	15	0869 140210	28
0667 175060	15	0688 320630	14	0798 447914	31,42	0867 172083	15	0869 140220	29,30
0667 235010	3	0688 320710	5	0798 500088	31	0867 172103	15	0869 150023	13
0667 295050	42	0688 350160	14	0818 160210	6	0867 172110	15	0869 150040	13
0667 310563	5	0699 979104	24	0867 100120	33,34	0867 172120	15	0869 150060	12
0667 315053	5	0699 979265	41	0867 100133	33	0867 310430	5	0869 150070	13
0667 315113	5	0699 989250	25,26,27	0867 100143	34	0867 310440	5	0869 150090	13
0667 315164	5	0700 000043	35,36,37	0867 100240	1	0867 382030	24	0869 150104	13
0667 315174	11	0700 000044	35,36,37	0867 103043	32	0867 490010	34,41	0869 150110	13
0667 315203	4	0700 000045	35,36,37	0867 103080	32	0867 490024	25,42	0869 150124	13
0667 315243	4	0700 000050	35,36,37	0867 103090	32	0867 490400	22,23	0869 150130	13
0667 315253	4	0700 065905	35	0867 103100	32	0867 590014	41	0869 150150	13
0667 315273	5	0700 065906	36	0867 103120	32	0867 590344	43	0869 150170	13
0667 315280	5	0700 065907	37	0867 103130	32	0867 590354	43	0869 150180	12
0667 315294	5	0742 002096	38	0867 103170	32	0867 590464	43	0869 150214	12

Teile-Nr./Part-No.	Tafel/Table	Teile-Nr./Part-No.	Tafel/Table	Teile-Nr./Part-No.	Tafel/Table	Teile-Nr./Part-No.	Tafel/Table	Teile-Nr./Part-No.	Tafel/Table
0869 160010	7	0869 350010	14	0894 450378	32	9126 100050	7	9202 003027	32
0869 160020	7	0869 350020	14	0902 000423	29,30	9126 102520	5,20	9202 003187	28
0869 160030	7	0869 350033	14	0907 020270	37	9126 102530	6	9202 003738	25
0869 160040	7	0869 350040	14	0911 000290	42	9126 102540	5,6,20	9202 012040	7
0869 160050	7	0869 350044	14	0911 000478	22,23,41	9126 108120	7,14	9202 021648	13
0869 160060	7	0869 350050	14	0933 001544	24	9126 116180	6	9202 022078	14
0869 160074	7	0869 350060	14	0992 016580	12	9126 300201	4	9202 100357	7
0869 160080	7	0869 350070	14	0992 023560	12	9129 024235	3	9202 100535	7
0869 160084	7	0869 350080	14	0992 023577	12	9130 221100	2	9202 100957	28
0869 160090	7	0869 350090	14	0993 904247	42	9190 100108	25	9202 150317	14
0869 160100	7	0869 350100	14	0995 340617	39	9190 100155	26,27,29,30	9202 150367	24
0869 160110	7	0869 350110	14	0998 881610	5,21,43	9190 400120	20	9203 002437	32
0869 160130	7	0869 350123	14	0998 881630	6	9199 000004	23	9203 002497	32
0869 160143	6	0869 350134	14	0998 882510	16,17,18,19	9201 013797	40	9203 003077	41
0869 160153	20	0869 350143	14	0999 201114	28	9201 111257	14	9203 003097	22,23,41
0869 160173	7	0869 350150	14	0999 210271	7	9201 113667	40	9203 003157	41
0869 160183	6	0869 350160	14	0999 220752	24	9201 113677	40	9203 003737	14
0869 160190	6	0869 350180	14	0999 230573	13	9201 113697	35,36,37,43	9203 100002	16,17,18,19
0869 160200	6	0869 350214	14	0999 240408	22	9202 001678	3,15	9203 211837	12
0869 160210	6	0869 350220	14	9041 100015	5,13,24	9202 002057	5,6,14,21,43	9203 312412	3
0869 160220	6	0869 350230	14	9041 100025	3	9202 002067	6,24	9203 313022	7
0869 160234	20	0869 350240	7	9041 100030	24	9202 002077	25,31,41,42	9203 313047	41
0869 160280	6	0869 350250	14	9041 100035	24	9202 002078	3,20	9203 361828	14
0869 160293	6	0869 350280	14	9041 100203	24,39	9202 002087	21	9204 001257	29,30,32
0869 160324	6	0869 350290	14	9081 200303	39	9202 002097	20,31	9204 001767	30
0869 160374	20	0869 350300	14	9081 200500	42	9202 002098	4,6,8,20	9204 101657	5
0869 160384	20	0869 350313	14	9081 300001	42	9202 002497	13	9204 101677	29
0869 160400	6	0869 380010	24	9081 500000	39	9202 002627	37	9204 200447	22
0869 160410	7	0869 380030	24	9081 500010	39	9202 002877	41	9204 200517	22,23,41
0869 160420	7	0869 380040	24	9081 500051	42	9202 002888	20	9204 201037	32
0869 310013	4	0869 380060	24	9122 200161	1	9202 002918	5	9204 201067	15,22,23
0869 310023	4	0888 100300	33,34	9122 322200	4	9202 002927	8,38		

Teile-Nr./Part-No.	Tafel/Table
9204 201647	16,17,18,19,25, 28,32,33,34,41
9204 201657	3,24,34
9204 201667	3,15,21,22,23,43
9204 201697	24,39
9204 201727	9
9204 201827	16,17,18,19
9204 201967	33,34
9204 201977	32
9204 202037	42
9204 202067	42
9204 211997	5,20,25,26,27,32, 34,40,41
9204 212057	25,28
9204 301467	23
9204 301487	15
9204 302217	11,20,21
9204 431657	17,19
9205 101847	3
9205 101868	14,52
9205 102148	7,14
9205 102158	13,14
9205 102168	7
9205 102303	5
9205 102450	7
9205 102464	20
9205 102467	1,2,4,5,6,7,8,11, 13,14,15,28
9205 102477	2,3,5,9,12,16, 18,20
9205 102487	32
9205 102787	40
9206 100637	24
9206 200087	37
9206 200097	37
9207 170227	32,35,36,37,42
9207 170437	25,31,34,42
9207 170847	37
9207 170857	32,36,37
9207 171057	35,36
9217 300517	7
9225 201240	14
9225 201750	3
9225 201770	16,17,18,19,25, 31,42
9225 201790	24
9231 000377	13
9231 000387	8
9231 011137	40
9231 110037	15
9231 110057	24
9231 110137	35,36,37,43
9234 000067	20
9234 000087	28
9301 102203	5
9301 102821	29,30
9302 000100	24
9305 100350	16,17
9305 100370	18,19
9330 000047	32
9330 000067	14,16,17,18,19
9330 000087	3,4,6,16,17,18,19, 20,41,42
9330 000097	32,42
9330 000107	42
9330 000127	28,35,36,37,43
9330 000177	39
9330 200097	14
9330 200107	13
9330 200117	28
9330 700107	26,27
9330 900117	28,35,36,37
9330 900127	40
9332 500137	16,17,18,19
9333 000090	28,32
9334 001150	14
9334 001170	7
9334 001630	3,4,5,15,20,28
9334 001640	4
9352 000163	6
9352 600118	37
9353 000280	2
9353 000320	2
9353 000470	1,2
9354 010210	2
9354 400800	24
9354 401310	7
9357 000060	4
9357 000070	5,9,10,11,15,20, 28,43
9357 000080	16,18,20
9357 000090	4,5,7
9357 000100	9,20,28
9357 000120	5,20
9380 521220	40
9401 000140	28
9401 000194	33,34
9401 000204	33,34
9700 100094	11
9700 100100	20,21
9700 100103	10,43
9710 061200	22,23,41
9710 900011	22
9710 900031	22,23,41
9710 900047	22,23
9710 920012	22,23,41
9710 982003	22,23,41
9710 982005	43
9710 982006	22,23
9731 001035	24
9731 002001	38
9731 005004	10,11,14,17,19, 20,21,22,23,41,43
9731 007035	3,24
9740 000607	26,27
9742 300150	14
9742 300190	11
9742 300195	10,43
9780 000108	38
9790 000220	41
9790 010010	14,43
9790 020010	19
9790 200000	22,23
9790 200001	43
9790 201000	22,23
9790 201001	40,43
9800 210001 R	34
9800 210003 R	33
9815 301079	23
9815 301081	23
9815 301090	23
9815 301091	23
9815 301096	23
9815 310008	23
9815 310009	23
9820 110037	42
9822 510003	31
9822 510013	31
9822 560000	42
9822 610000	31
9822 642027	31
9825 810302	31
9830 501010	22,23
9830 502007	32
9830 503014	33,34
9835 200236	34
9835 901005	42
9840 104001	31,42
9840 120001	32
9840 120003	25,31,34,42
9840 120026	25,31,42,43
9840 120027	24
9840 120030	39
9840 120060	32,34
9840 120104	24
9840 120105	21,24
9840 120155	34
9840 120156	34
9840 121001	11,25,31,32,39, 41,42
9840 121002	43

Teile-Nr./Part-No.	Tafel/Table
9840 123002	34
9840 123003	25,31,32,42
9840 130007	24
9840 132015	31,42
9840 133012	31,42
9840 133013	31,42
9840 135012	31,42
9850 001083	42
9850 001089	42
9850 001311	34
9850 001330	33
9850 001340	34
9850 001351	34
9850 867000	22,23
9850 867001	24
9850 867010	32
9850 H66703	41
9870 001113	39
9870 367003	22,23,41
9870 867000	34
9870 867013	34
9870 867014	34
9870 867016	34
9870 867018	34
9870 867019	32
9870 867023	33
9880 001001	32
9880 001005	34
9880 002005	11
9880 867031	33
9880 867032	34
9880 867100	31
9880 867101	23
9880 867102	25,42
9880 867103	42
9880 867119	11
H667 110050	41
MG43 000062	35,36,37
MG43 000401	37
MG53 002501	35,36,37
MG53 002521	43
MG53 007511	35
MG53 007921	38
MG53 007922	38
MG55 000501	35
MG55 000502	36
MG55 007510	36
MG55 007915	36
MG56 000505	37
MG56 002005	37
MG56 007501	37
N800 075013	41
N800 080001	41
N800 080003	41
N800 080004	41
S158 076500	24
Z132 001452	41

E1/6
E2/9

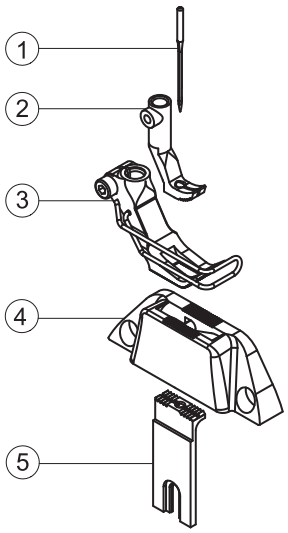

E7/6

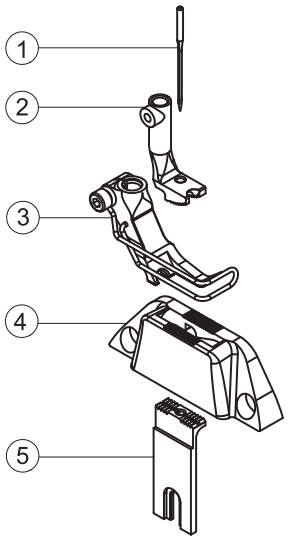

E10/5

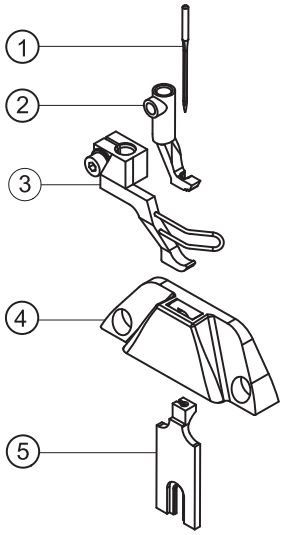

E11/9

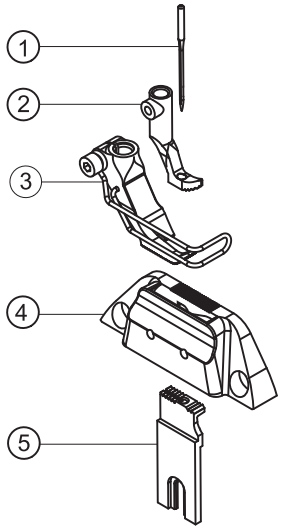

E14/6

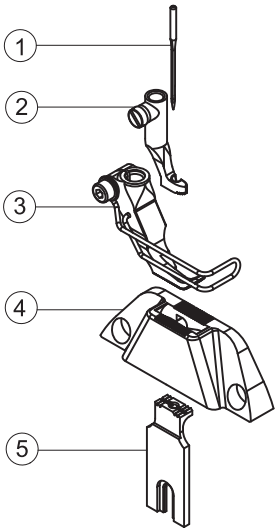

E16/6

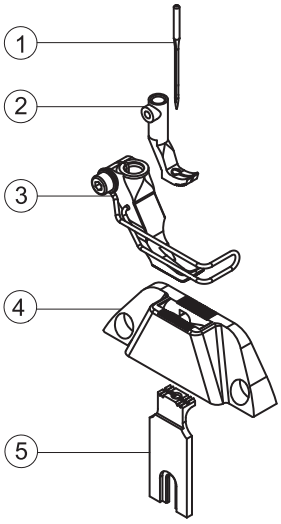

= Änderung / Modification

E50/6

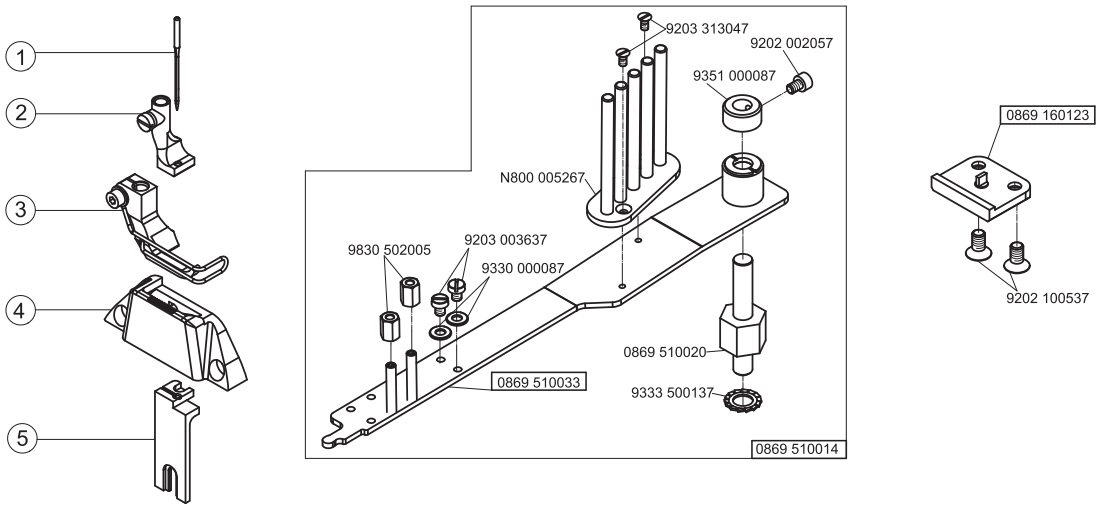
1
2
3
4
5
9203 313047
9202 002057
9351 000087
N800 005267
9830 502005
9203 003637
9330 000087
0869 510033
0869 510020
9333 500137
0869 510014
0869 160123
9202 100537

E21/6/6
E21/6/9

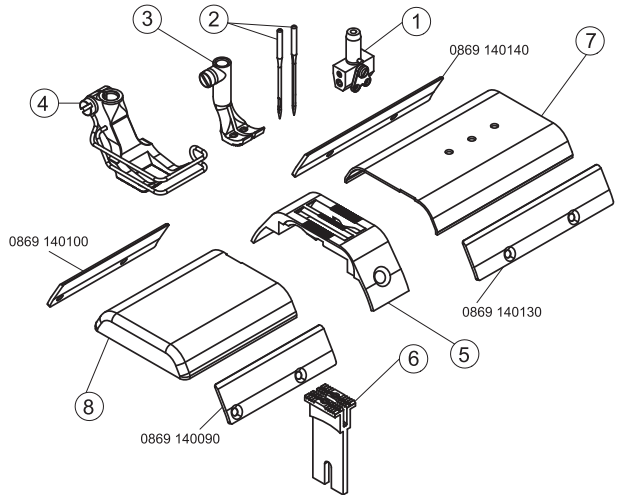

E21/8/6
E21/8/9

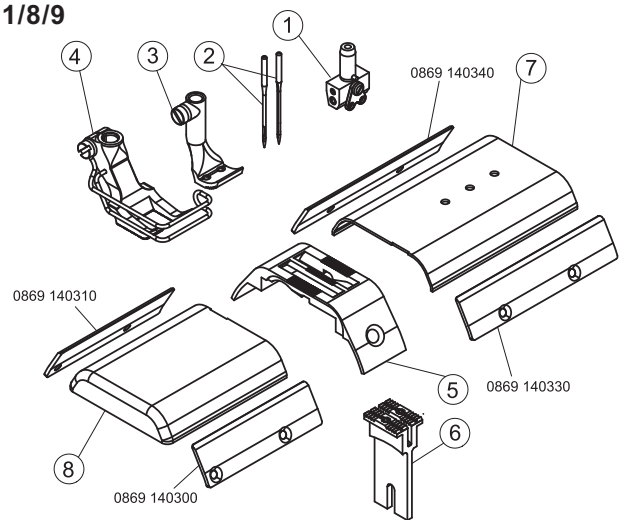

E21/10/6
E21/10/9

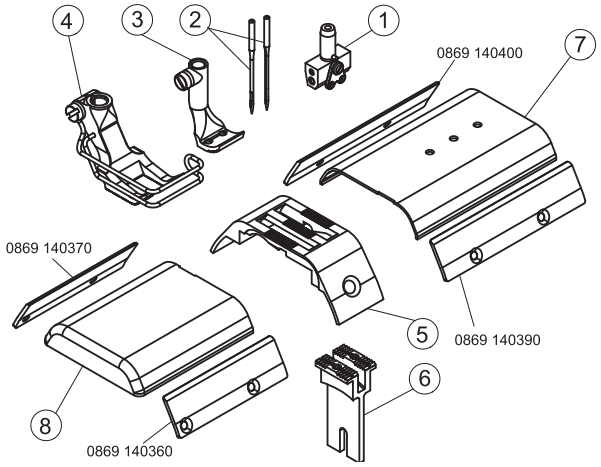

E21/12/6
E21/12/9

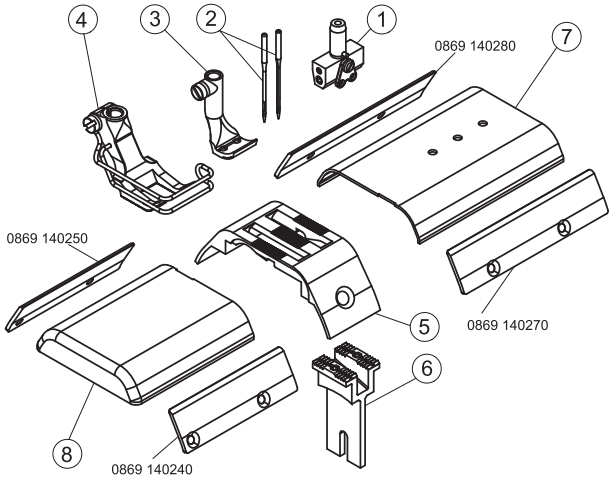

E21/14/6
E21/14/9

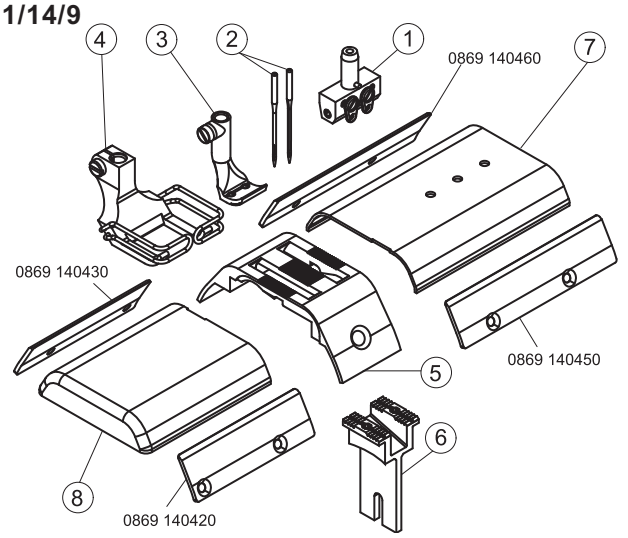

= Änderung / Modification

E-Nr. / E-No.	Für Unterklasse / For Subclass Verwendungszweck / Use	Material No. / Material Nr.	Stichplatte / Throat plate ④	Schieber, links / Slide, left	Schieber, rechts / Slide, right	Transporteur / Feed dog ⑤				Presserfuß / Presser foot ③			Transp. Fuß / Feeding foot ②						①
			Stichplatte / Throat plate			Stichlochgröße / Stitch hole size mm	Sägeverzahnt / Serrated mm	Säge-schrägverzahnt / Serrated, oblique mm	Kreuzverzahnt / Cross toothed mm	Drückerfuß / Presser foot	Unverzahnt / Non toothed	Hüpferfuß, kreuzverz. / Skipping f., cross toothed	Ausgleichfuß / Compensating foot	Kreuzverzahnt / Cross toothed mm	Unverzahnt / Non toothed	Stichplattehalter/Throat plate holder	Trägerblech/Carrier plate	Nadelhalter/ Needle holder	Nadelsystem / -dicke / Needle system / -size
E1/6	-180020; -180122; -180322 Näheinrichtung, Nadelstärke Nm 110-140, Stichlänge max. 6 mm, für mittelschweres Nähgut, Transporteurbreite 6 mm. Sewing equipment, needle size Nm 110-140, stitch length max. 6 mm, for medium weight material, width feeder 6 mm.	0869 E00106	0869 200010			∅ 2,5	0869 210010			0367 220983					0067 220633				134-35/130
E2/9	-180020; -180122; -180322 Näheinrichtung für Kantennäharbeiten, Nadelstärke Nm 110-140, Stichlänge max. 9 mm, für mittelschweres Nähgut, Transporteurbreite 8 mm. Sewing equipment for stitching on edges, needle size Nm 110-140, stitch length max. 9 mm, for medium weight material, width feeder 8 mm.	0869 E00209	0869 200050			∅ 2,5	0869 210050			0467 220043					0467 220013				134-35/130
E7/6	-180020; -180122; -180322 Näheinrichtung für Kederarbeiten, Kedernut 5 mm, Nadelstärke Nm 110-140, Stichlänge max. 6 mm, für mittelschweres Nähgut, Transporteurbreite 6 mm. Sewing equipment for welt attaching operations, welt groove 5 mm, needle size Nm 110-140, stitch length max. 6 mm, for medium weight material, width feeder 6 mm.	0869 E00706	0869 200010			∅ 2,5	0869 210010			0869 220033					0067 220683				134-35/130
E10/5	-180020; -180122; -180322 Näheinrichtung, Nadelstärke Nm 100-120, Stichlänge max. 5 mm, für mittelschweres Nähgut, Transporteurbreite 5 mm. Sewing equipment, needle size Nm 100-120, stitch length max. 5 mm, for medium weight material, width feeder 5 mm.	0869 E01005	0869 200120			∅ 1,6	0869 210120			0869 220093					0869 220074				134-35/110
E11/9	-180020; -180122; -180322 Näheinrichtung für Kantennäharbeiten ab 1 mm rechts der Nadel, Nadelstärke Nm 110-140, Stichlänge max. 9 mm, für mittelschweres Nähgut, Transporteurbreite 5 mm. Sewing equipment for stitching on edges, from 1 mm on the right from the needle, needle size Nm 110-140, stitch length max. 9 mm, for medium weight material, width feeder 5 mm.	0869 E01109	0869 200130			∅ 2,5	0869 210130			0869 220063					0869 220104				134-35/130

= Änderung / Modification

E-Nr. / E-No.	Für Unterklasse / For Subclass Verwendungszweck / Use	Material No. / Material Nr.	Stichplatte / Throat plate ④	Schieber, links / Slide, left	Schieber, rechts / Slide, right	Transporteur / Feed dog ⑤				Presserfuß / Presser foot ③			Transp. Fuß / Feeding foot ②						
						Stichlochgröße / Stitch hole size mm	Sägeverzahnt / Serrated mm	Säge-schrägverzahnt / Serrated, oblique mm	Kreuzverzahnt / Cross toothed mm	Drückerfuß / Presser foot	Unverzahnt / Non toothed	Hüpferfuß, kreuzverz. / Skipping f., cross toothed	Ausgleichfuß / Compensating foot	Kreuzverzahnt / Cross toothed mm	Unverzahnt / Non toothed	Stichplattehalter/Throat plate holder	Trägerblech/Carrier plate	Nadelhalter/ Needle holder	Nadelsystem / -dicke / Needle system / -size ①
E14/6	-180020; -180122; -180322 Näheinrichtung für Kantennäharbeiten für enge Radien ab 1 mm rechts der Nadel, Nadelstärke Nm 110-140, Stichlänge max. 6 mm, für mittelschweres Nähgut, Transporteurbreite 6 mm. Sewing equipment for stitching on edges for thin radius from 1 mm on the right from the needle, needle size Nm 110-140, stitch length max. 6 mm, for medium weight material, width feeder 6 mm.	0869 E01406	0869 200040			∅ 2,5	0869 210040			0659 220033					0659 220063				134-35/130
E16/6	-180020; -180122; -180322 Näheinrichtung für Kantennäharbeiten mit kurzem Transporteur, Nadelstärke Nm 110-140, Stichlänge max. 6 mm, für mittelschweres Nähgut, Transporteurbreite 6 mm. Sewing equipment for stitching on edges with short feeder, needle size Nm 110-140, stitch length max. 6 mm, for medium weight material, width feeder 6 mm.	0869 E01606	0869 200040			∅ 2,5	0869 210040			0659 220013					0067 220633				134-35/130
E50/6	-180020; -180122; -180322 Näheinrichtung zum Einfassen, Nadelstärke Nm 110-140, Stichlänge max. 6 mm, für mittelschweres Nähgut. Sewing equipment for facing, needle size Nm 100-140, stitch length max. 6 mm, for medium weight material.	0869 E05006	0869 200030			∅ 2,5	0869 210030			0869 220013					0869 220023				134-35/130

= Änderung / Modification

E-Nr. / E-No.	Für Unterklasse / For Subclass Verwendungszweck / Use	Material No. / Material Nr.	Stichplatte / Throat plate ⑤	Schieber, links / Slide, left ⑧	Schieber, rechts / Slide, right ⑦	Transporteur / Feed dog ⑥ Stichlochgröße / Stitch hole size mm	Sägeverzahnt / Serrated mm	Säge-schrägverzahnt / Serrated, oblique mm	Kreuzverzahnt / Cross toothed mm	Presserfuß / Presser foot ④ Drückerfuß / Presser foot	Unverzahnt / Non toothed	Hüpferfuß, kreuzverz. / Skipping f., cross toothed	Transp. Fuß / Feeding foot ③ Ausgleichfuß / Compensating foot	Kreuzverzahnt / Cross toothed mm	Unverzahnt / Non toothed	Nadelabstand / Needle distance	Nadelhalter / Needle holder ①	Nadelsystem / -dicke / Needle system / -size ②
E21/6/6	-280020; -280122; -280322 Näheinrichtung, Nadelabstand 6 mm, Nadelstärke Nm 110-140, Stichlänge max. 6 mm, für mittelschweres Nähgut. Sewing equipmen, needle gauge 6 mm, needle size Nm 110-140, stitch length max. 6 mm, for medium weight material.	0869 E02106 6	0869 200190	0869 140080	0869 140150	2,2 x 3,2	0869 210020			0367 222093					0067 222343	6	0867 230134	134-35/130
E21/8/6	-280020; -280122; -280322 Näheinrichtung, Nadelabstand 8 mm, Nadelstärke Nm 110-140, Stichlänge max. 6 mm, für mittelschweres Nähgut. Sewing equipmen, needle gauge 8 mm, needle size Nm 110-140, stitch length max. 6 mm, for medium weight material.	0869 E02106 8	0869 200200	0869 140320	0869 140350	2,2 x 3,2	0869 210060			0367 222103					0067 222353	8	0867 230144	134-35/130
E21/10/6	-280020; -280122; -280322 Näheinrichtung, Nadelabstand 10 mm, Nadelstärke Nm 110-140, Stichlänge max. 6 mm, für mittelschweres Nähgut. Sewing equipmen, needle gauge 10 mm, needle size Nm 110-140, stitch length max. 6 mm, for medium weight material.	0869 E02106 10	0869 200160	0869 140380	0869 140410	2,2 x 3,2	0869 210070			0367 222013					0067 222383	10	0867 230154	134-35/130
E21/12/6	-280020; -280122; -280322 Näheinrichtung, Nadelabstand 12 mm, Nadelstärke Nm 110-140, Stichlänge max. 6 mm, für mittelschweres Nähgut. Sewing equipmen, needle gauge 12 mm, needle size Nm 110-140, stitch length max. 6 mm, for medium weight material.	0869 E02106 12	0869 200170	0869 140260	0869 140290	2,2 x 3,2	0869 210080			0367 222313					0067 222393	12	0867 230164	134-35/130
E21/14/6	-280020; -280122; -280322 Näheinrichtung, Nadelabstand 14 mm, Nadelstärke Nm 110-140, Stichlänge max. 6 mm, für mittelschweres Nähgut. Sewing equipmen, needle gauge 14 mm, needle size Nm 110-140, stitch length max. 6 mm, for medium weight material.	0869 E02106 14	0869 200180	0869 140440	0869 140470	2,2 x 3,2	0869 210090			0367 222323					0067 222413	14	0867 230174	134-35/130

= Änderung / Modification

E-Nr. / E-No.	Für Unterklasse / For Subclass Verwendungszweck / Use	Material No. / Material Nr.	Stichplatte / Throat plate			Transporteur / Feed dog ⑥				Presserfuß / Presser foot ④			Transp. Fuß / Feeding foot ③						
Abb.-Nr. / Fig.No.			Stichplatte / Throat plate ⑤	Schieber, links / Slide, left ⑧	Schieber, rechts / Slide, right ⑦	Stichlochgröße / Stitch hole size mm	Sägeverzahnt / Serrated mm	Säge-schrägverzahnt / Serrated, oblique mm	Kreuzverzahnt / Cross toothed mm	Drückerfuß / Presser foot	Unverzahnt / Non toothed	Hüpferfuß, kreuzverz. / Skipping f., cross toothed	Ausgleichfuß / Compensating foot	Kreuzverzahnt / Cross toothed mm	Unverzahnt / Non toothed		Nadelabstand / Needle distance	Nadelhalter / Needle holder ①	Nadelsystem / -dicke / Needle system / -size ②
E21/6/9	-280020; -280122; -280322 Näheinrichtung, Nadelabstand 6 mm, Nadelstärke Nm 110-140, Stichlänge max. 9 mm, für mittelschweres Nähgut. Sewing equipmen, needle gauge 6 mm, needle size Nm 110-140, stitch length max. 9 mm, for medium weight material.	0869 E02109 6	0869 200020	0869 140080	0869 140150	2,2 x 3,2	0869 210020			0367 222573					0067 222343		6	0867 230134	134-35/130
E21/8/9	-280020; -280122; -280322 Näheinrichtung, Nadelabstand 8 mm, Nadelstärke Nm 110-140, Stichlänge max. 9 mm, für mittelschweres Nähgut. Sewing equipmen, needle gauge 8 mm, needle size Nm 110-140, stitch length max. 9 mm, for medium weight material.	0869 E02109 8	0869 200060	0869 140320	0869 140350	2,2 x 3,2	0869 210060			0869 220113					0067 222353		8	0867 230144	134-35/130
E21/10/9	-280020; -280122; -280322 Näheinrichtung, Nadelabstand 10 mm, Nadelstärke Nm 110-140, Stichlänge max. 9 mm, für mittelschweres Nähgut. Sewing equipmen, needle gauge 10 mm, needle size Nm 110-140, stitch length max. 9 mm, for medium weight material.	0869 E02109 10	0869 200070	0869 140380	0869 140410	2,2 x 3,2	0869 210070			0367 223433					0067 222383		10	0867 230154	134-35/130
E21/12/9	-280020; -280122; -280322 Näheinrichtung, Nadelabstand 12 mm, Nadelstärke Nm 110-140, Stichlänge max. 9 mm, für mittelschweres Nähgut. Sewing equipmen, needle gauge 12 mm, needle size Nm 110-140, stitch length max. 9 mm, for medium weight material.	0869 E02109 12	0869 200080	0869 140260	0869 140290	2,2 x 3,2	0869 210080			0367 222583					0067 222393		12	0867 230164	134-35/130
E21/14/9	-280020; -280122; -280322 Näheinrichtung, Nadelabstand 14 mm, Nadelstärke Nm 110-140, Stichlänge max. 9 mm, für mittelschweres Nähgut. Sewing equipmen, needle gauge 14 mm, needle size Nm 110-140, stitch length max. 9 mm, for medium weight material.	0869 E02109 14	0869 200090	0869 140440	0869 140470	2,2 x 3,2	0869 210090			0367 223003					0067 222413		14	0867 230174	134-35/130

= Änderung / Modification

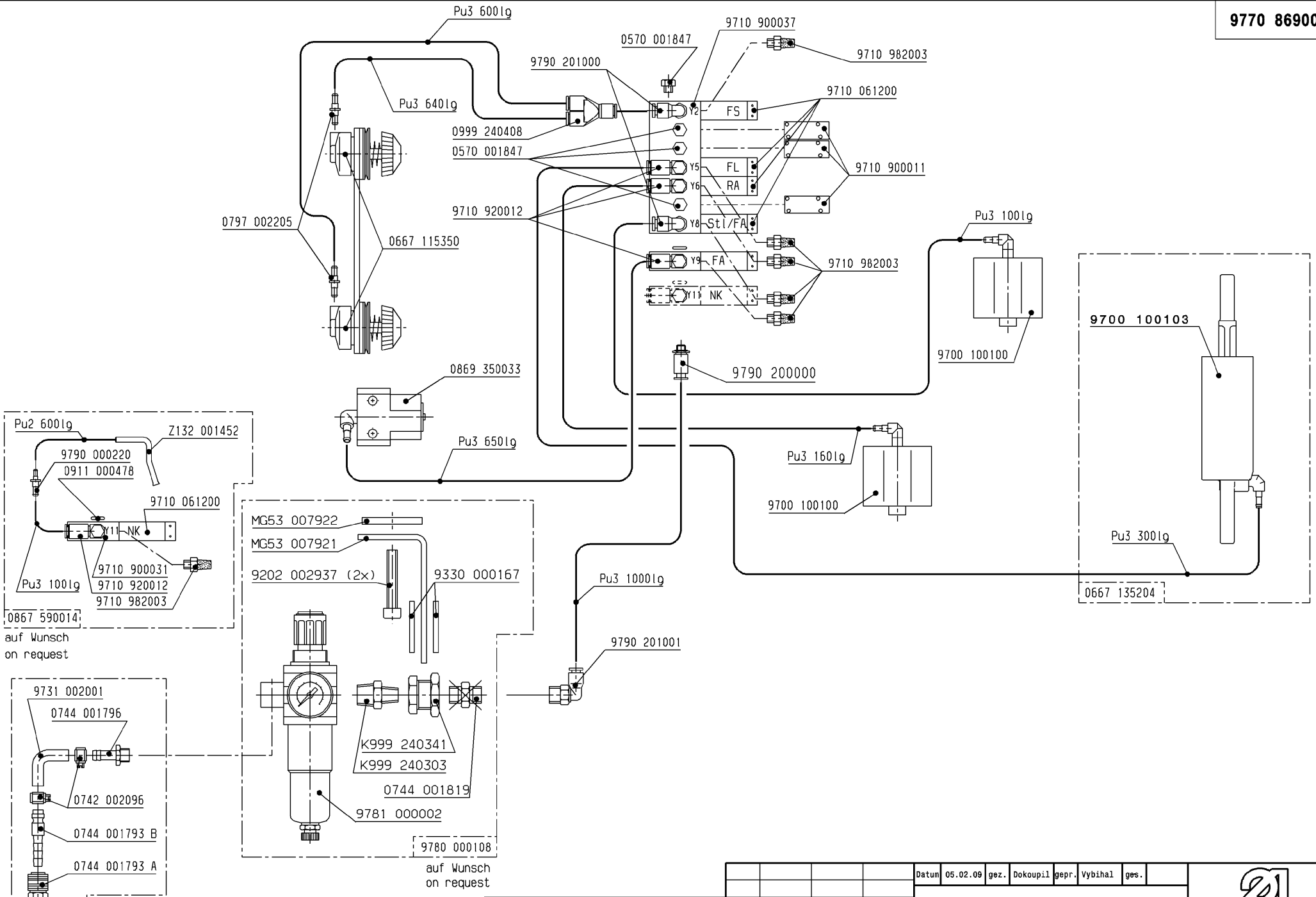

Schlauch Hose	Teile-Nr. (Meterware) Part-No. (Yarded goods)
PU2	0699 979265
PU3	9731 005004

Änd.	Datum	gez.	gepr.

Datum	05.02.09	gez.	Dokoupil	gepr.	Vybihal	ges.

Pneu.-Geräteplan für
Pneu.-Elements-Plan for
0869-180122
und 0869-280122

DÜRKOPP ADLER AG

9770 869001

Blatt 1 | Blattz. 2

Schutzvermerk
ISO 16016 beachten

DIN
A3

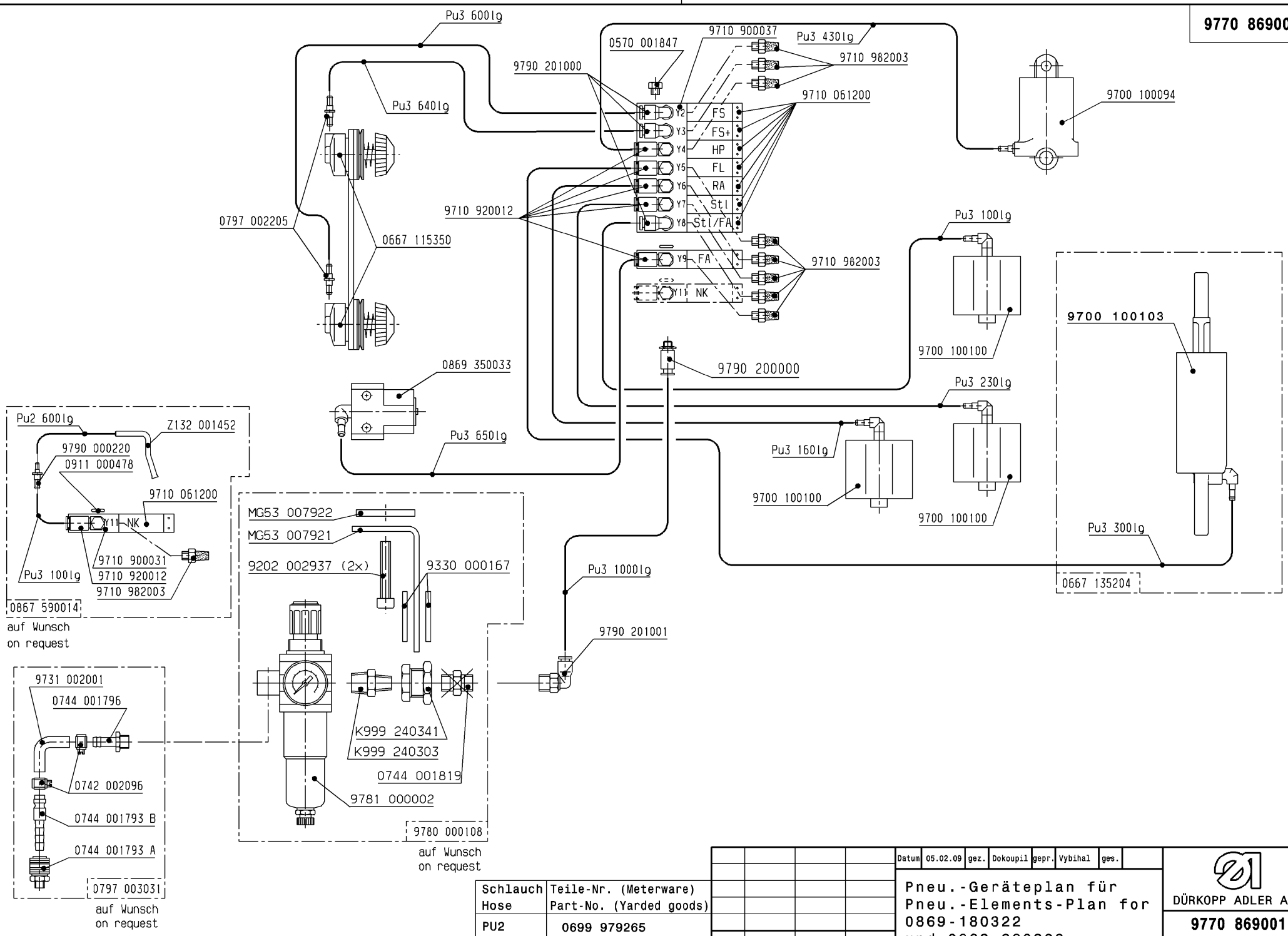

Schlauch Hose	Teile-Nr. (Meterware) Part-No. (Yarded goods)
PU2	0699 979265
PU3	9731 005004

Änd.	Datum	gez.	gepr.

Datum	05.02.09	gez.	Dokoupil	gepr.	Vybihal	ges.	

Pneu.-Geräteplan für
Pneu.-Elements-Plan for
0869-180322
und 0869-280322

DÜRKOPP ADLER AG

9770 869001

Blatt 2 | Blattz. 2

Schutzvermerk
ISO 16016 beachten

DIN A3