DÜRKOPP ADLER AG

Teileliste und Naeheinrichtungen
Parts List and Sewing Equipment

667

DÜRKOPP ADLER AG

Postfach 17 03 51, D-33703 Bielefeld • Potsdamer Str. 190, D-33719 Bielefeld
Telefon +49 (0) 5 21/ 9 25-00 • Telefax +49 (0) 5 21/ 9 25 24 35 • www.duerkopp-adler.com

Ausgabe / Edition:	Aenderungsindex		Teile-Nr./Part.-No.:
08/2016	**Rev. index: 04.0**	Printed in Czech Republic	**0791 667801**

Alle Rechte vorbehalten.
Eigentum der Dürkopp Adler AG und urheberrechtlich geschützt. Jede, auch auszugsweise Wiederverwendung dieser Inhalte ist ohne vorheriges schriftliches Einverständnis der Dürkopp Adler AG verboten.

All rights reserved.
Property of Dürkopp Adler AG and copyrighted. Reproduction or publication of the content in any manner, even in extracts, without prior written permission of Dürkopp Adler AG, is prohibited.

Copyright © *Dürkopp Adler AG - 2016*

667

Inhaltsverzeichnis	Tafel / Table	Contents
Armwelle	1	Upper shaft
Antrieb Arm- und Unterwelle	2	Upper and bottom shaft drive
Fadenhebel	3	Thread lever
Nadeltransport	4	Needle feed
Alternierender Obertransport	5	Alternating foot top feed
Transporteurhub	6	Bottom feed
Fusslueftung	7	Presser foot lift hand lever
Fusslueftung mech.	8	Presser foot lift knee lever
Fusslueftung pneu.	9	Presser foot lift pneumatic
Hubverstellung	10	Skipping foot lift pneumatic
Grosser Greifer, Spule	11	Large hook, bobbin
Uebergrosser Greifer, Spule	12	Oversized hook, bobbin
Greiferanrieb	13, 14	Hook drive
Fadenabschneider	15	Thread trimmer
Spuler	16	Winder
Spannungsplatte Einnadel mech.	17	Tension plate 1 needle mech.
Spannungsplatte Einnadel pneu.	18, 19	Tension plate 1 needle pneu.
Stichverstellung 1 Stichlaenge, 2 Stichlaengen	20	Stitch adjustment 1 stitch length, 2 stitch lengths
Verriegelung mech., pneu.	21	Backtacking mech., pneu.
Magnetventileinheit, Taster	22, 23	Solenoid valve unit, Push-buttons
Zentralschmierung,	24	Central lubrication,
Arm, Fadenfuehrung, Integr. Diodennaehleuchte	25	Arm, Thread guide, Sewing light LEDs
Armdeckel ECO	26	Arm cover ECO
Armdeckel CLASSIC	27	Arm cover CLASSIC
Grundplatte	28	Bed plate
Naehleuchte Halogen	29	Sewing lamp halogen
Teilesatz fuer EFKA DC1550/DA321G, Bedienfeld	30	Parts set for EFKA DC1550/DA321G, Control panel
Gestell	31	Stand
Wartungseinheit	32	Maintenance unit
Beipack	33, 34	Accessories
Elektropneum. Nadelkuehlung von oben	35	Electropneum. needle cooling upper
Integr. Diodennaehleuchte	36	Sewing light LEDs
Eindiodennaehleuchte		Sewing lamp LED
Netzteil		Power supply
Werkzeug M-Type		Tool kit M-Type
Kantenanschlag	37	Edge guide
Kantenanschlag		Edge guide
Lineal auf Schieber		Edge guide
Rollenanschlag		Roller stop
Bedienfeldwinkel		Angle for control panel
Teilesatz FK		Parts set FK

667

Inhaltsverzeichnis	Tafel / Table	Contents
Fuesschenlueftung el.pneu.,	38	Sewing foot lift el.pneu.,
Fuesschenlueftung mech.		Manual foot lift pedal
Verriegelung mech.		Backtacking mech.
Index		Index
Befestigungsteile fuer Naeheinrichtung		Fastening parts for sewing equip.
Naeheinrichtungen		Sewing equipment
Bauschaltplan		Wiring diagram
Pneu. Geraeteplan		Pneumatic circuit plan

667

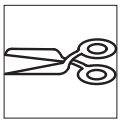

mit Fadenabschneider
with thread trimmer

ohne Fadenabschneider
without thread trimmer

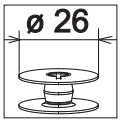

grosser Greifer
large hook

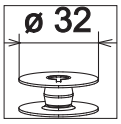

uebergrosser Greifer (XXL)
oversized hook (XXL)

kleben/stick

N nicht einzeln lieferbar/not available as separate part

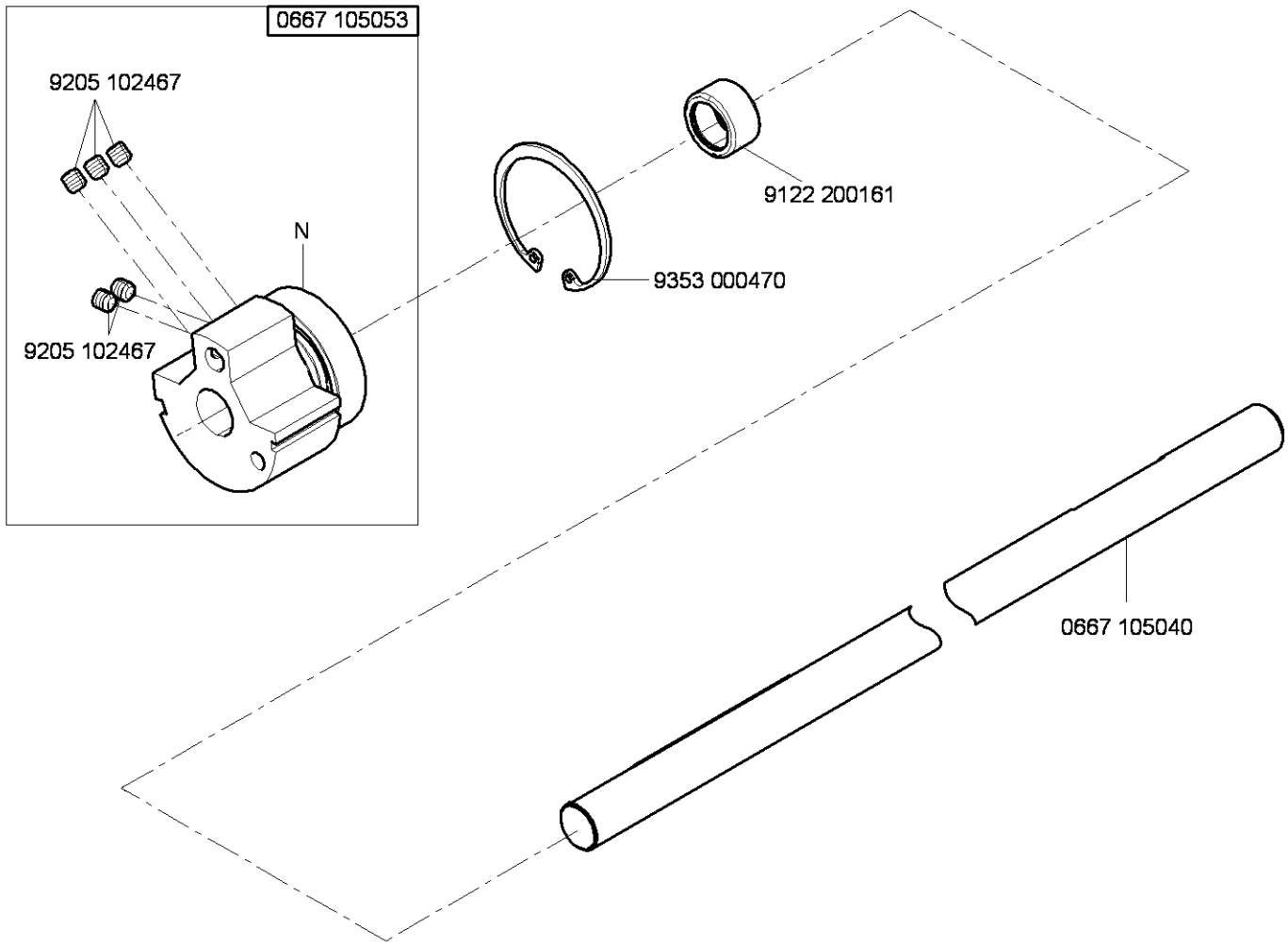

N - nicht als Einzelteil lieferbar
not available as separate part

Ausgabe/Edition 9.2011

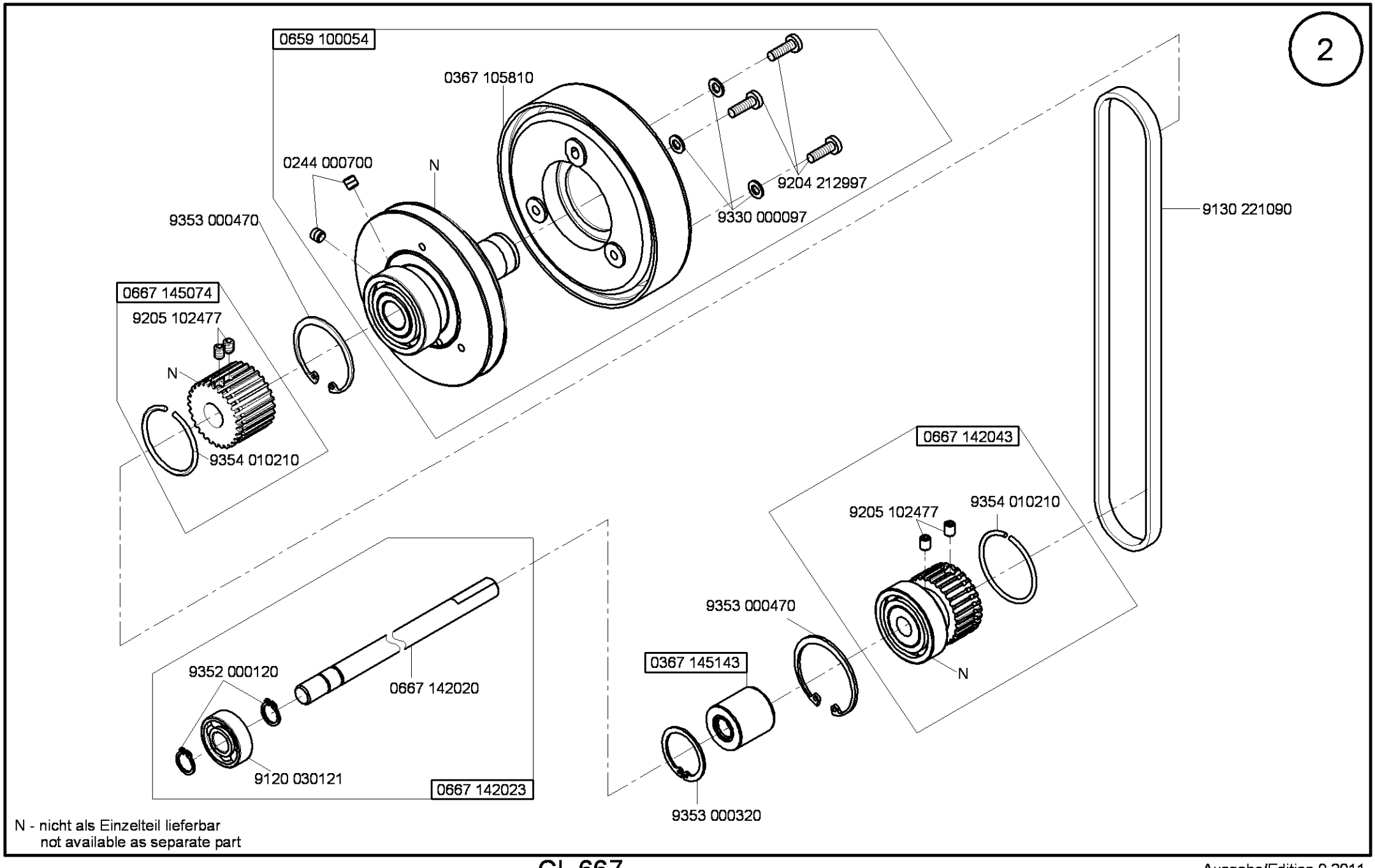

N - nicht als Einzelteil lieferbar
not available as separate part

Ausgabe/Edition 9.2011

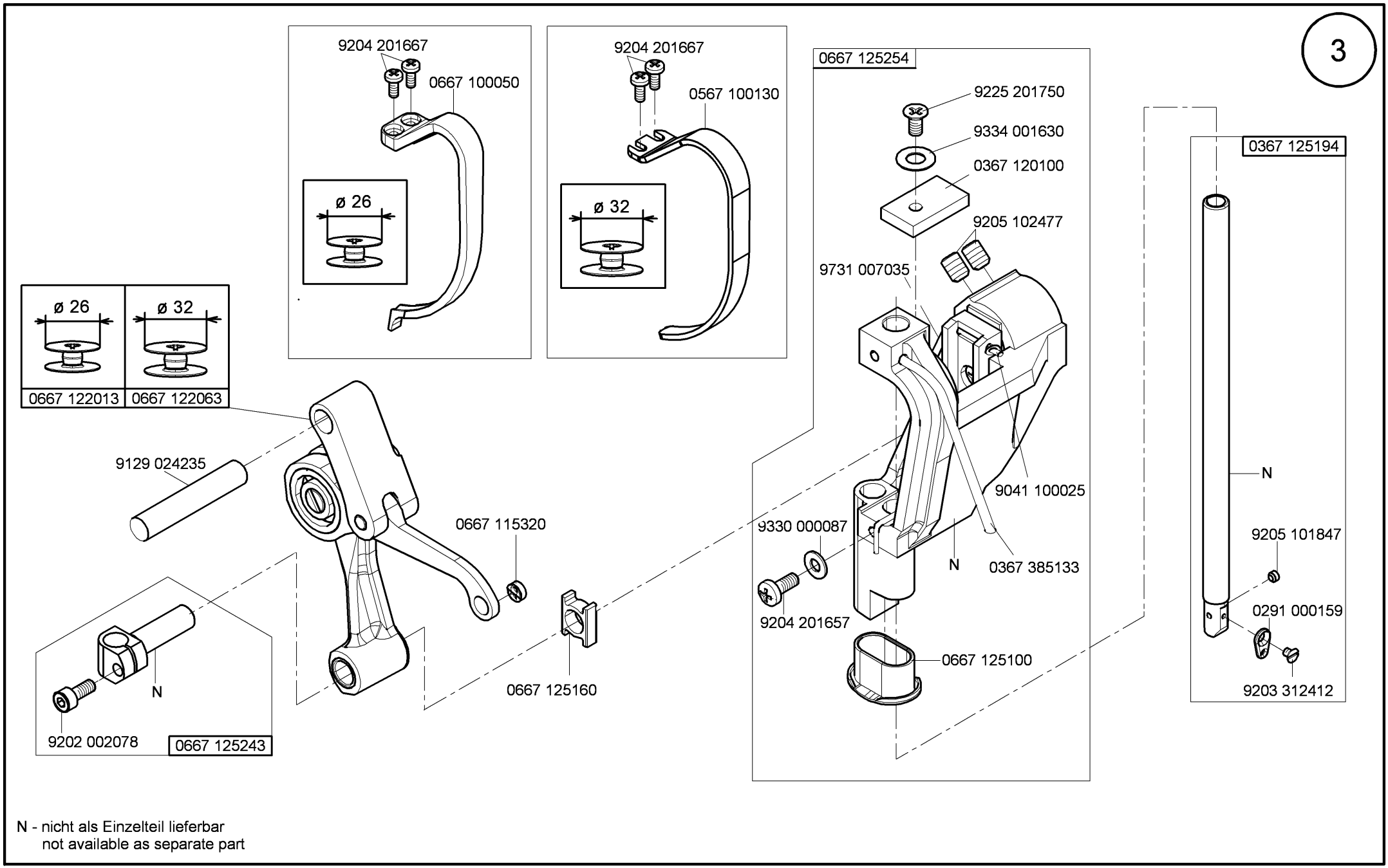

N - nicht als Einzelteil lieferbar
not available as separate part

Ausgabe/Edition 8.2014

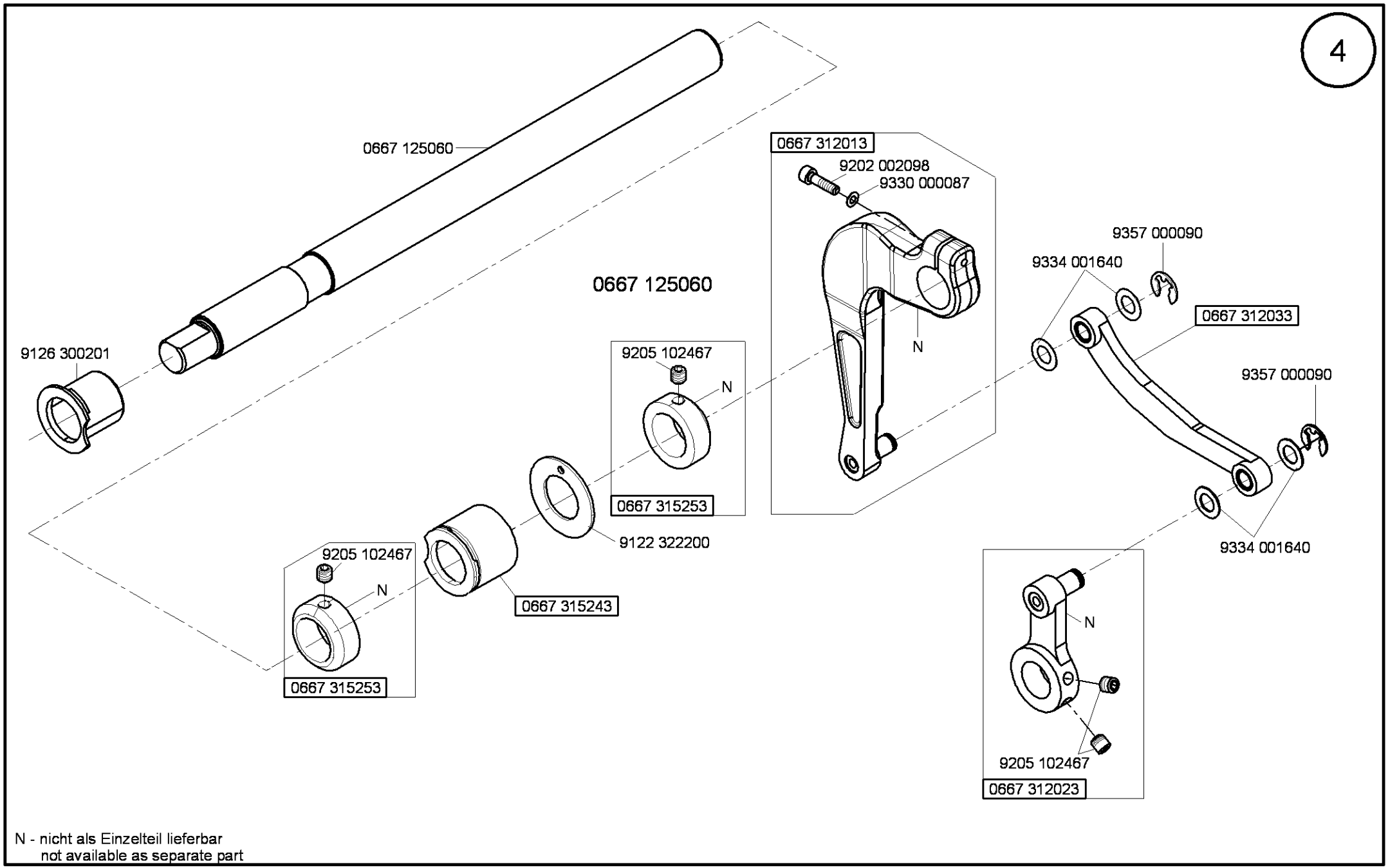

N - nicht als Einzelteil lieferbar
not available as separate part

Ausgabe/Edition 5.2013

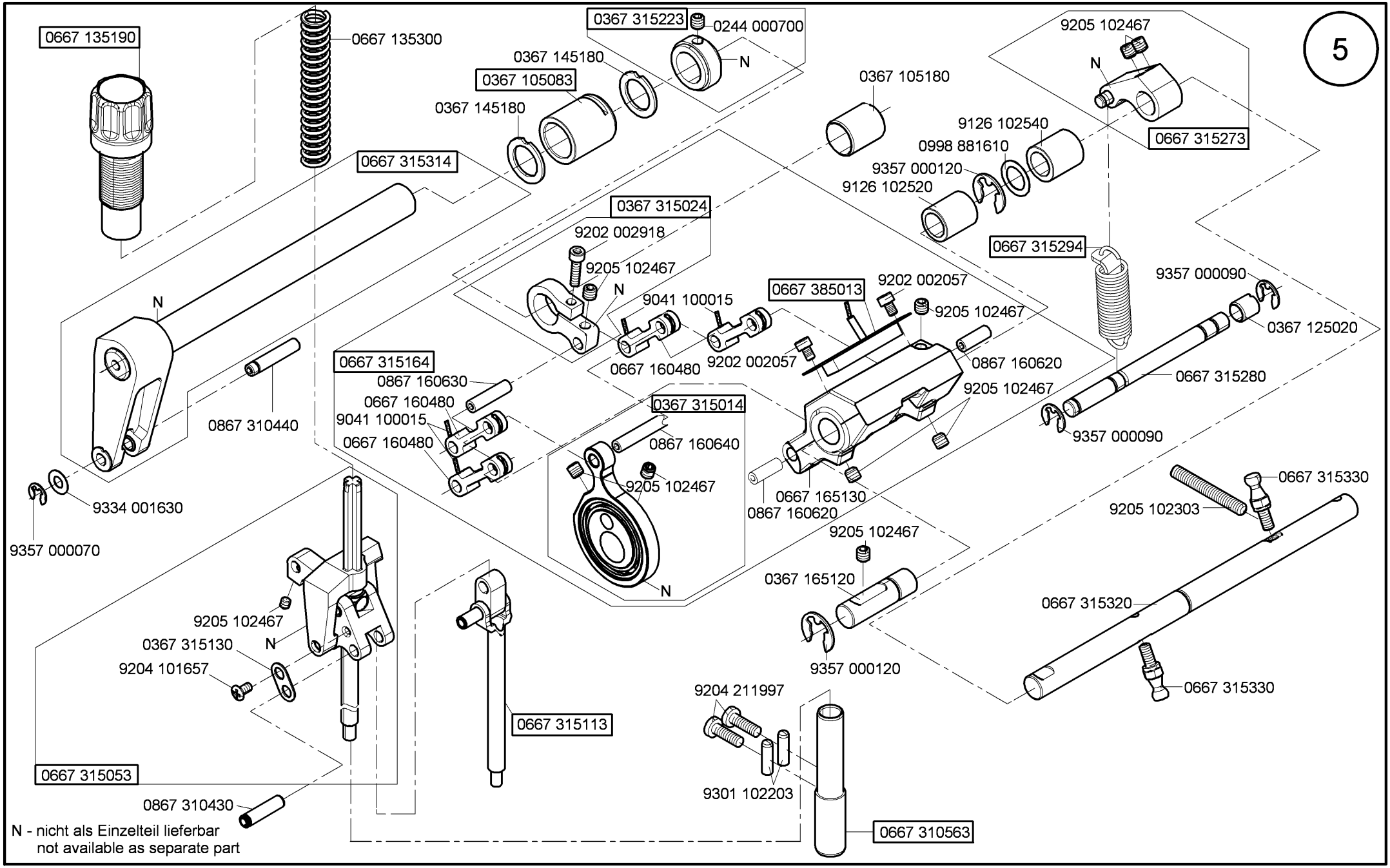

Ausgabe/Edition 1.2015

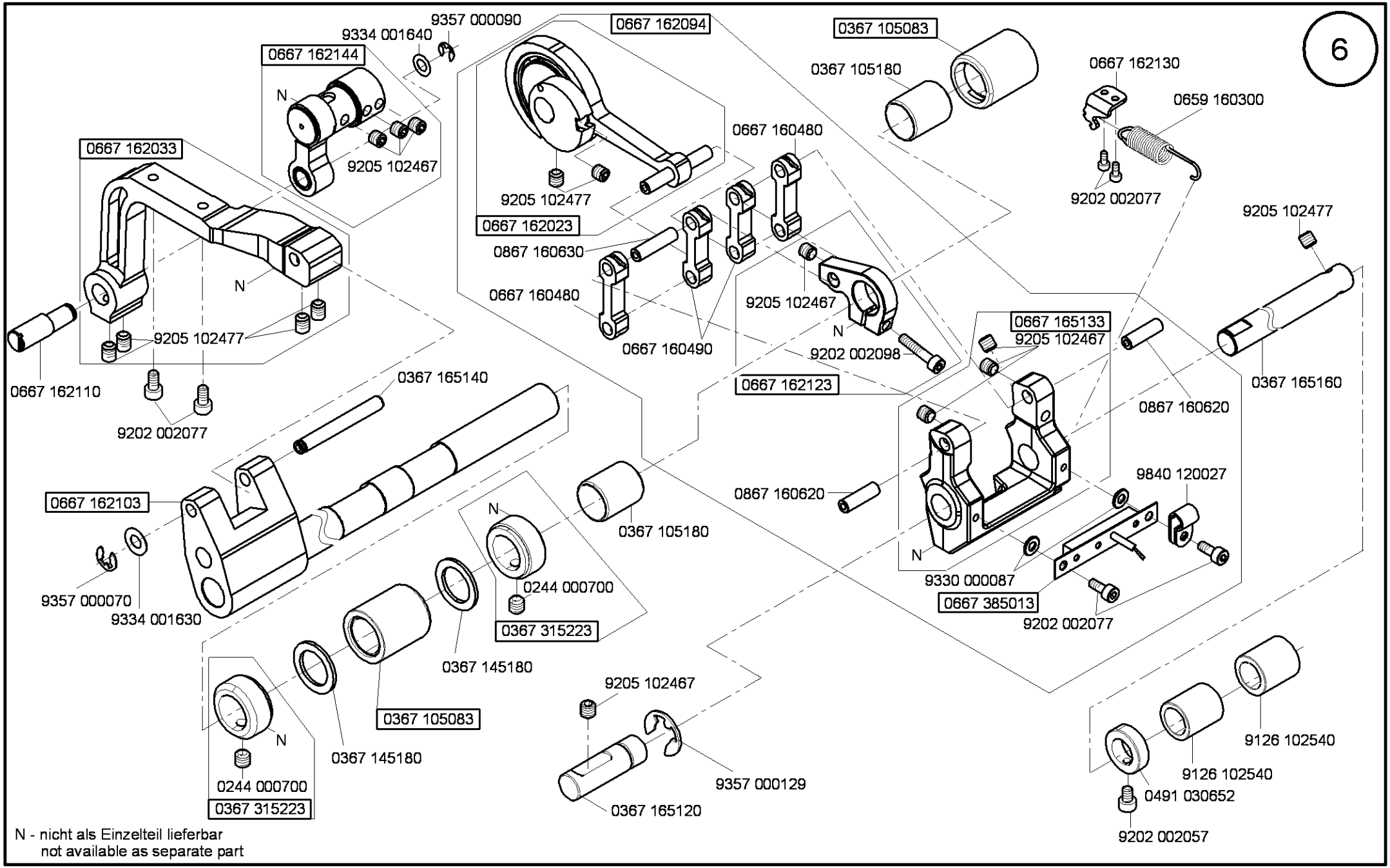

Ausgabe/Edition 2.2013

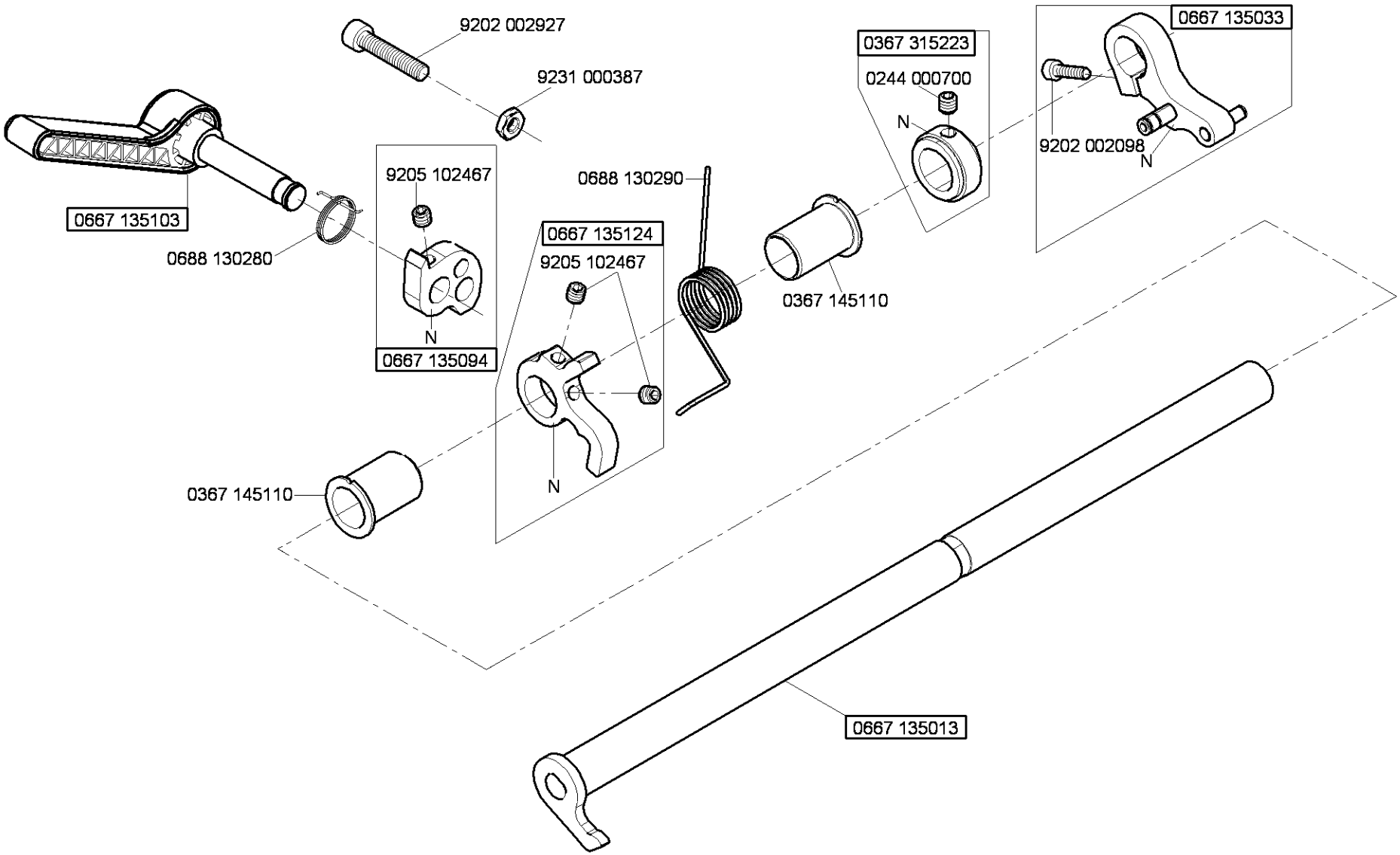

N - nicht als Einzelteil lieferbar
not available as separate part

Ausgabe/Edition 2.2013

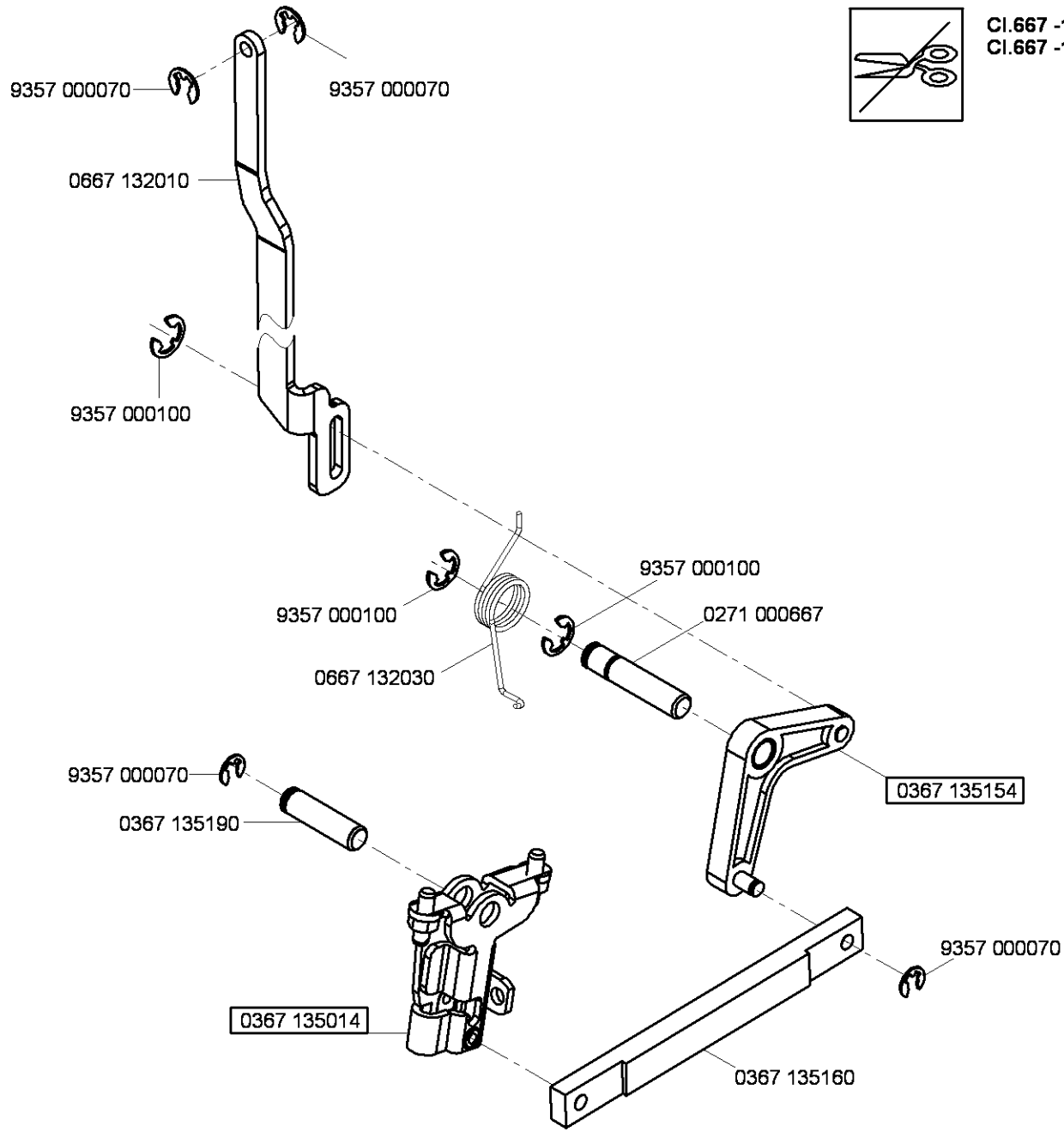
9357 000070
9357 000070
0667 132010
9357 000100
9357 000100
9357 000100
0271 000667
0667 132030
0367 135154
9357 000070
0367 135190
9357 000070
0367 135014
0367 135160

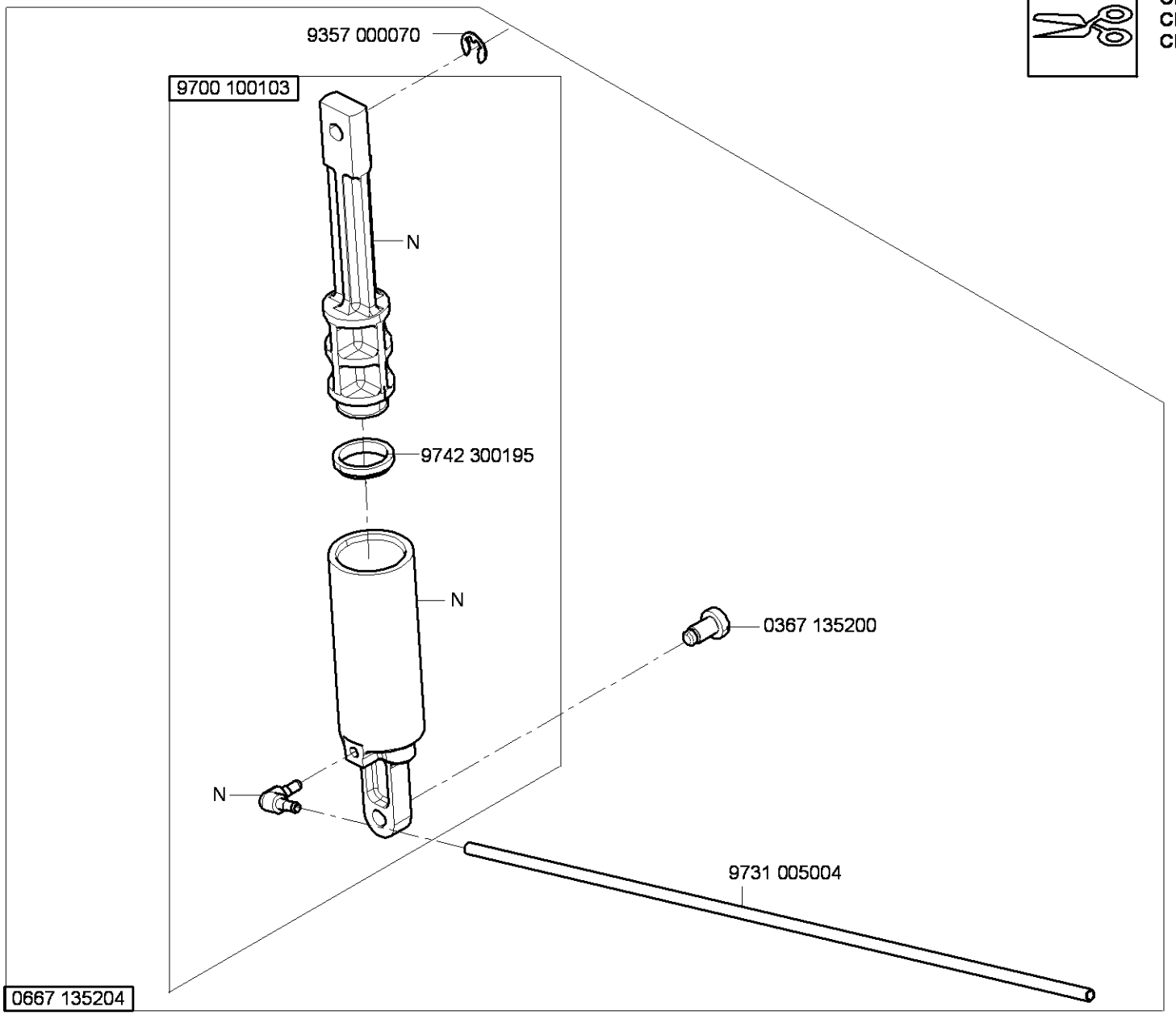

N - nicht als Einzelteil lieferbar
not available as separate part

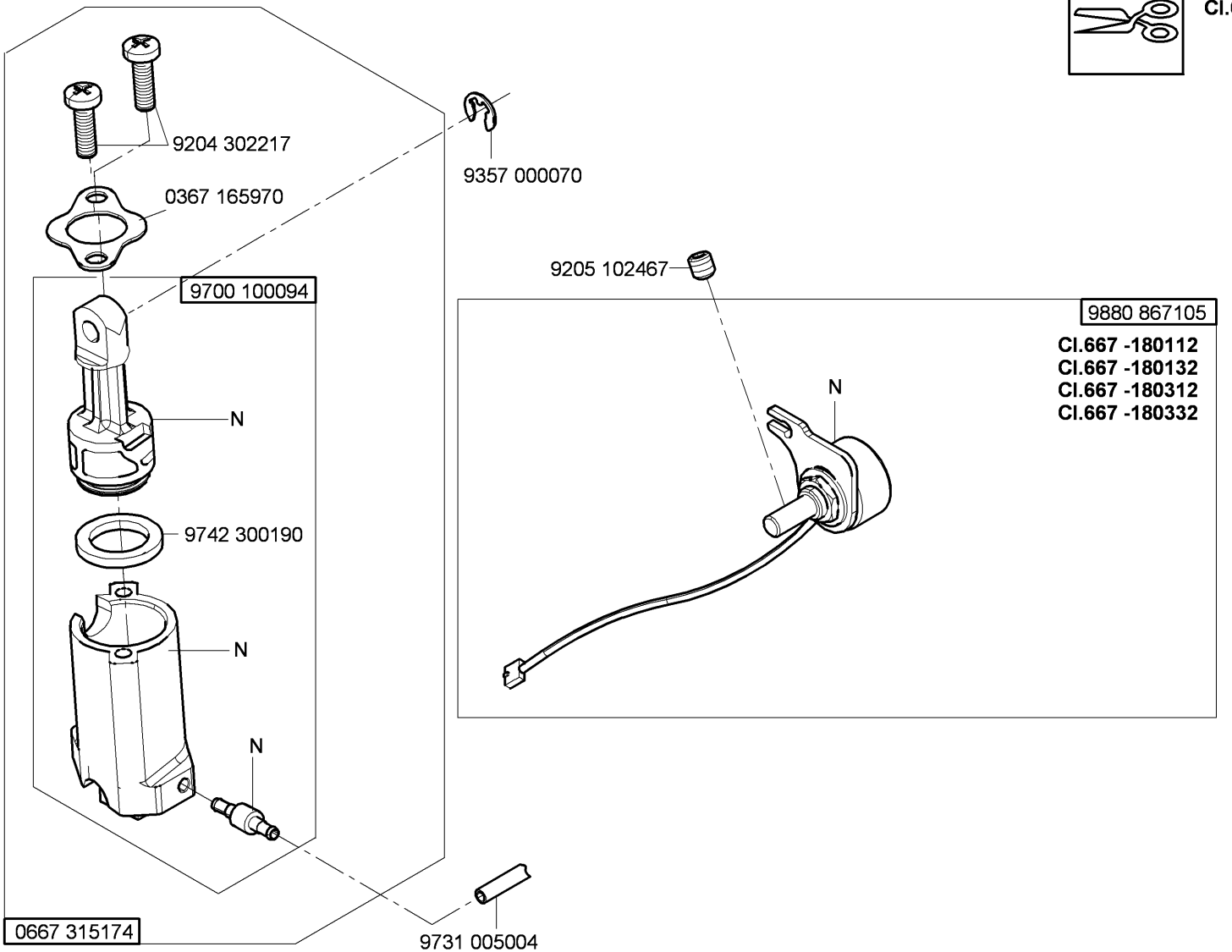

N - nicht als Einzelteil lieferbar
not available as separate part

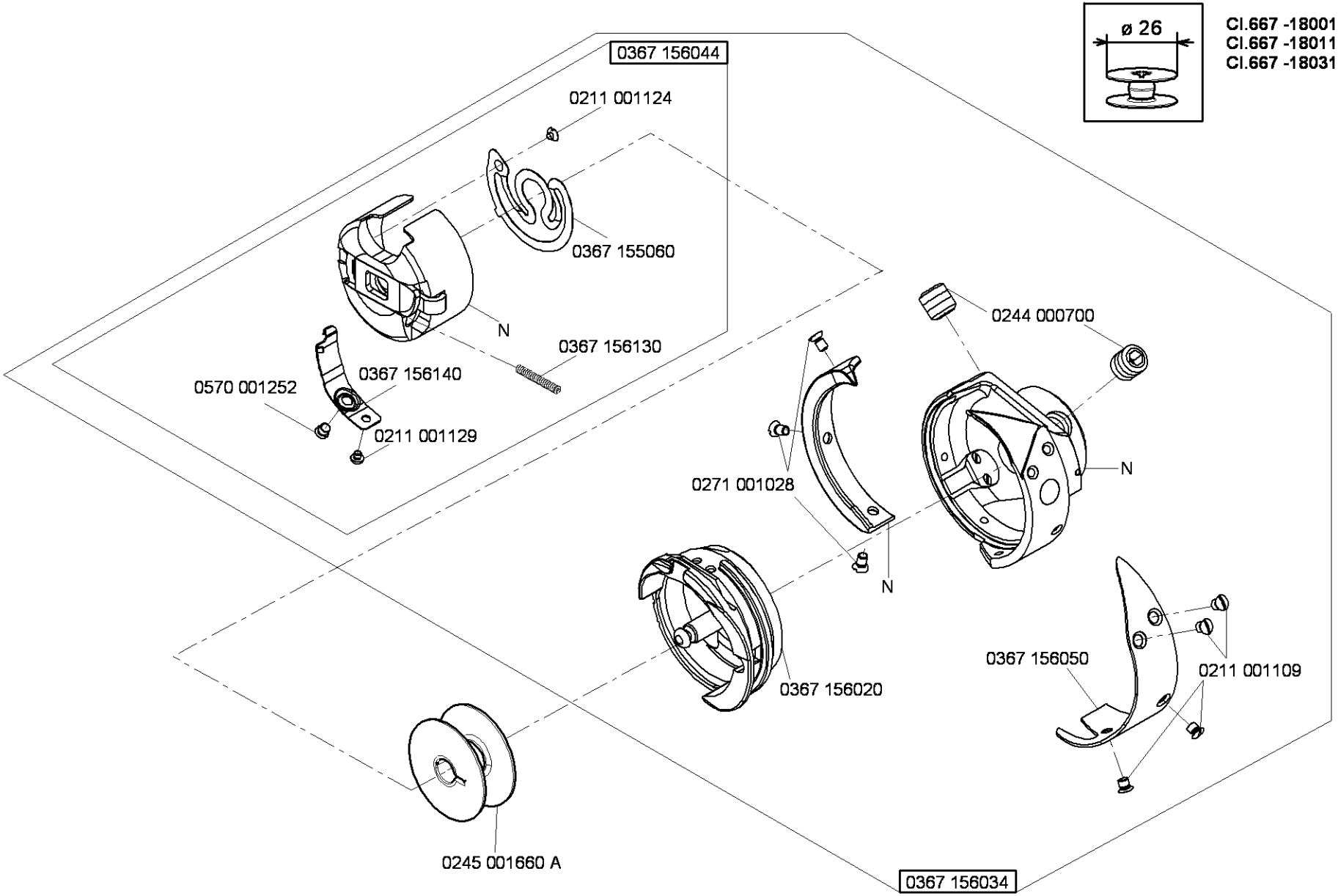

N - nicht als Einzelteil lieferbar
not available as separate part

Ausgabe/Edition 9.2011

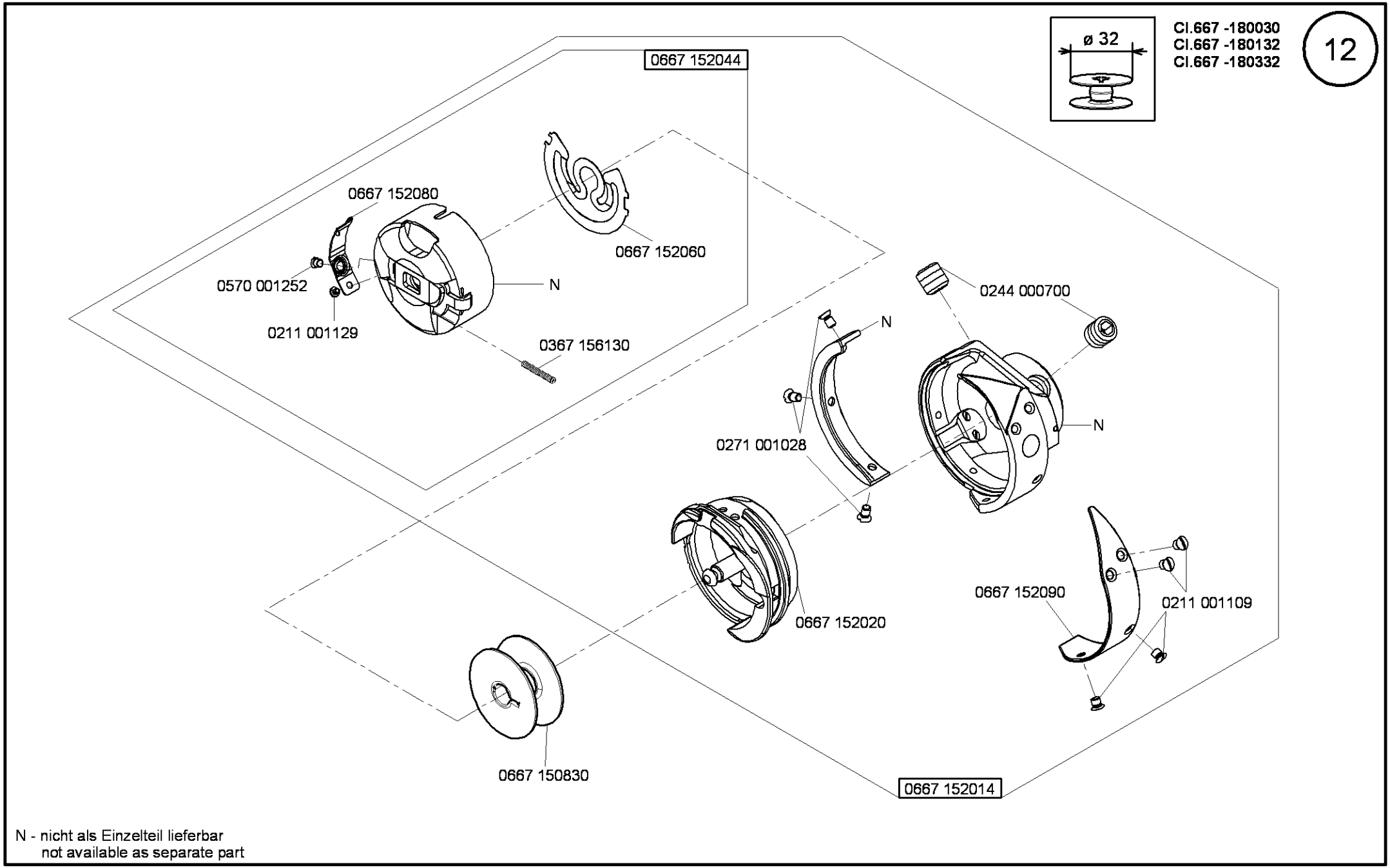

N - nicht als Einzelteil lieferbar
not available as separate part

Ausgabe/Edition 9.2011

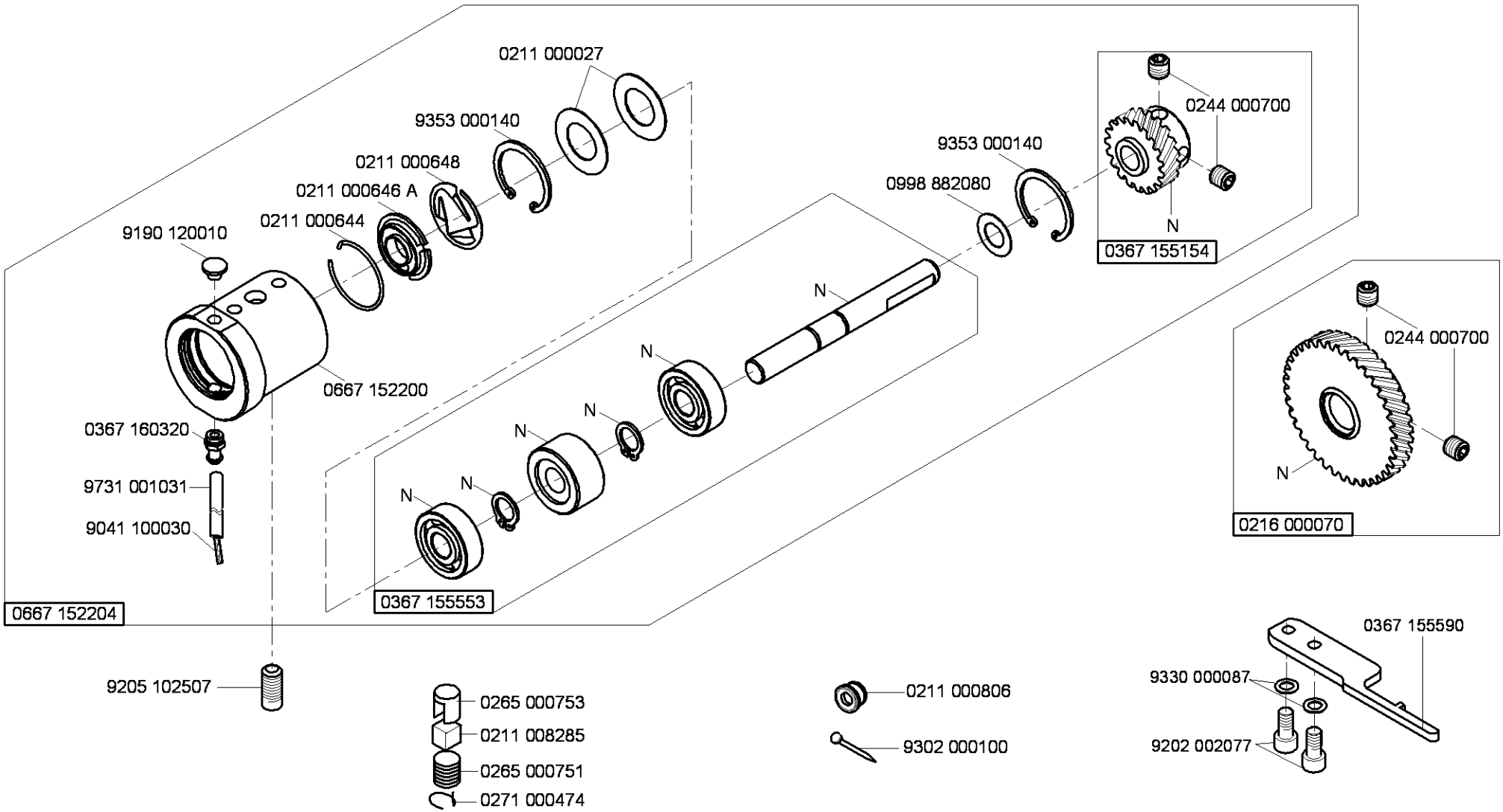

N- nicht als Einzelteil lieferbar
not available as separate part

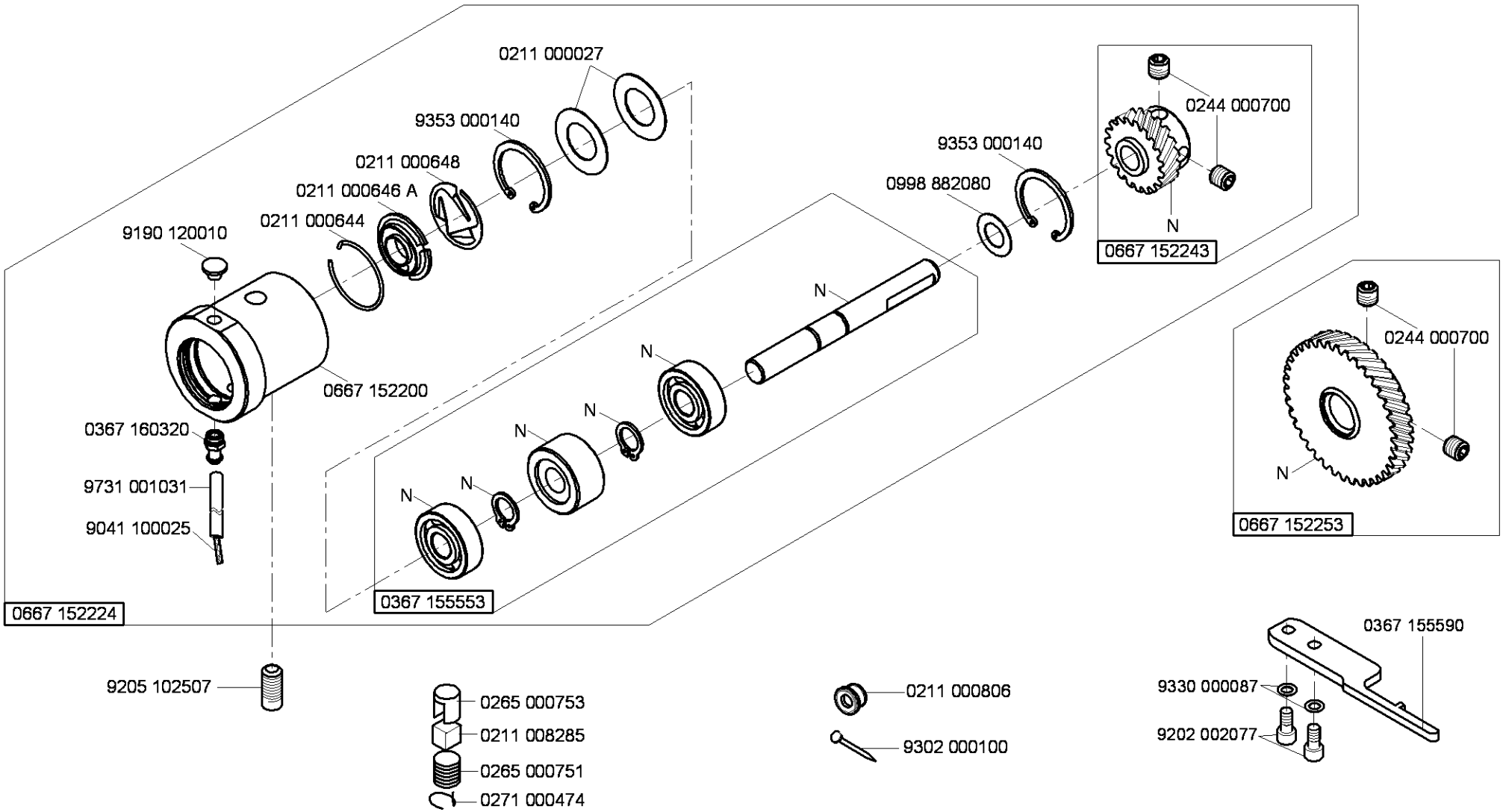

N- nicht als Einzelteil lieferbar
not available as separate part

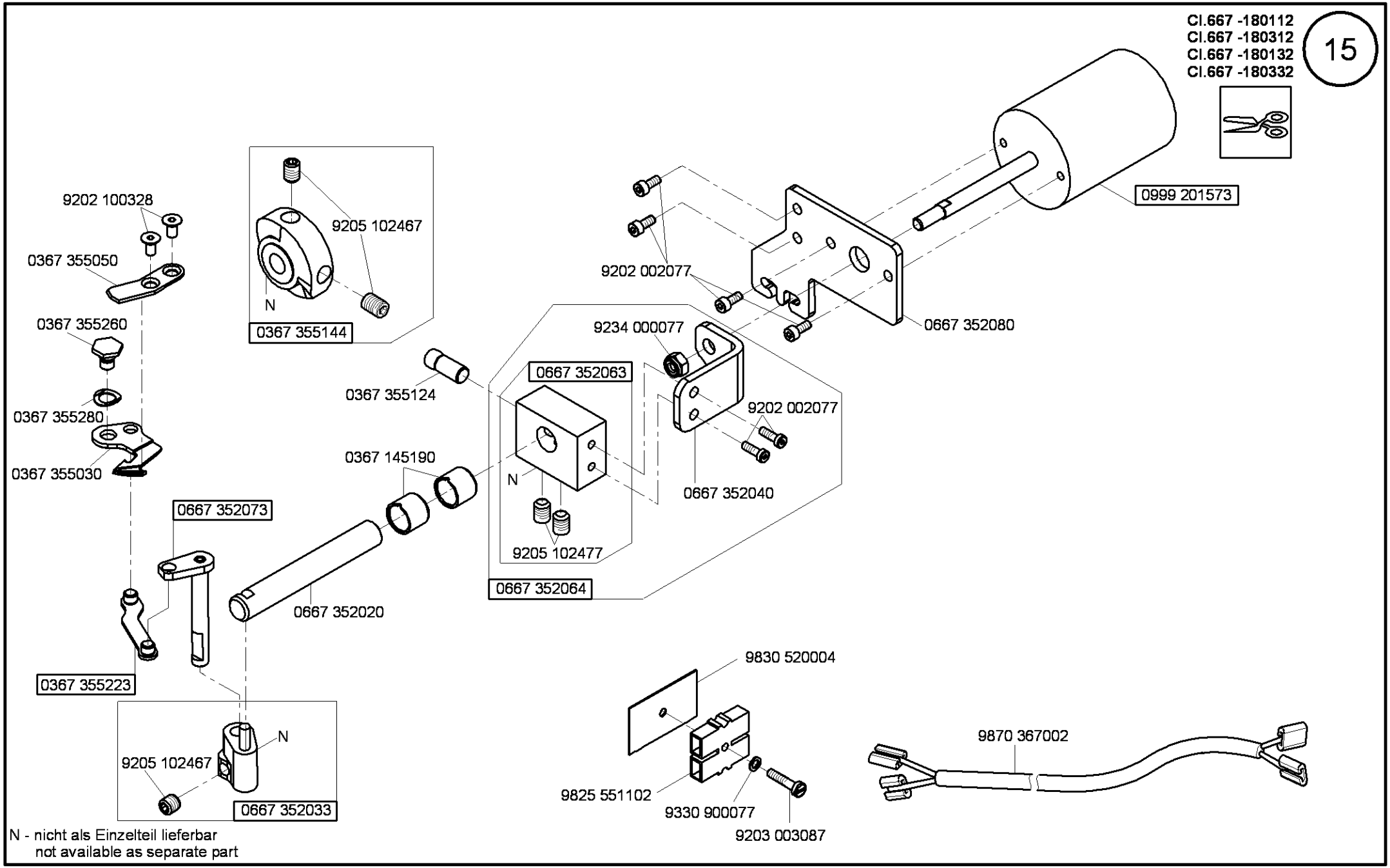

Ausgabe/Edition 11.2013

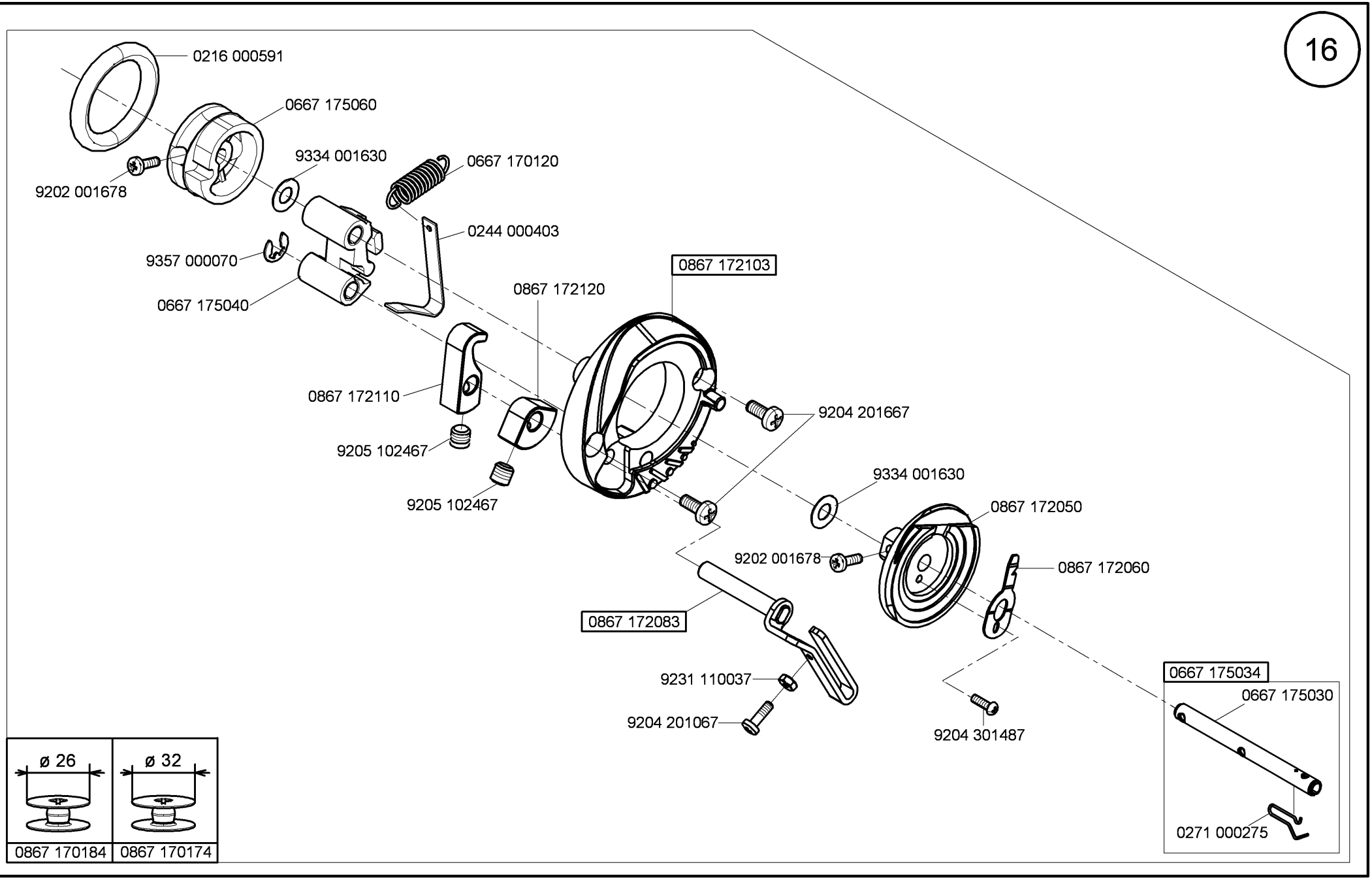

Ausgabe/Edition 1.2015

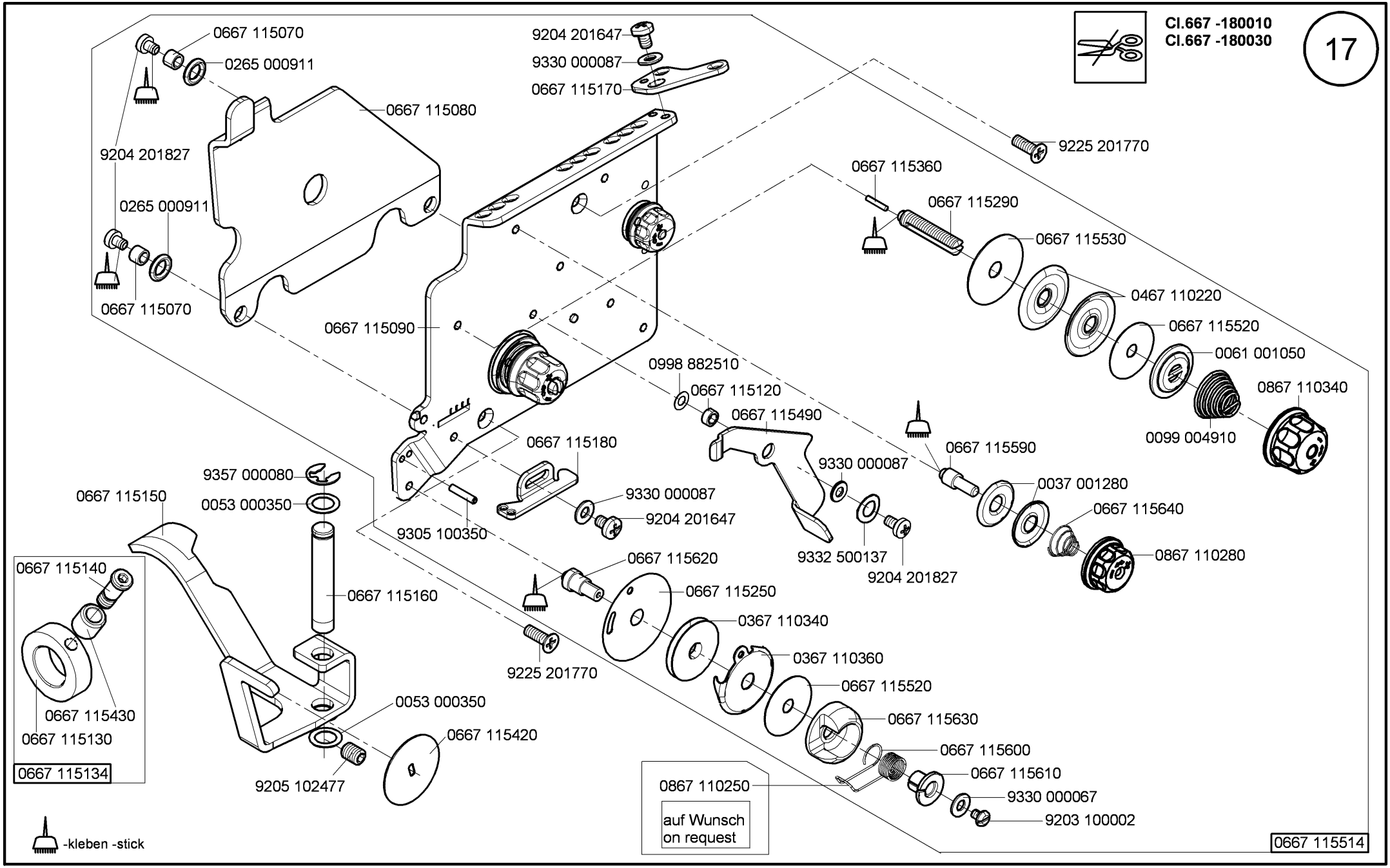

Ausgabe/Edition 1.2015

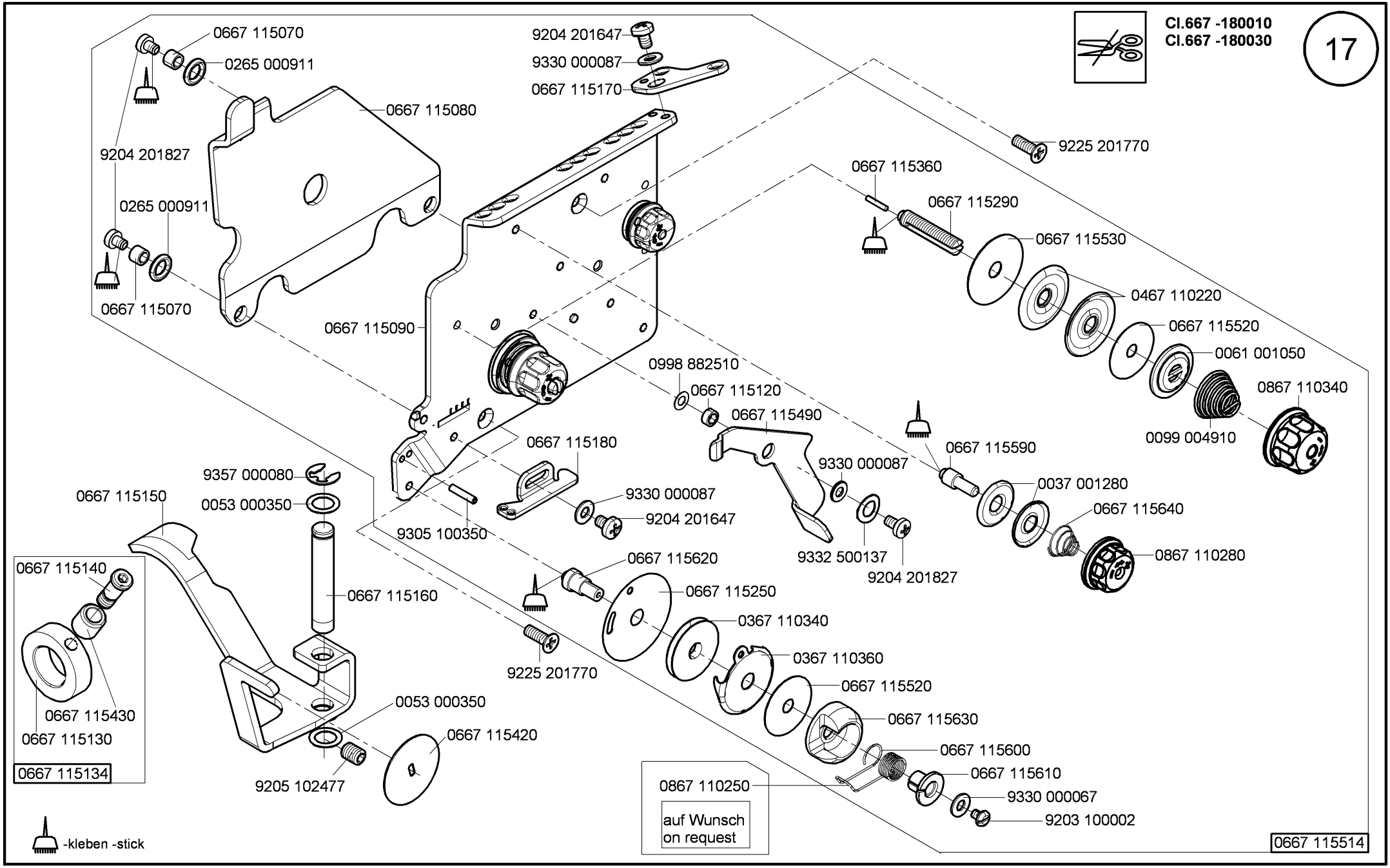

Ausgabe/Edition 7.2015

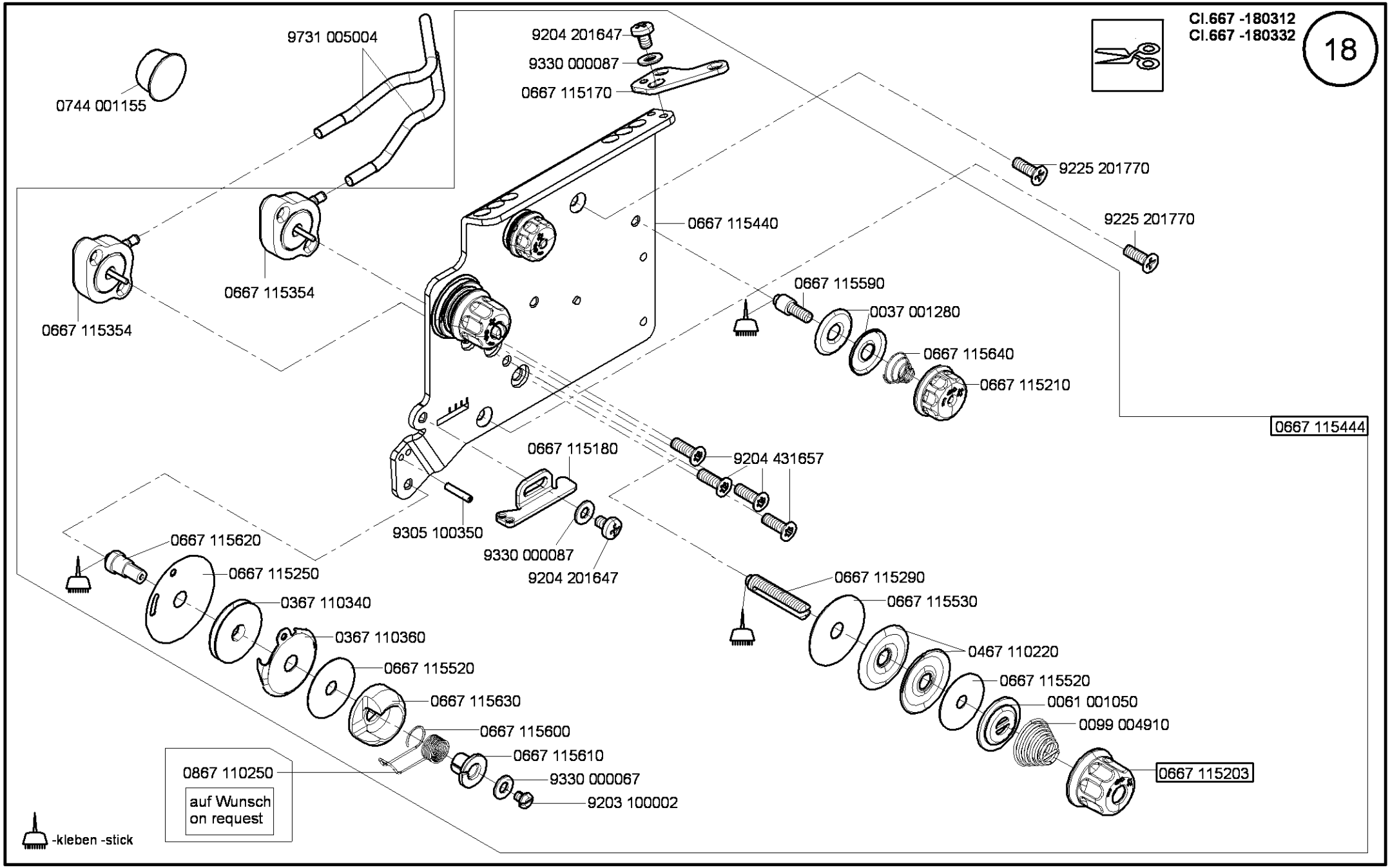

Ausgabe/Edition 12.2012

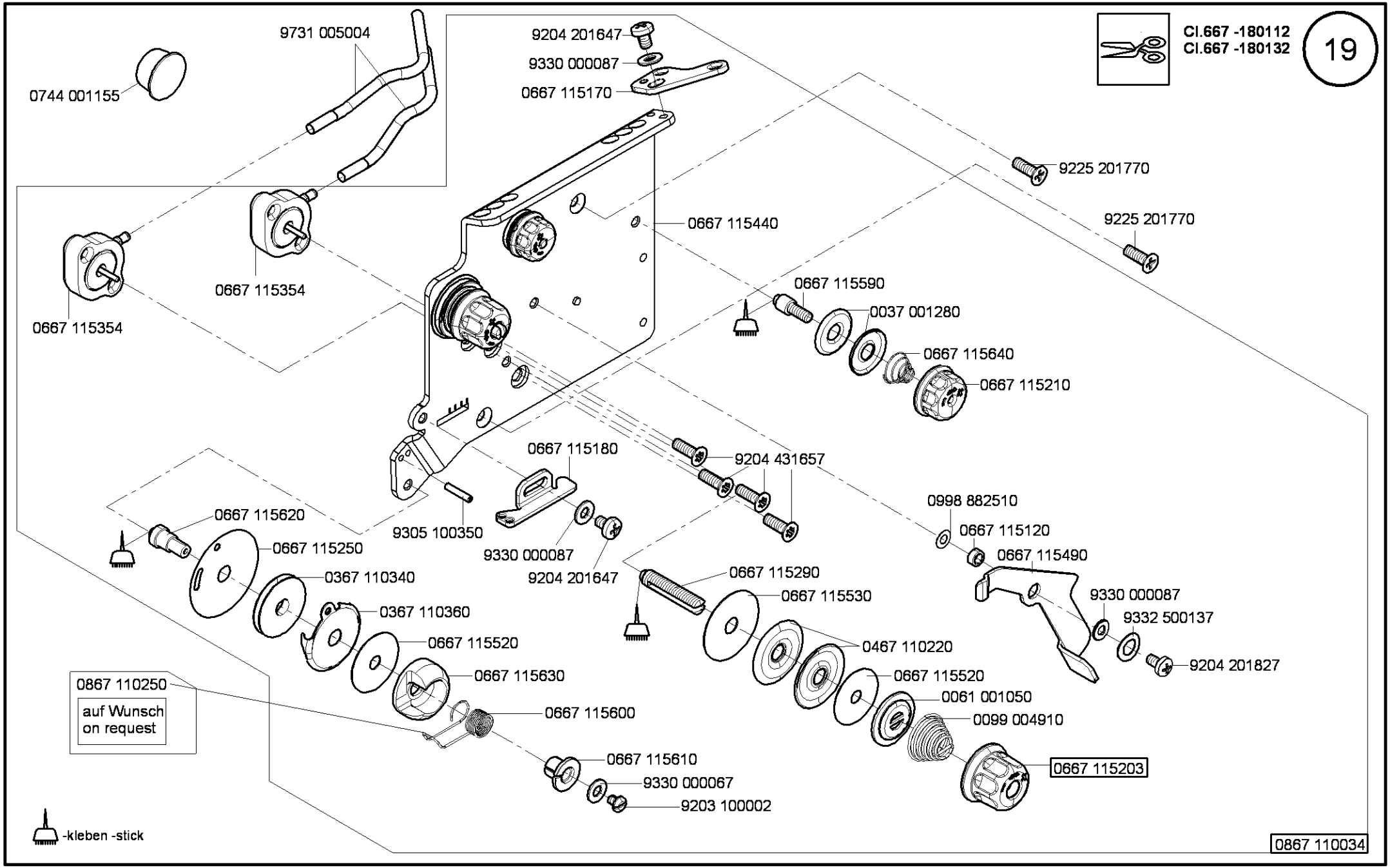

Ausgabe/Edition 12.2012

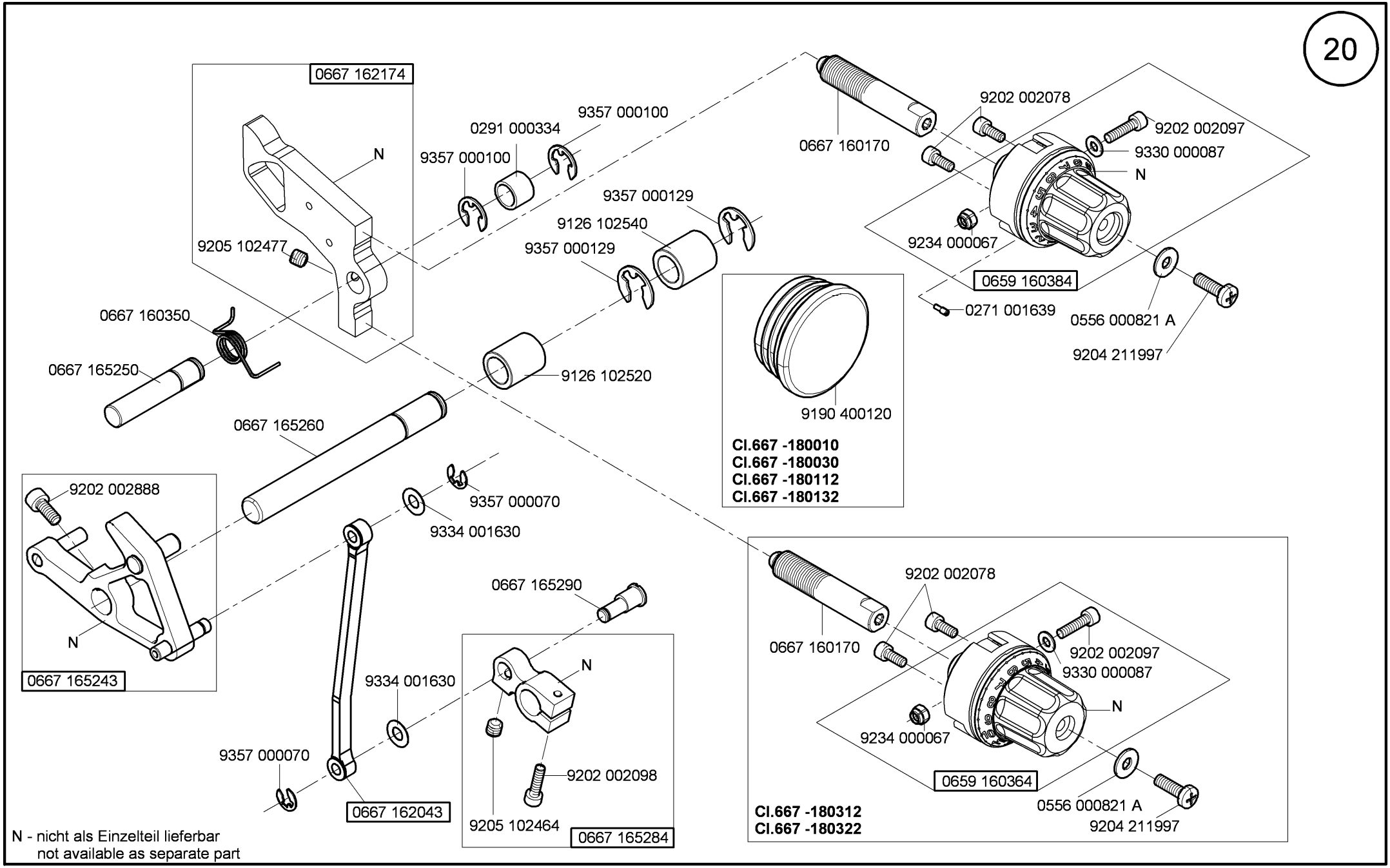

N - nicht als Einzelteil lieferbar
not available as separate part

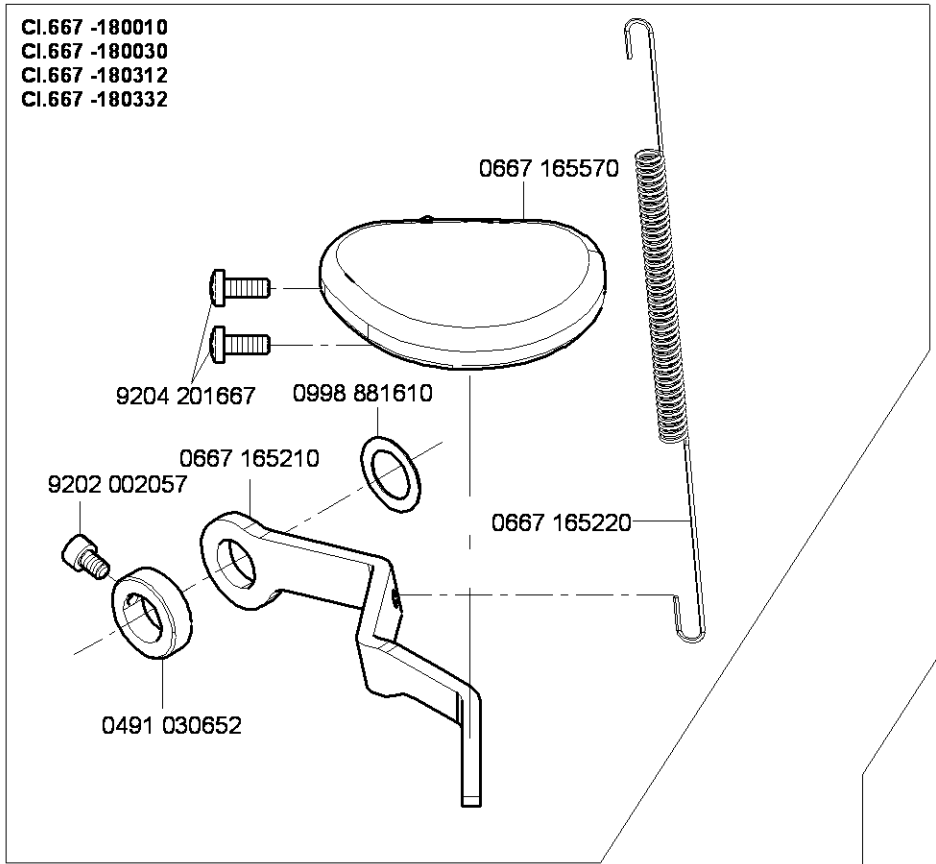
Cl.667 -180010
Cl.667 -180030
Cl.667 -180312
Cl.667 -180332
0667 165570
9204 201667
0998 881610
0667 165210
9202 002057
0667 165220
0491 030652

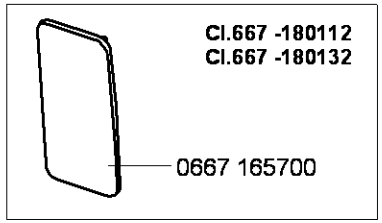
Cl.667 -180112
Cl.667 -180132
0667 165700

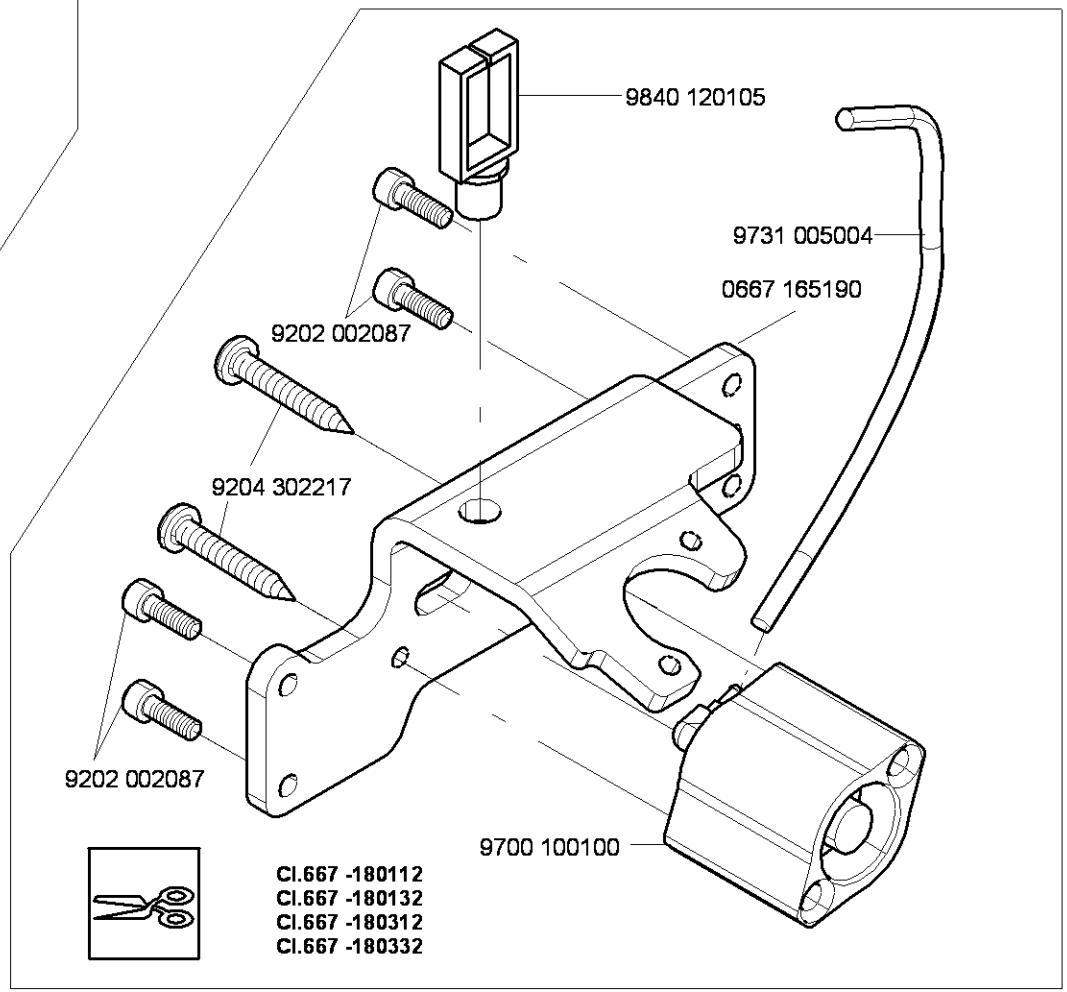
9840 120105
9731 005004
0667 165190
9202 002087
9204 302217
9202 002087
9700 100100
Cl.667 -180112
Cl.667 -180132
Cl.667 -180312
Cl.667 -180332

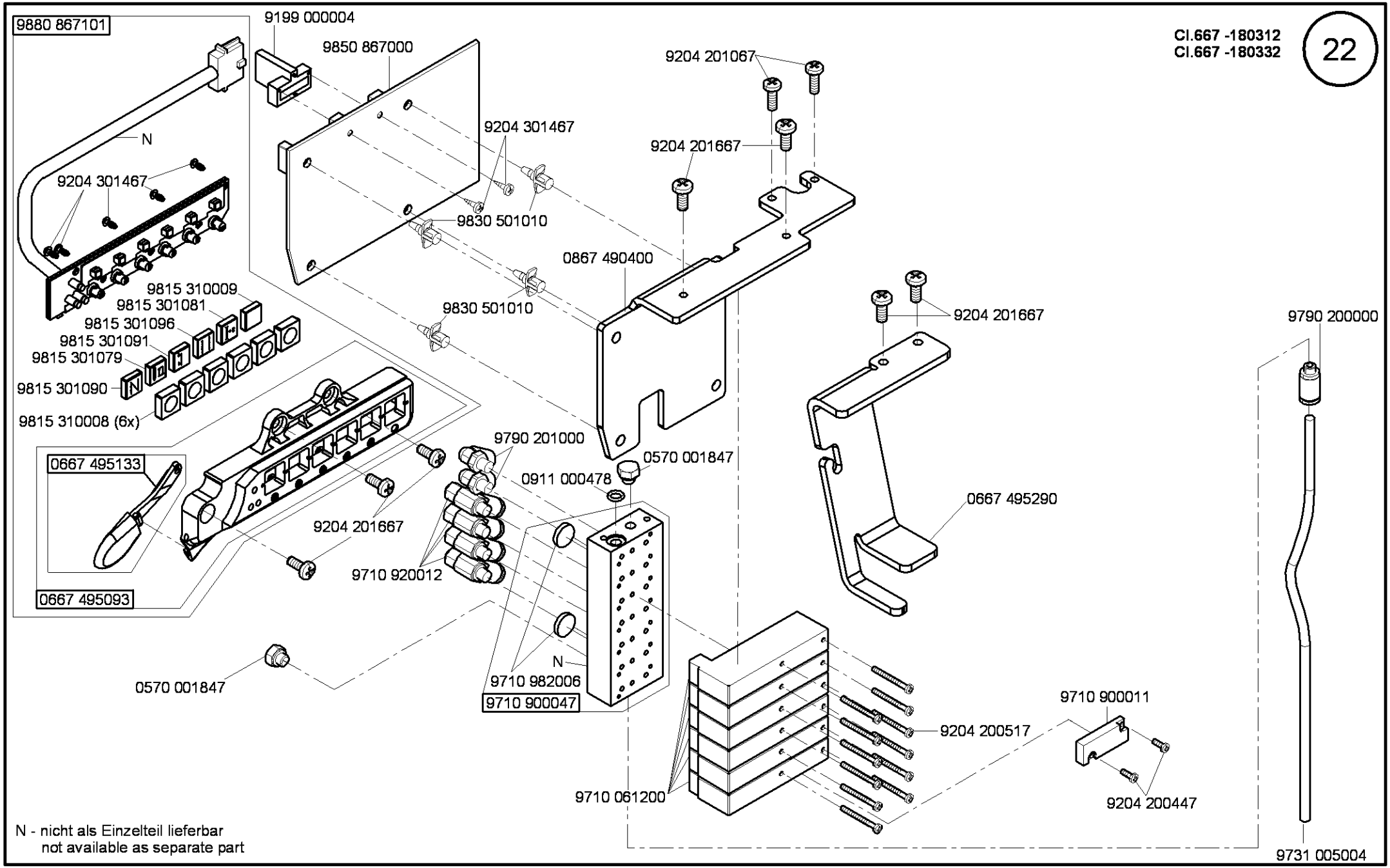

N - nicht als Einzelteil lieferbar
not available as separate part

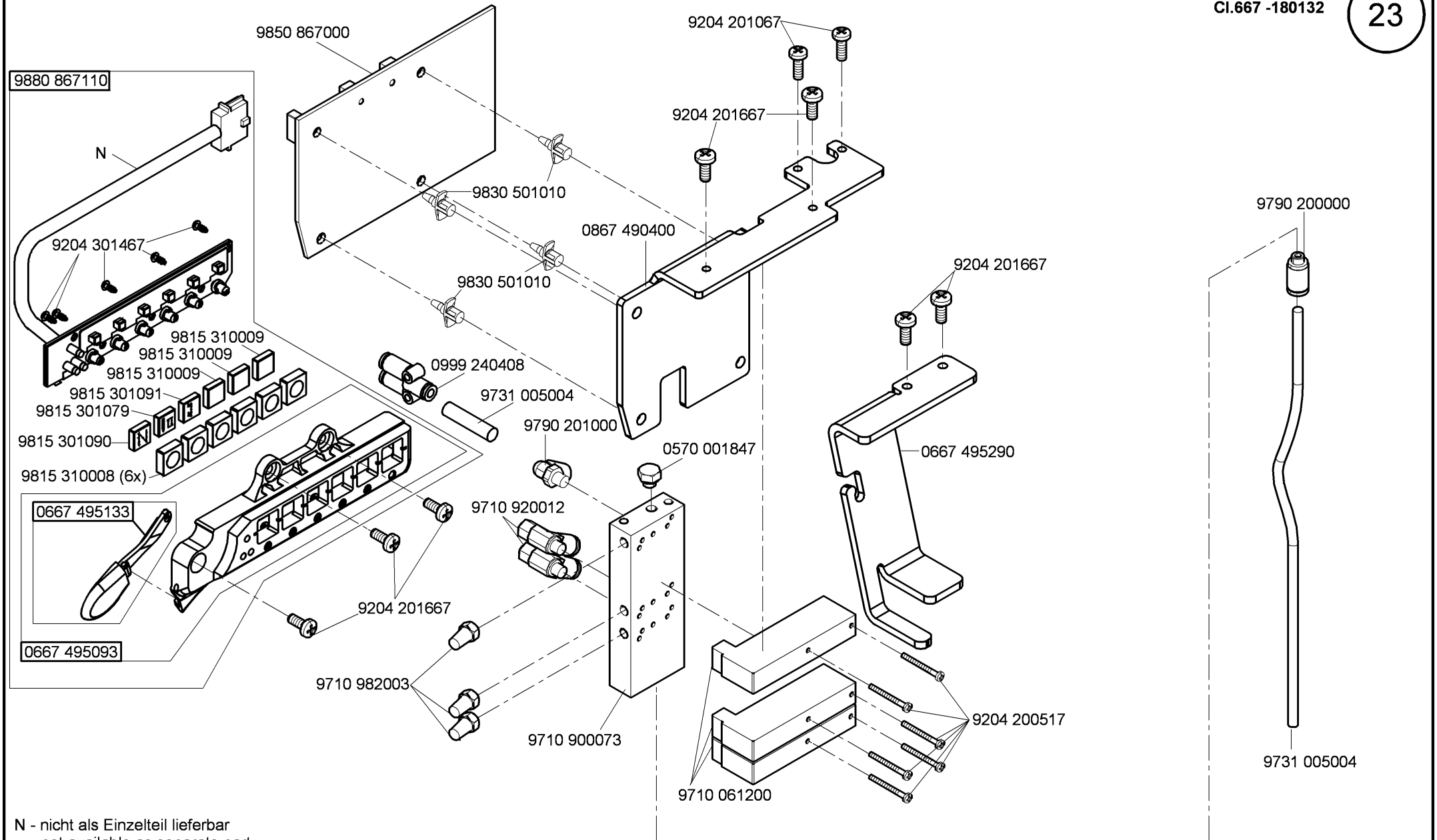

N - nicht als Einzelteil lieferbar
not available as separate part

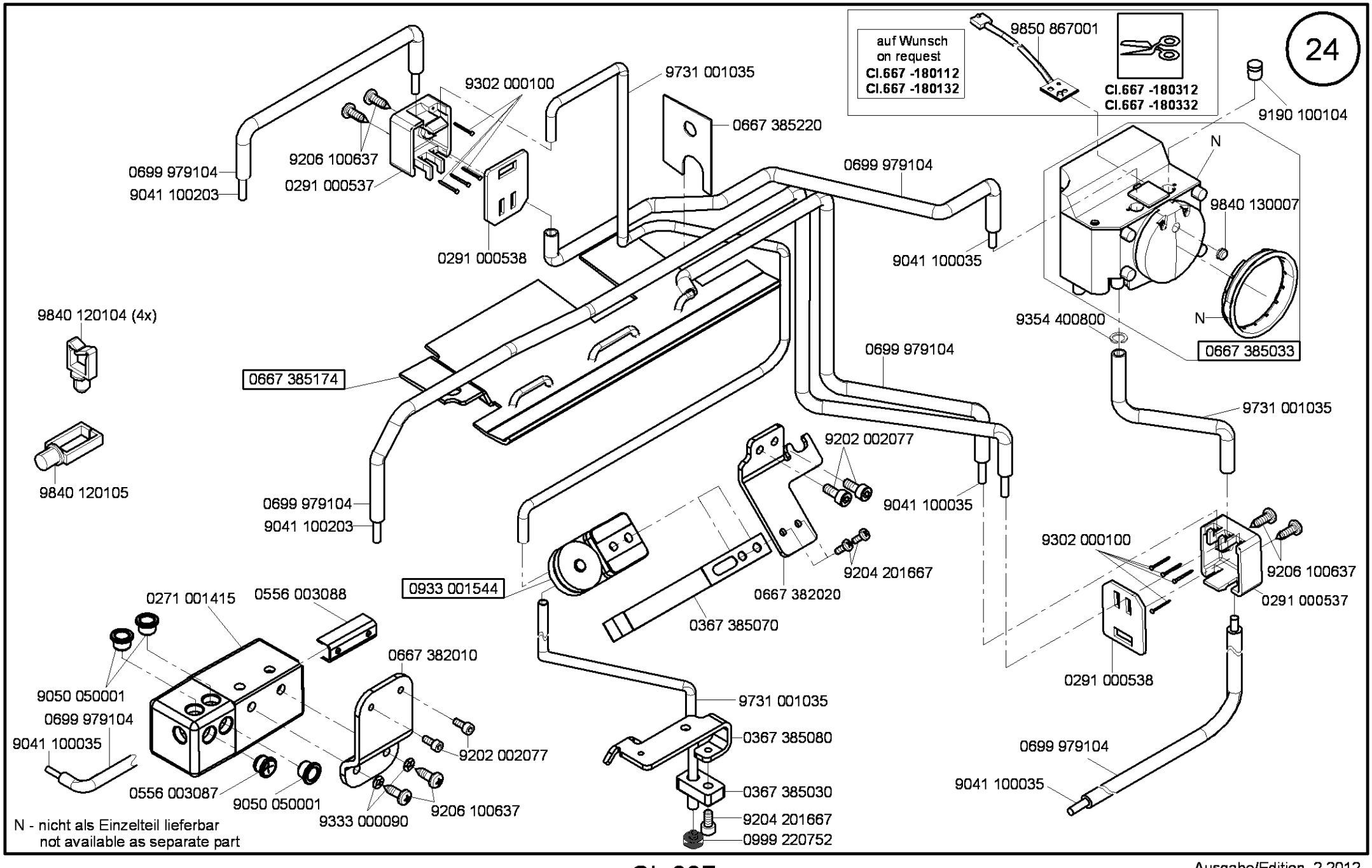

Ausgabe/Edition 2.2012

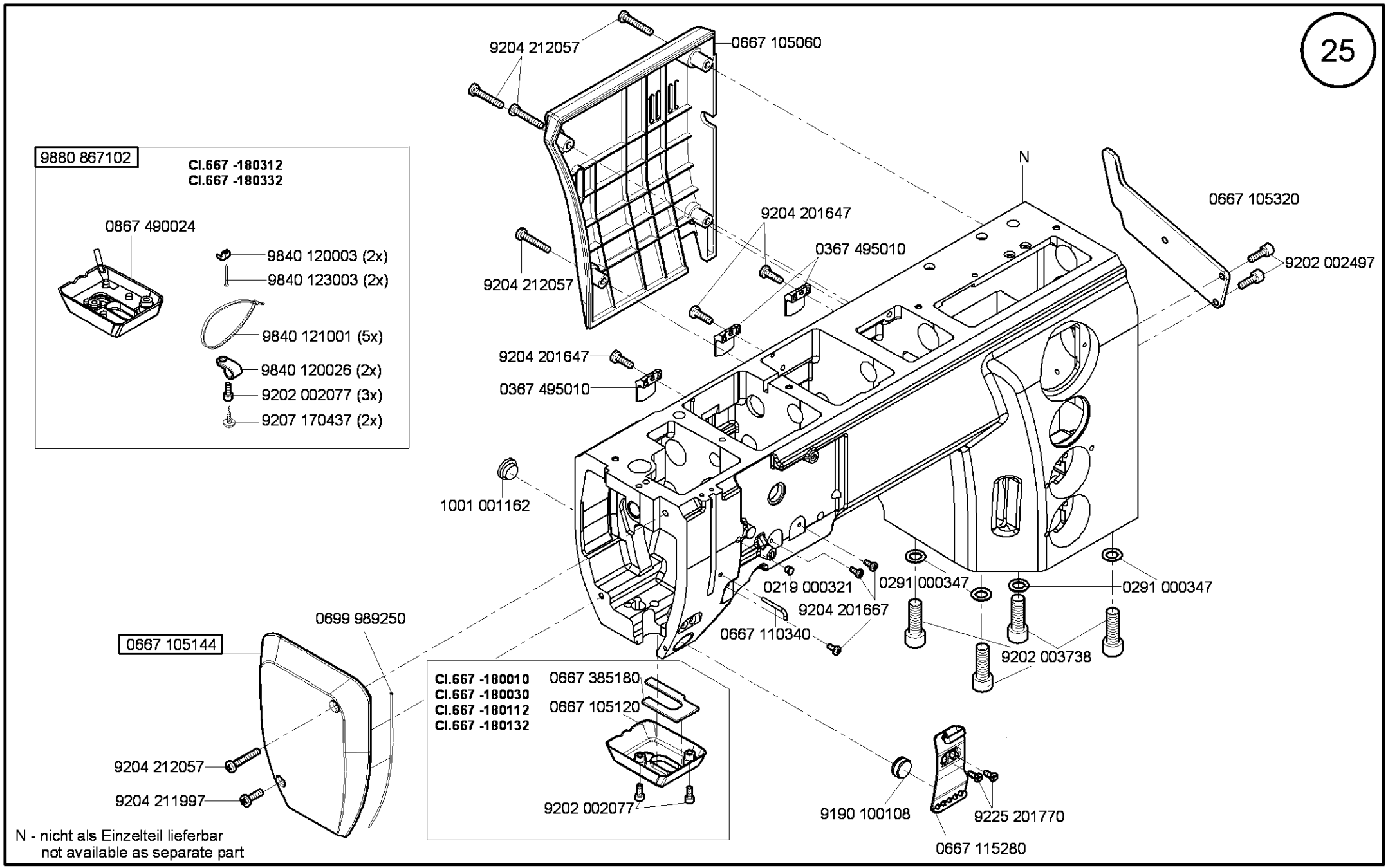

Ausgabe/Edition 6.2012

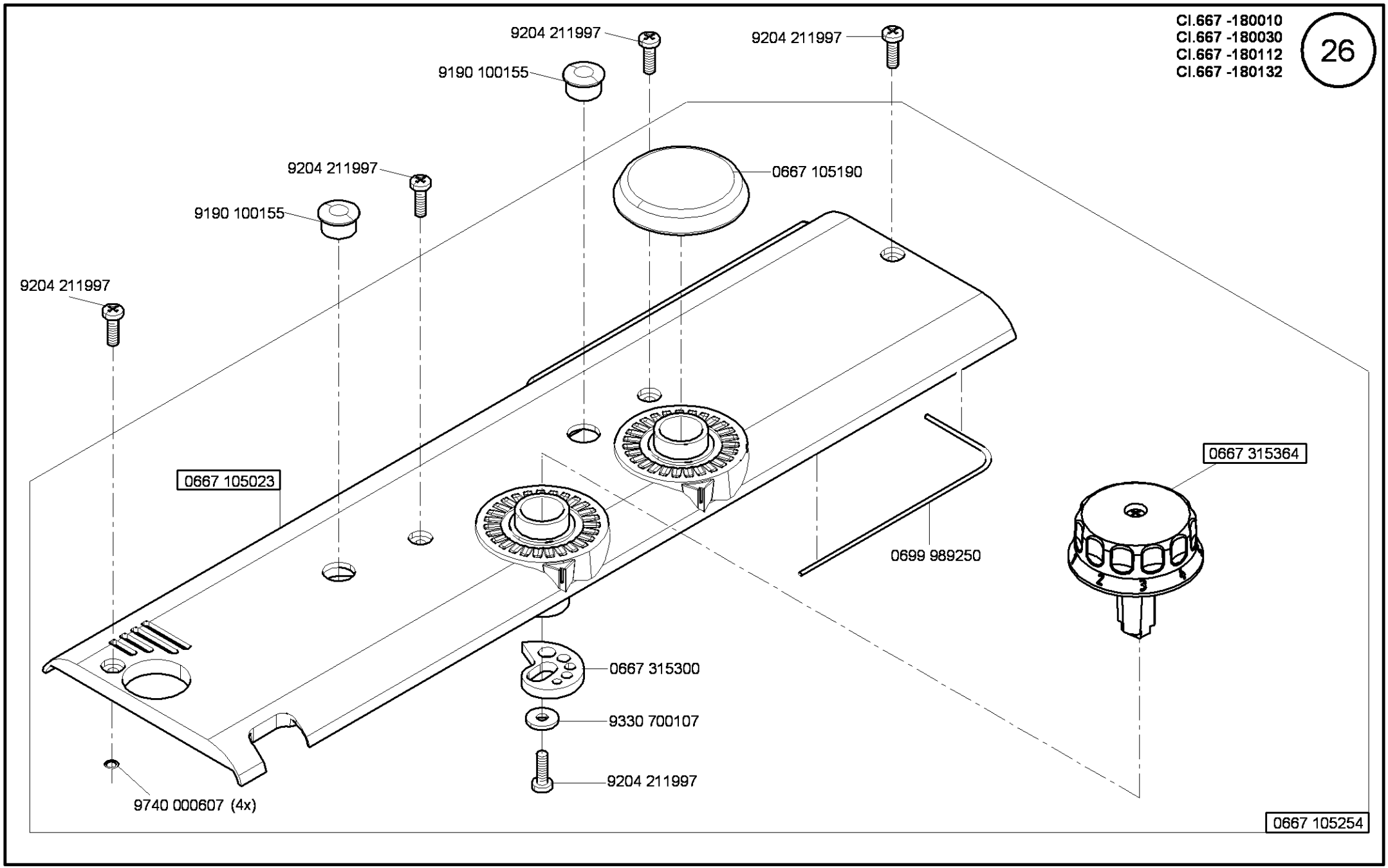
9204 211997
9204 211997
9190 100155
0667 105190
9204 211997
9190 100155
9204 211997
0667 105023
0667 315364
0699 989250
0667 315300
9330 700107
9204 211997
9740 000607 (4x)
0667 105254

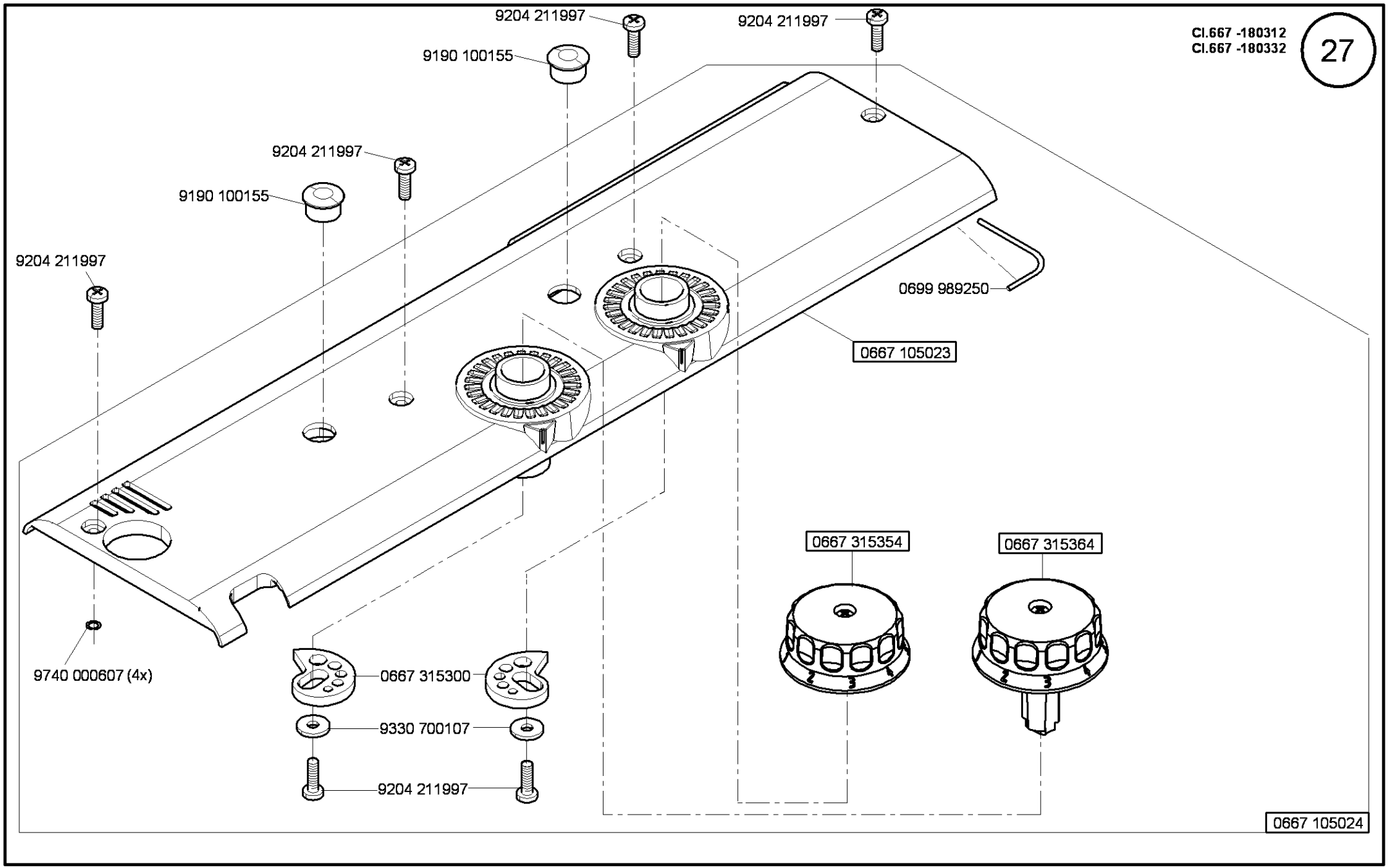
9204 211997
9204 211997
9190 100155
9204 211997
9190 100155
9204 211997
0699 989250
0667 105023
0667 315354
0667 315364
9740 000607 (4x)
0667 315300
9330 700107
9204 211997
0667 105024

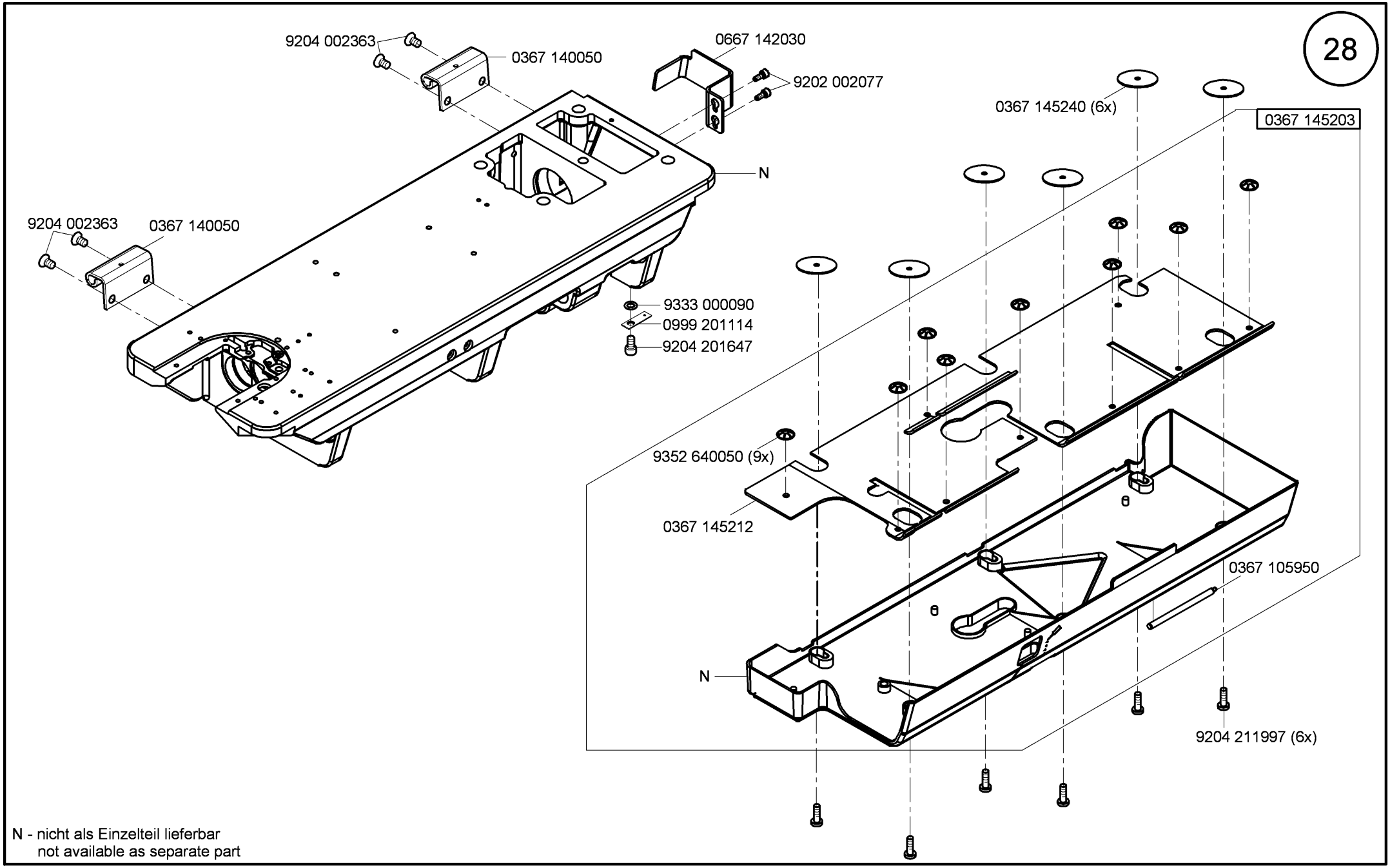

N - nicht als Einzelteil lieferbar
not available as separate part

Ausgabe/Edition 7.2015

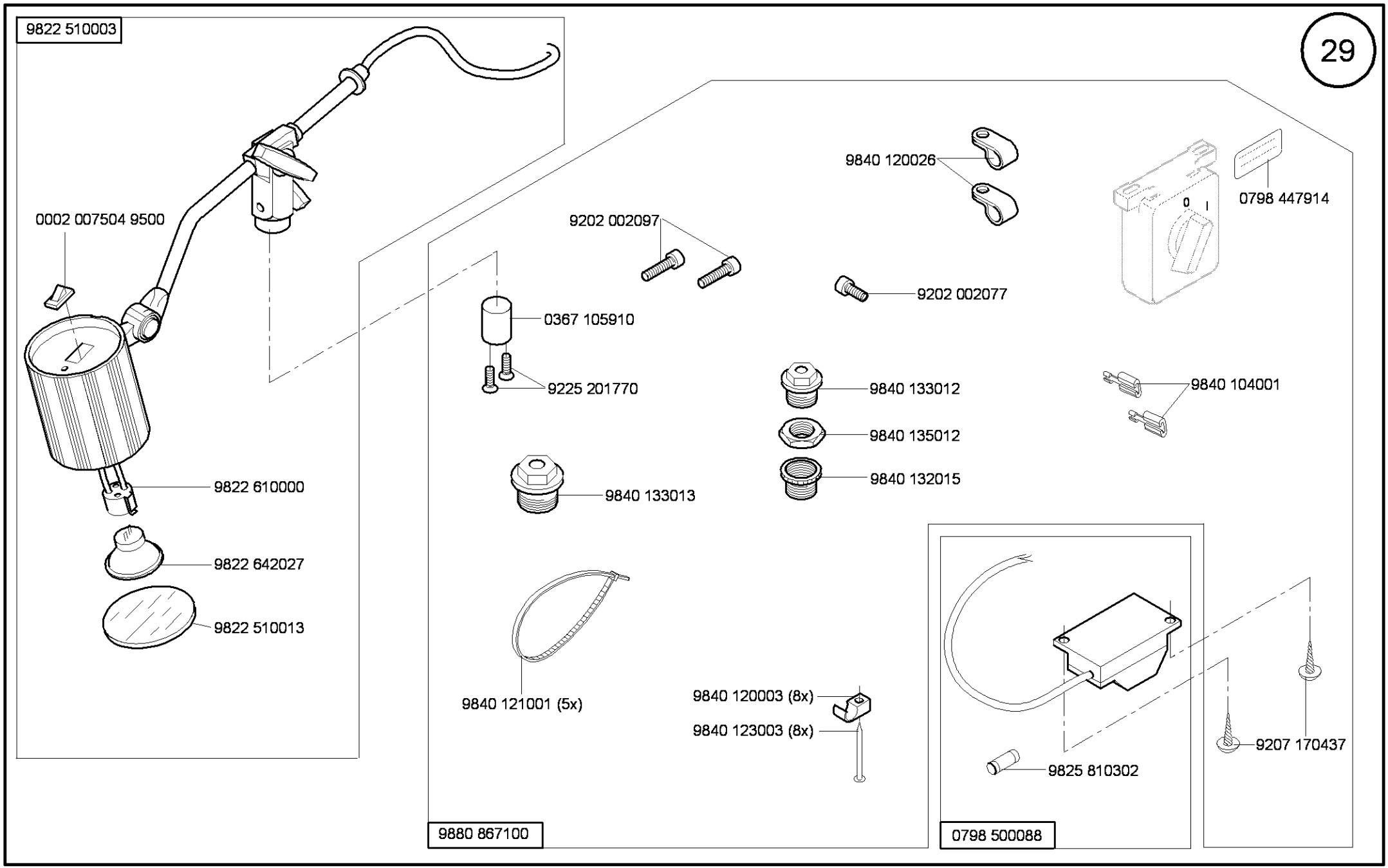

Ausgabe/Edition 9.2011

Part set for / Teilesatz für EFKA DC1550/DA321G

30

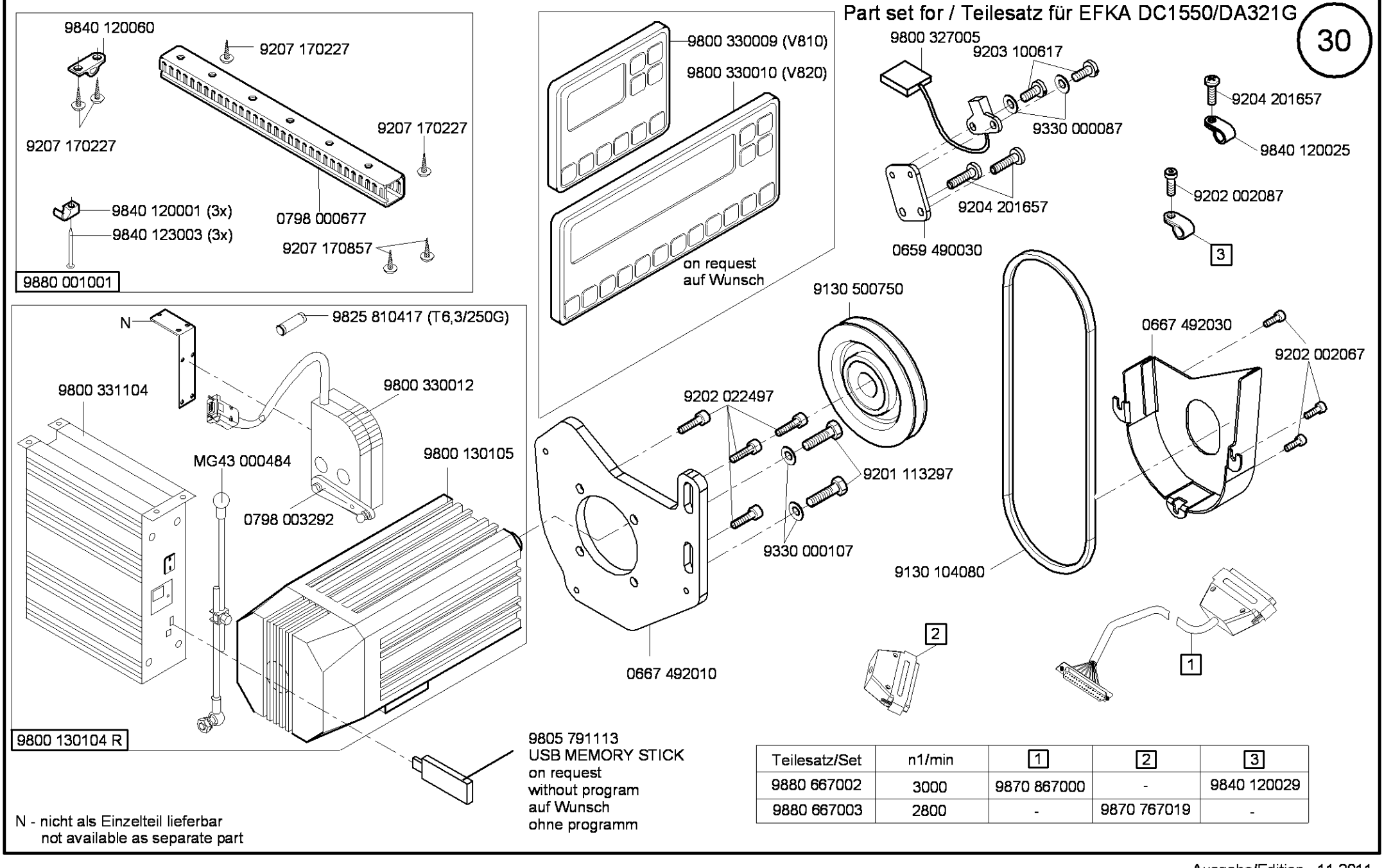

Teilesatz/Set	n1/min	1	2	3
9880 667002	3000	9870 867000	-	9840 120029
9880 667003	2800	-	9870 767019	-

N - nicht als Einzelteil lieferbar
not available as separate part

Ausgabe/Edition 11.2011

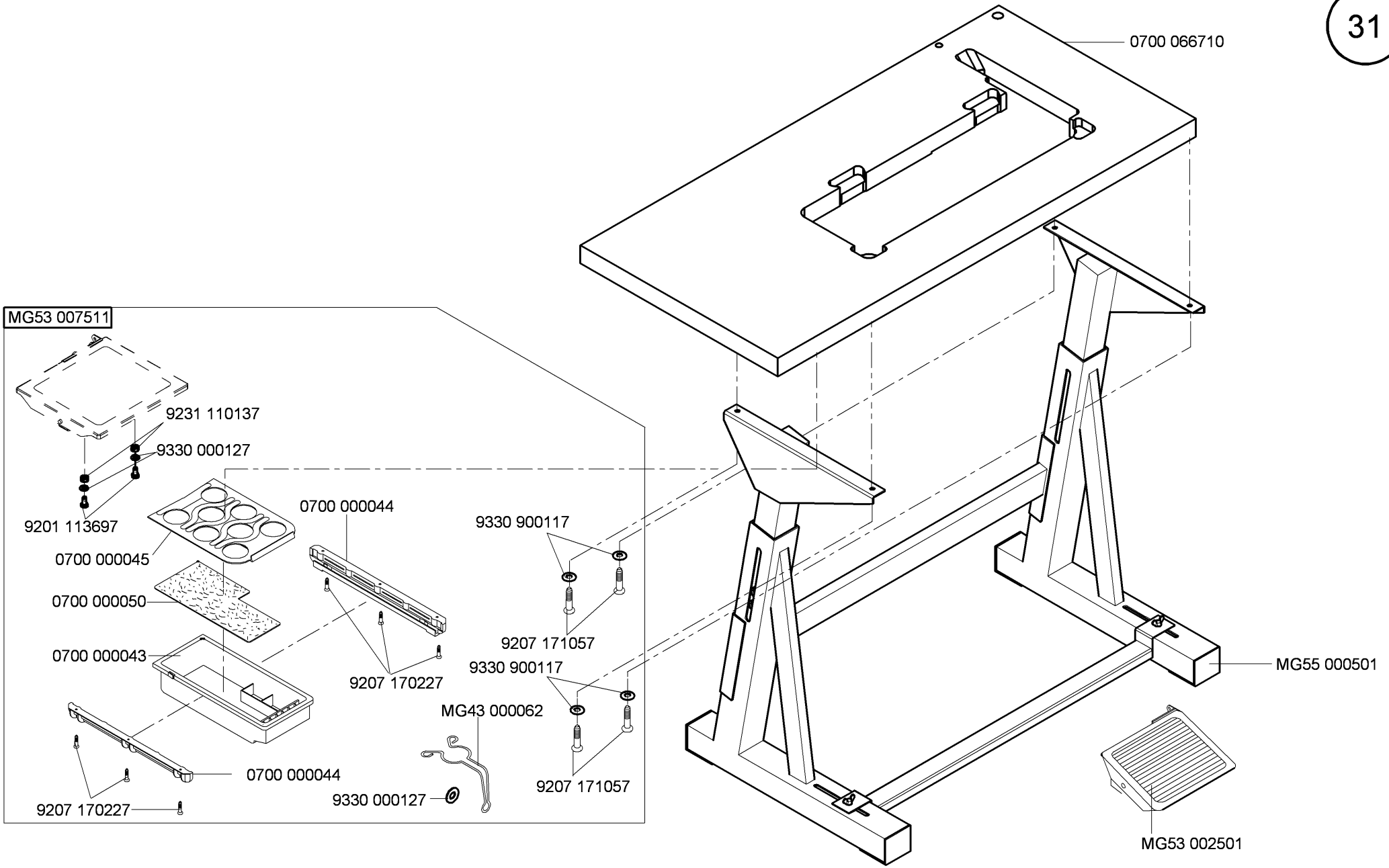
0700 066710
MG53 007511
9231 110137
9330 000127
9201 113697
0700 000045
0700 000050
0700 000043
0700 000044
9207 170227
0700 000044
9207 170227
9330 000127
MG43 000062
9330 900117
9207 171057
9330 900117
9207 171057
MG55 000501
MG53 002501

auf Wunsch
on request

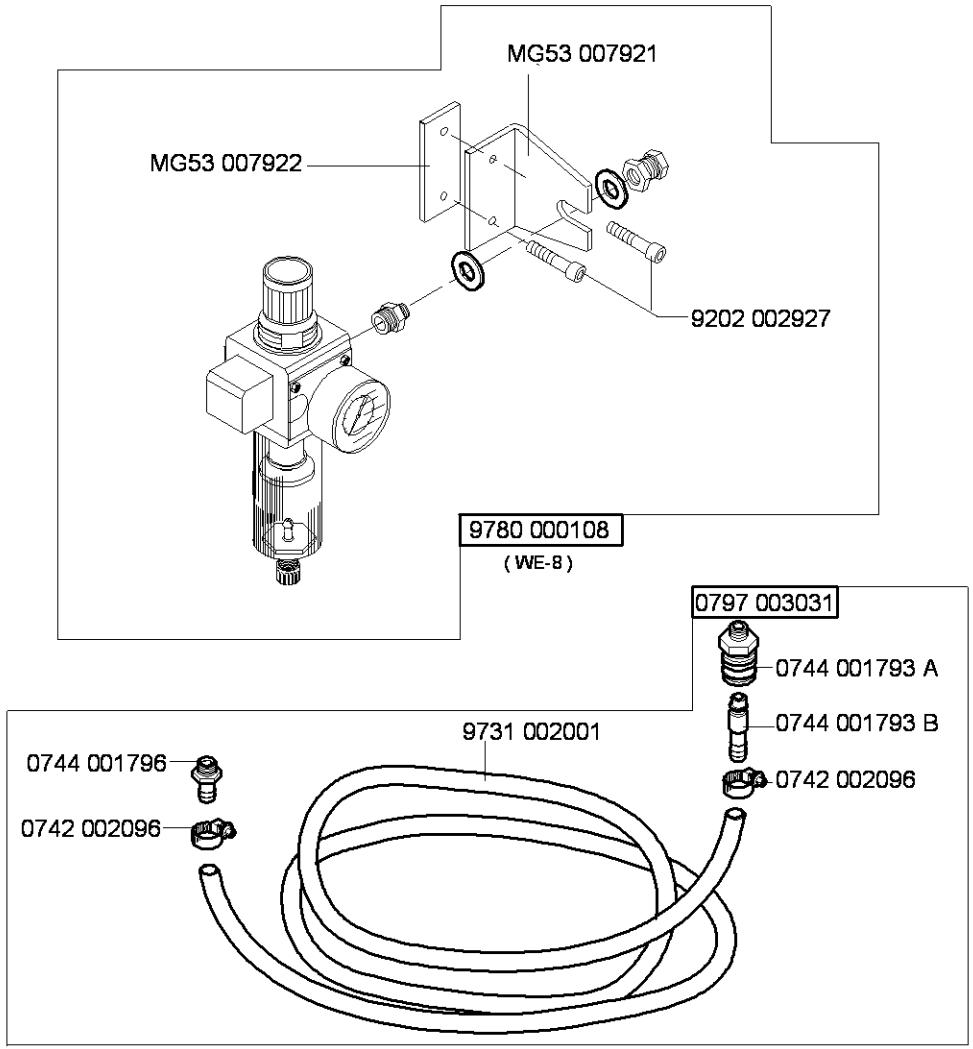

Ausgabe/Edition 9.2011

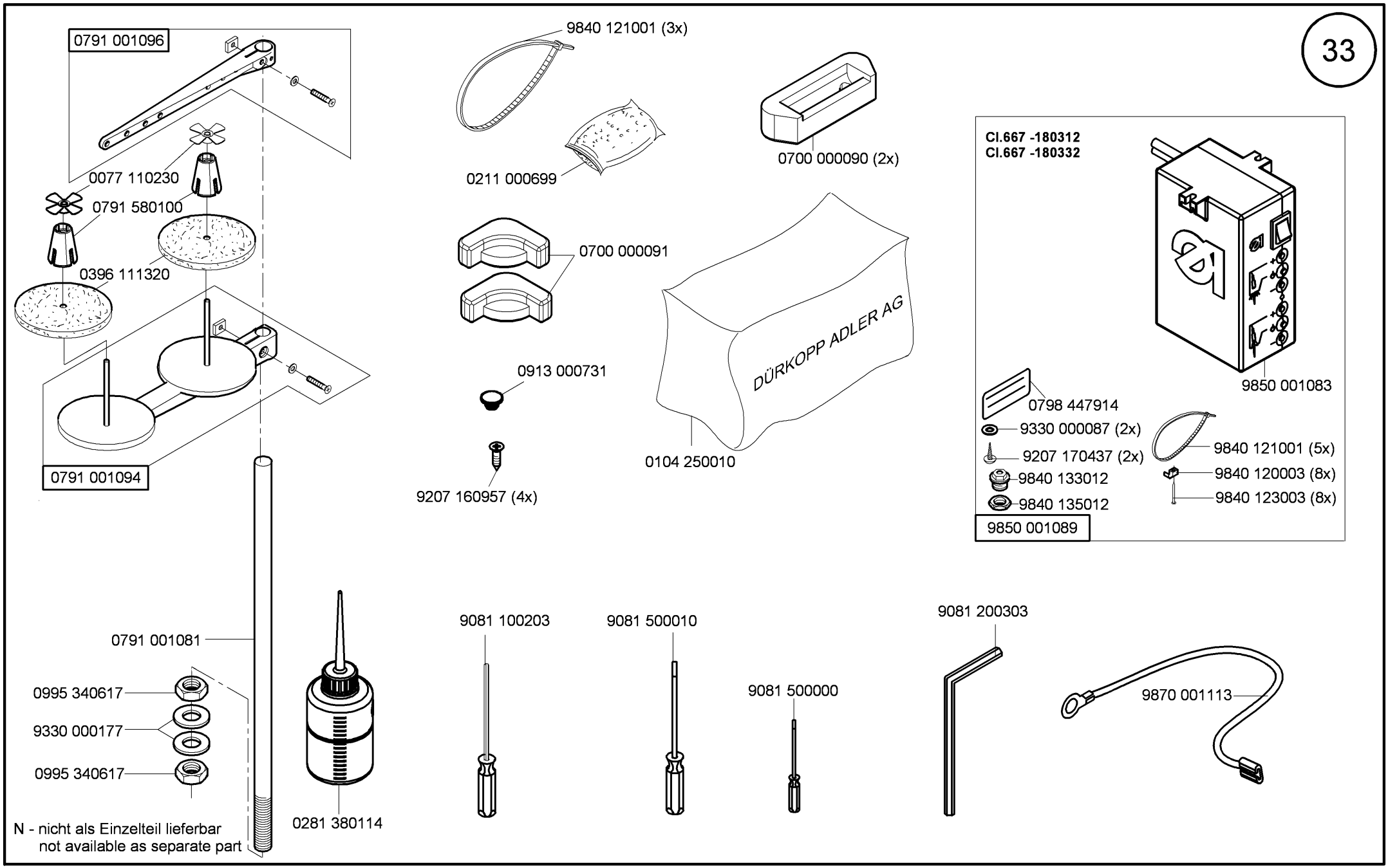

N - nicht als Einzelteil lieferbar
not available as separate part

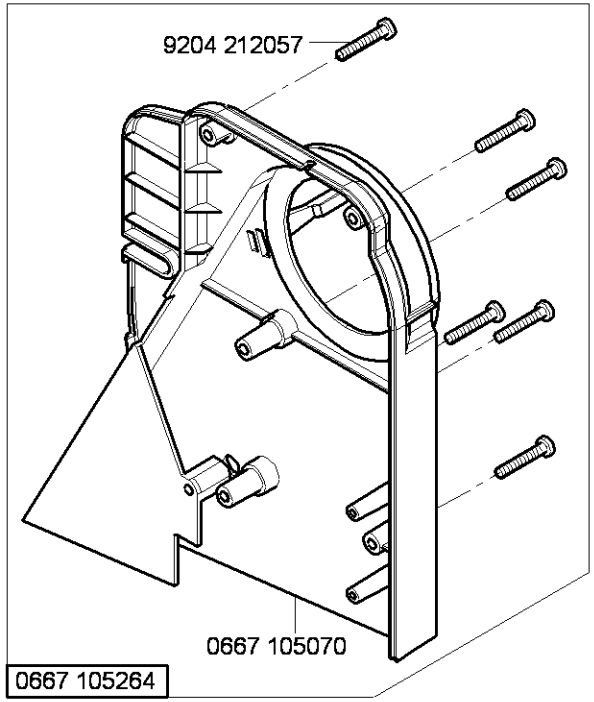

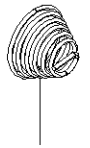

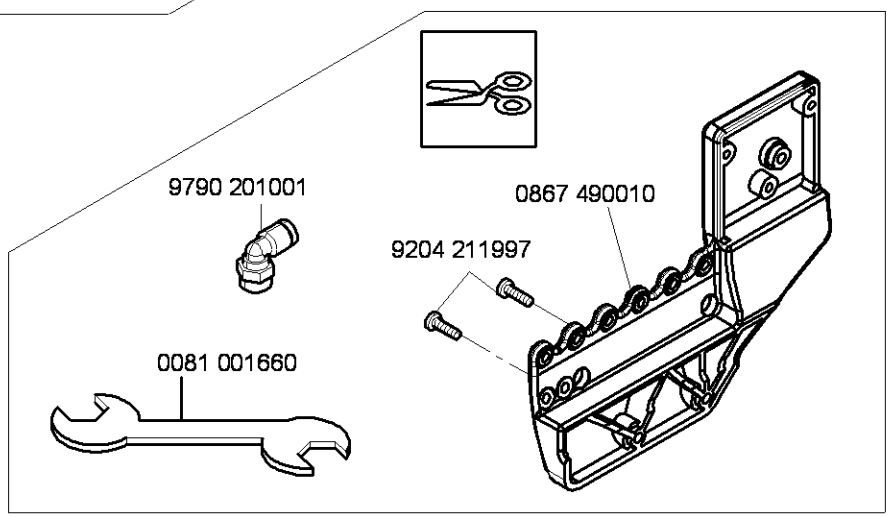

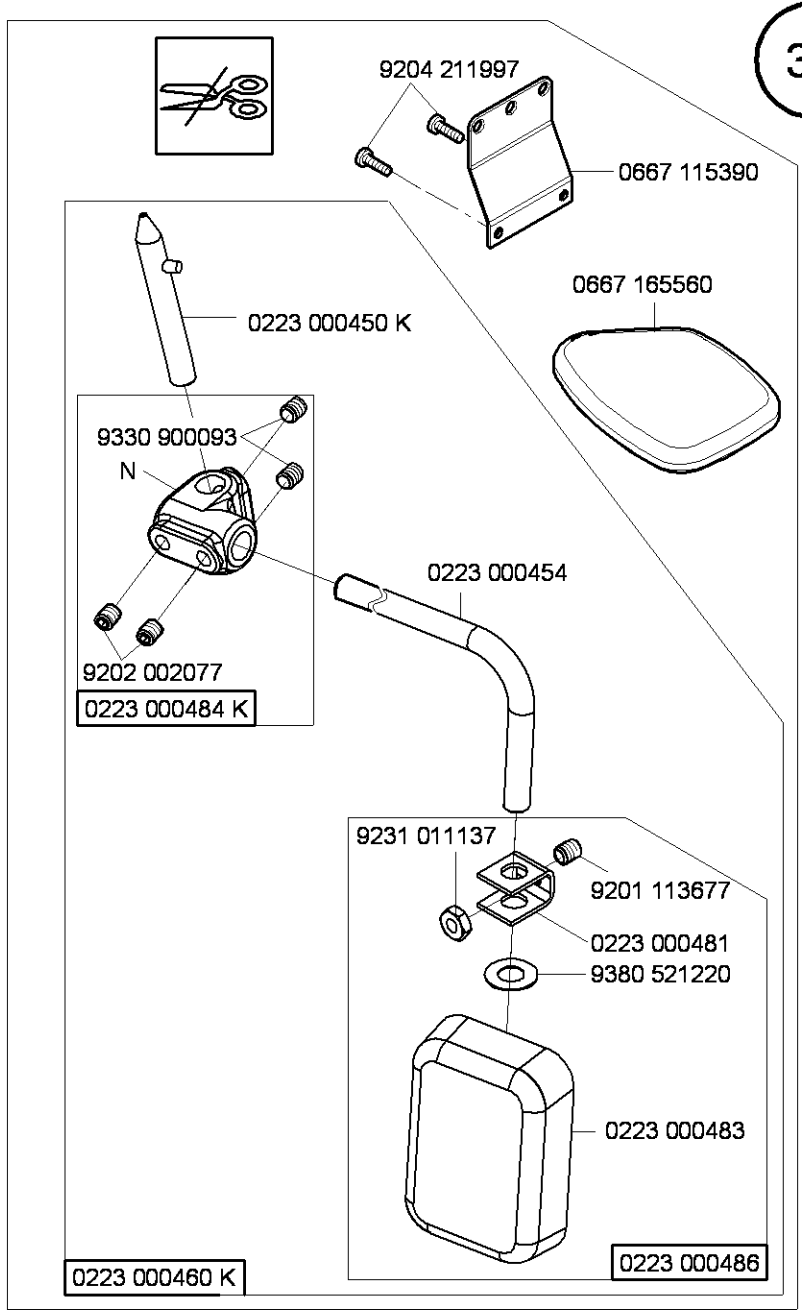

N - nicht als Einzelteil lieferbar
not available as separate part

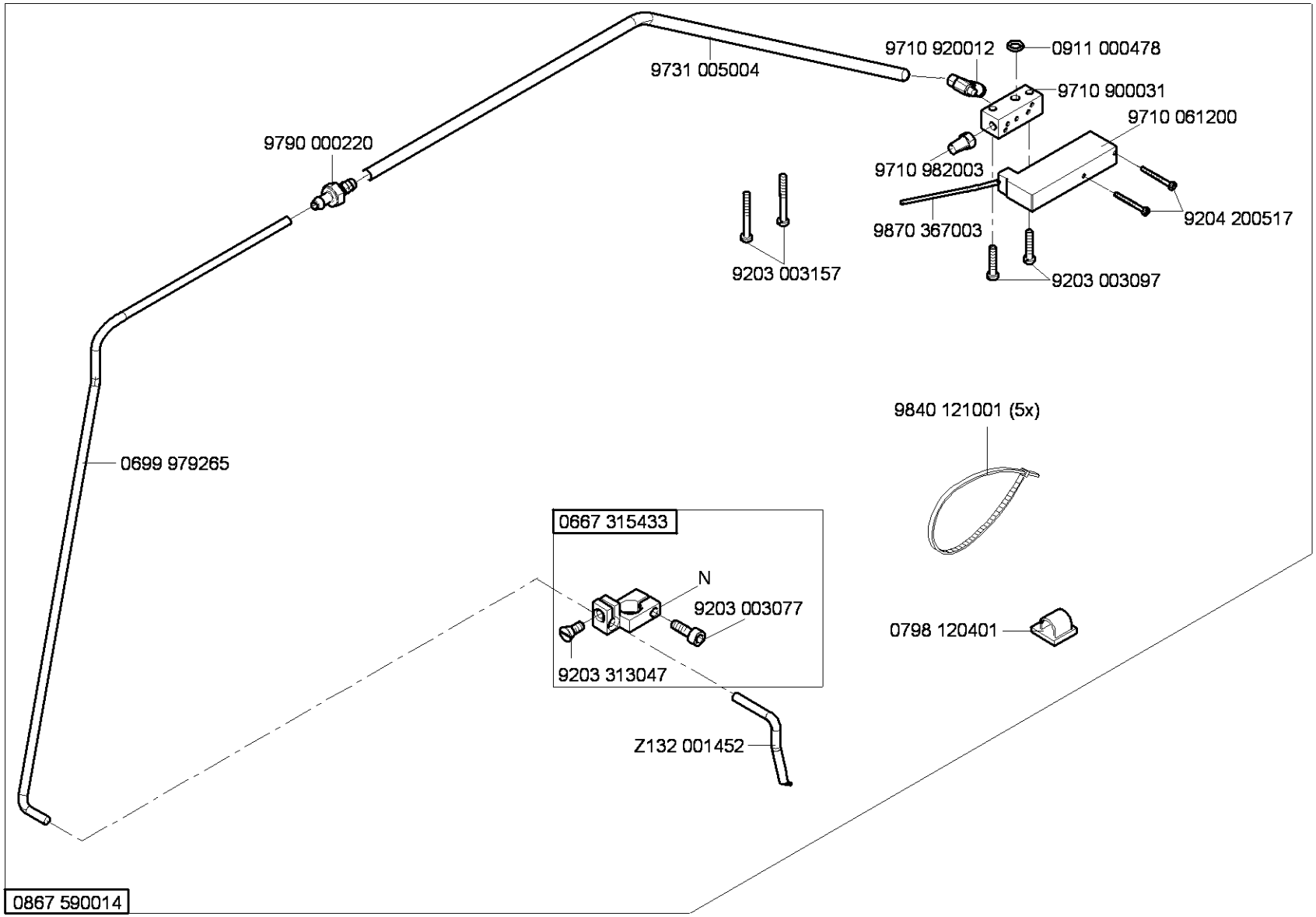

N - nicht als Einzelteil lieferbar
not available as separate part

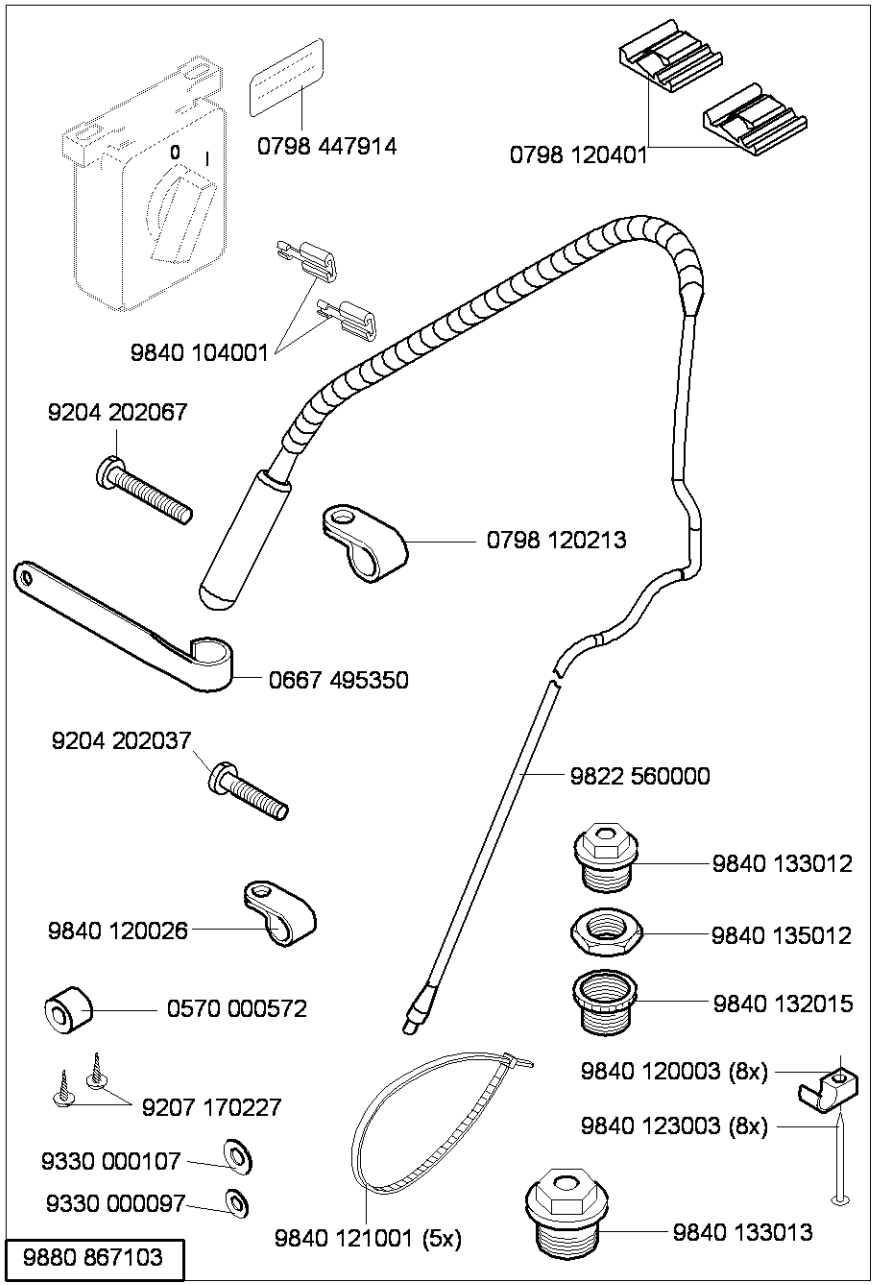
0798 447914
0798 120401
9840 104001
9204 202067
0798 120213
0667 495350
9204 202037
9822 560000
9840 133012
9840 120026
9840 135012
0570 000572
9840 132015
9840 120003 (8x)
9207 170227
9840 123003 (8x)
9330 000107
9330 000097
9840 121001 (5x)
9840 133013
9880 867103

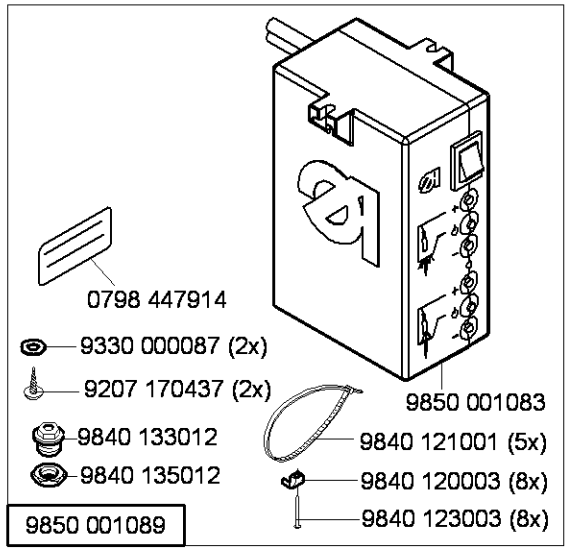
0798 447914
9330 000087 (2x)
9207 170437 (2x)
9850 001083
9840 133012
9840 121001 (5x)
9840 135012
9840 120003 (8x)
9840 123003 (8x)
9850 001089

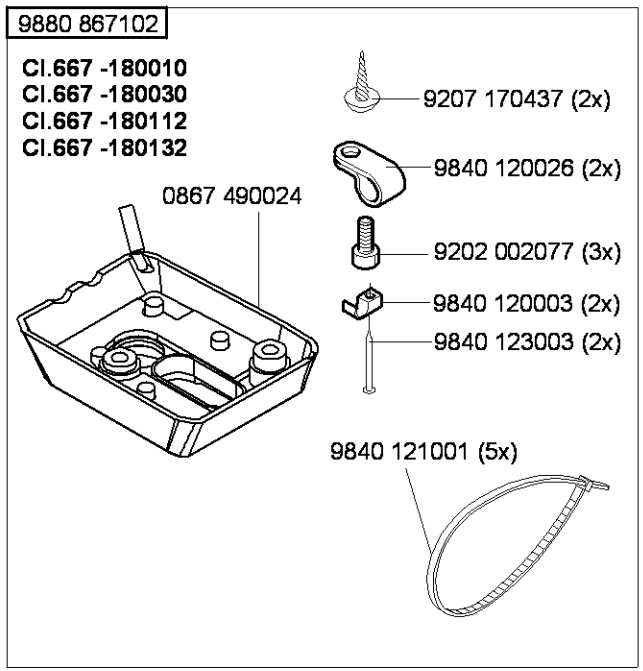
9880 867102
Cl.667 -180010
Cl.667 -180030
Cl.667 -180112
Cl.667 -180132
9207 170437 (2x)
9840 120026 (2x)
0867 490024
9202 002077 (3x)
9840 120003 (2x)
9840 123003 (2x)
9840 121001 (5x)

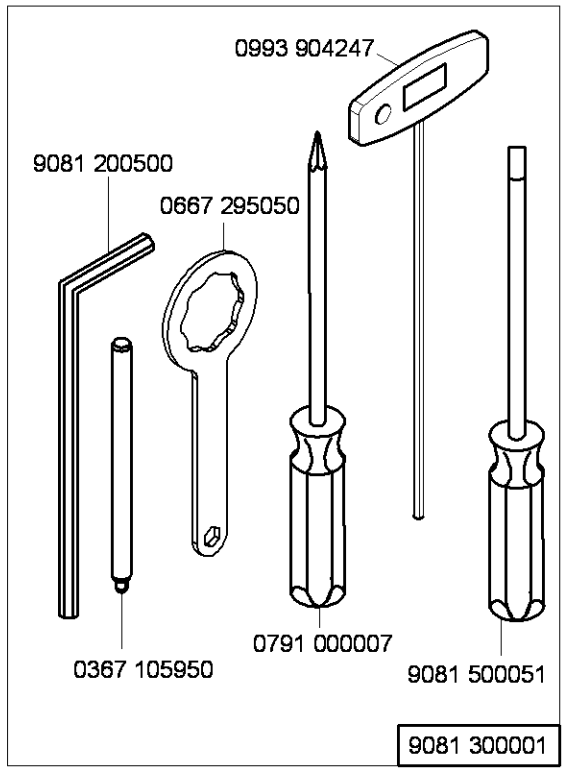
0993 904247
9081 200500
0667 295050
0367 105950
0791 000007
9081 500051
9081 300001

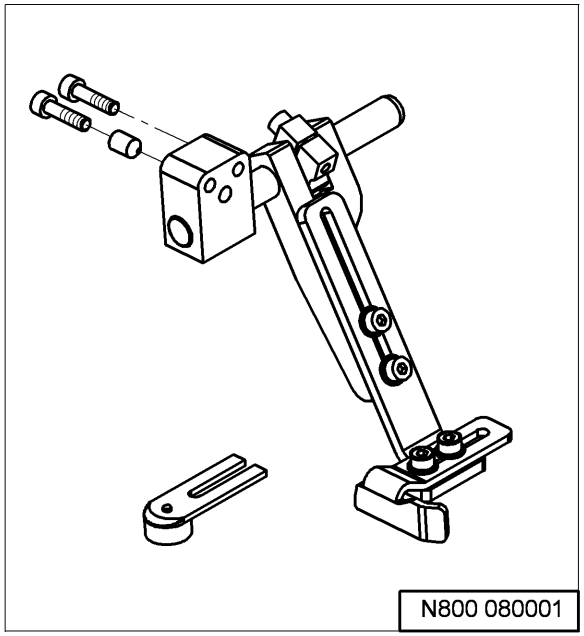
N800 080001

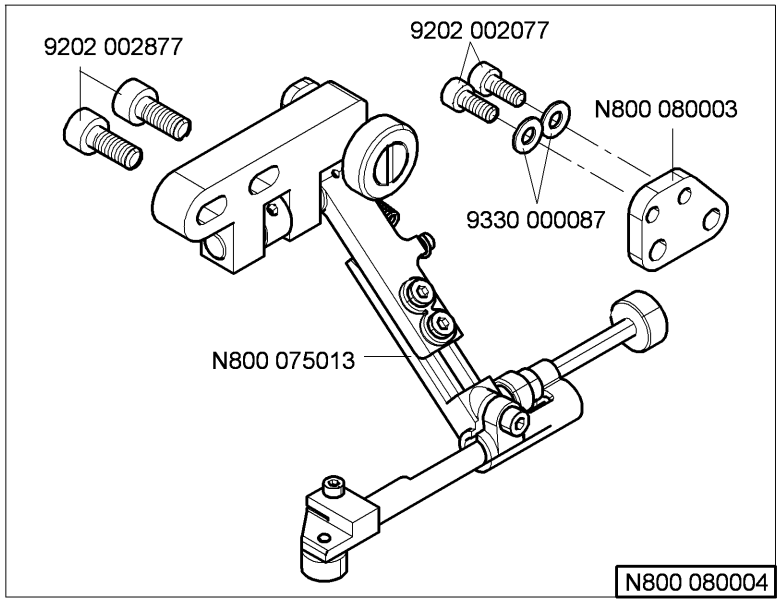
9202 002877
9202 002077
N800 080003
9330 000087
N800 075013
N800 080004

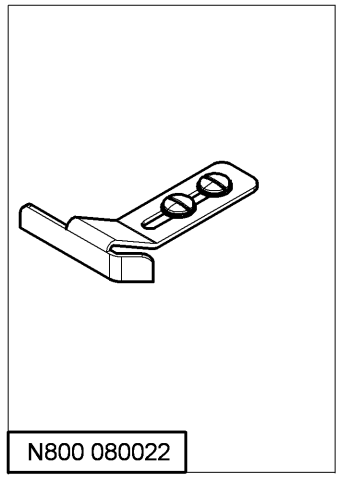
N800 080022

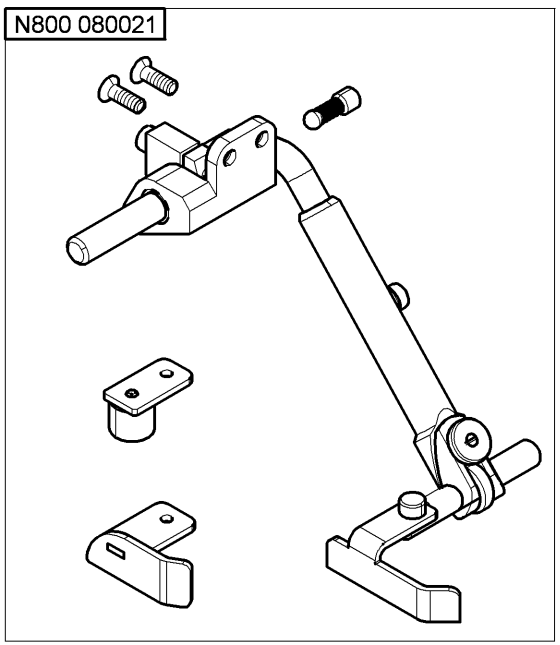
N800 080021

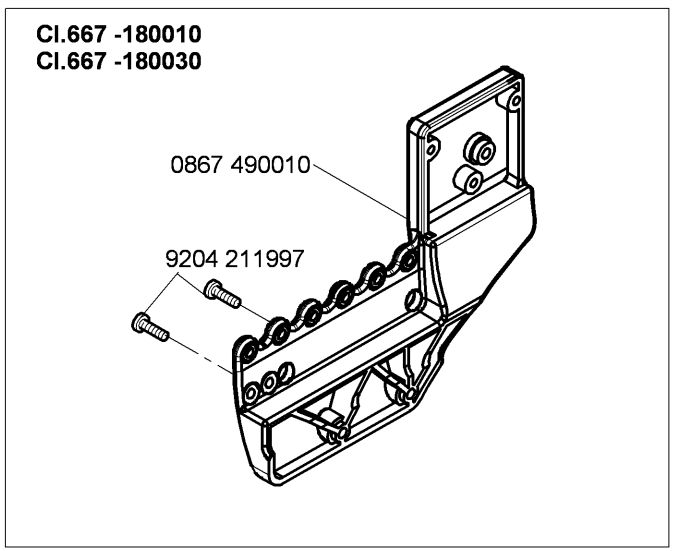
Cl.667 -180010
Cl.667 -180030
0867 490010
9204 211997

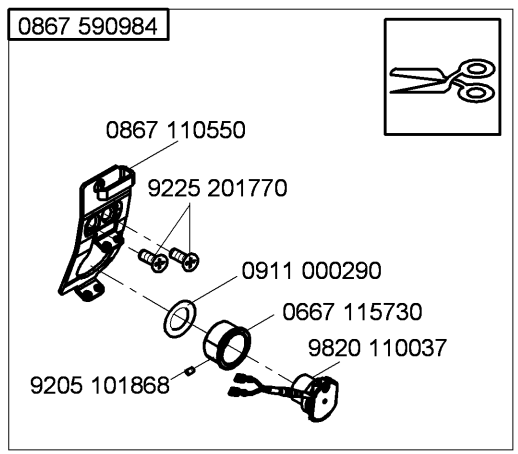
0867 590984
0867 110550
9225 201770
0911 000290
0667 115730
9820 110037
9205 101868

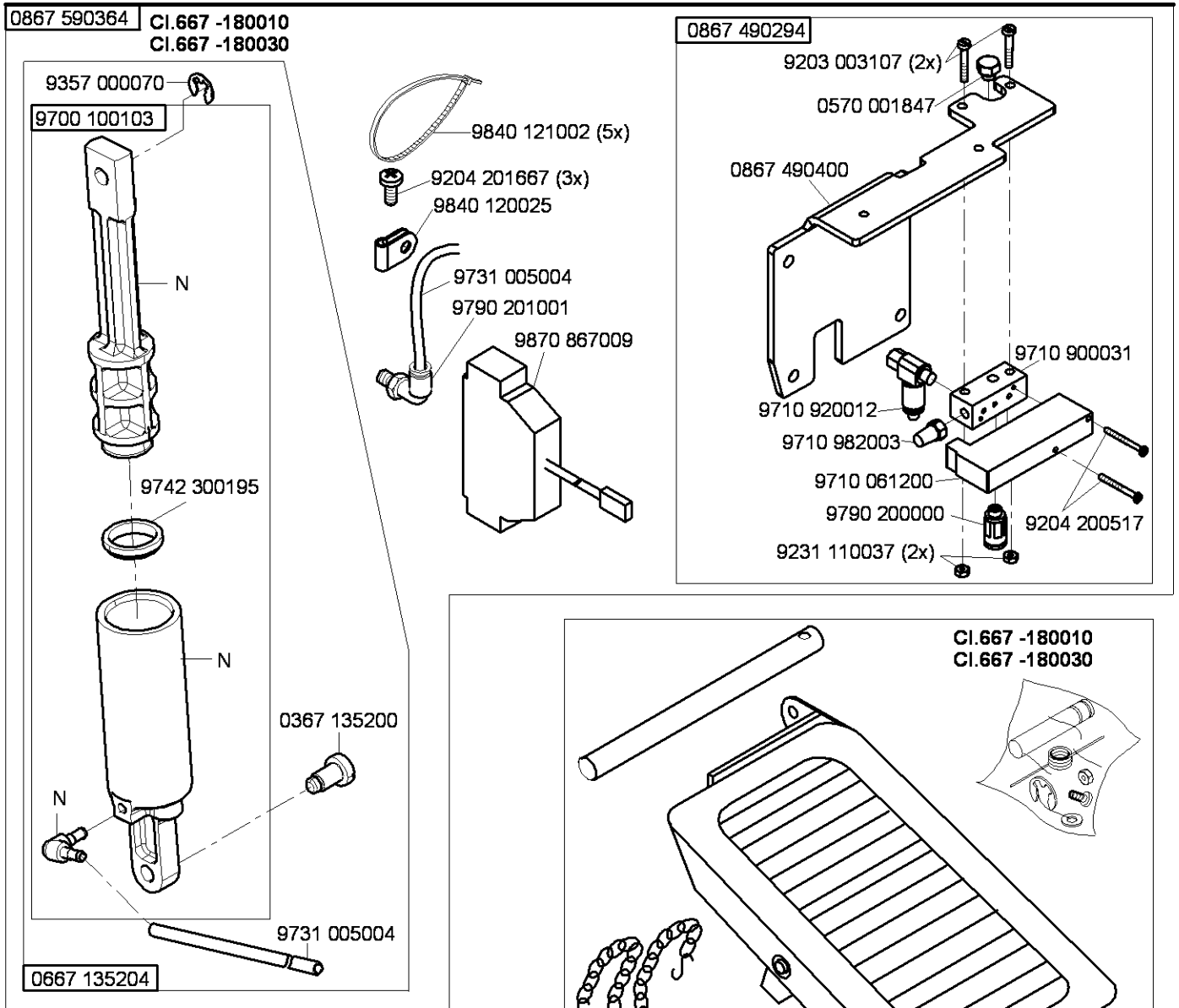

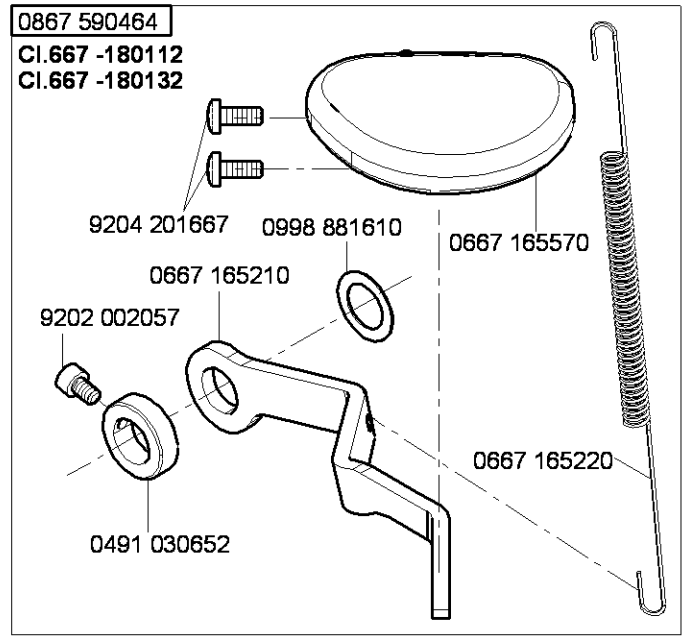

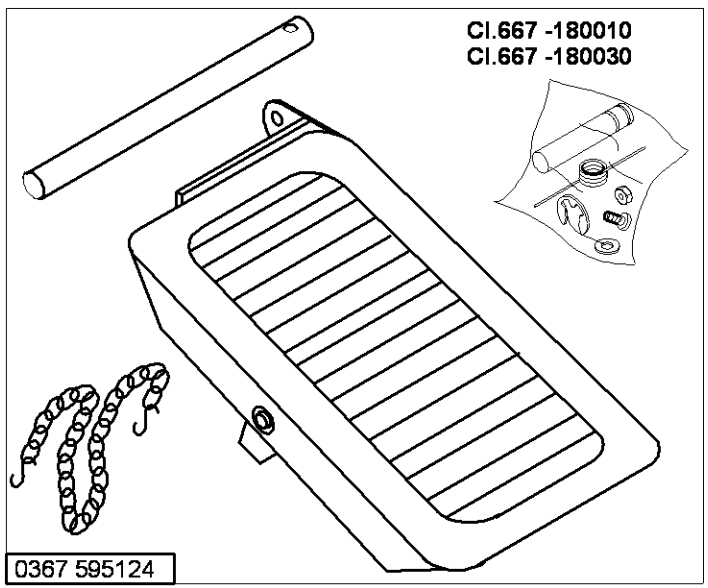

N - nicht als Einzelteil lieferbar
not available as separate part

Ausgabe/Edition 9.2012

Teile-Nr./Part-No.	Tafel/Table
0002 007504 9500	29
0037 001280	17,18,19
0053 000350	17
0061 001050	17,18,19
0077 110230	33
0081 001660	34
0099 004800	34
0099 004910	17,18,19
0104 250010	33
0211 000027	13,14
0211 000644	13,14
0211 000646 A	13,14
0211 000648	13,14
0211 000699	33
0211 000806	13,14
0211 001109	11,12
0211 001124	11
0211 001129	11,12
0211 008285	13,14
0216 000070	13
0216 000591	16
0219 000321	25
0223 000450 K	34
0223 000454	34
0223 000460 K	34
0223 000481	34
0223 000483	34
0223 000484 K	34
0223 000486	34
0244 000403	16
0244 000700	2,5,6,7,11,12, 13,14

Teile-Nr./Part-No.	Tafel/Table
0245 001660 A	11
0265 000751	13,14
0265 000753	13,14
0265 000911	17
0271 000275	16
0271 000474	13,14
0271 000667	8
0271 001028	11,12
0271 001415	24
0271 001639	20
0281 380114	33
0291 000159	3
0291 000334	20
0291 000347	25
0291 000537	24
0291 000538	24
0327 350050	15
0367 105083	5,6
0367 105180	5,6
0367 105810	2
0367 105910	29
0367 105950	28,36
0367 110340	17,18,19
0367 110360	17,18,19
0367 120100	3
0367 125020	5
0367 125194	3
0367 135014	8
0367 135154	8
0367 135160	8
0367 135190	8
0367 135200	9,38

Teile-Nr./Part-No.	Tafel/Table
0367 140050	28
0367 145110	7
0367 145143	2
0367 145180	5,6
0367 145190	15
0367 145203	28
0367 145212	28
0367 145240	28
0367 155060	11
0367 155154	13
0367 155553	13,14
0367 155590	13,14
0367 156020	11
0367 156034	11
0367 156044	11
0367 156050	11
0367 156130	11,12
0367 156140	11
0367 160320	13,14
0367 165120	5,6
0367 165140	6
0367 165160	6
0367 165970	10
0367 315014	5
0367 315024	5
0367 315130	5
0367 315223	5,6,7
0367 355030	15
0367 355124	15
0367 355144	15
0367 355223	15
0367 355260	15

Teile-Nr./Part-No.	Tafel/Table
0367 355280	15
0367 385030	24
0367 385070	24
0367 385080	24
0367 385133	3
0367 495010	25
0367 595124	38
0396 111320	33
0467 110220	17,18,19
0491 030652	6,21,38
0556 000821 A	20
0556 003087	24
0556 003088	24
0567 100130	3
0570 000572	36
0570 001252	11,12
0570 001847	22,23,38
0659 100054	2
0659 160300	6
0659 160364	20
0659 160384	20
0659 490030	30
0667 100050	3
0667 105023	26,27
0667 105024	27
0667 105040	1
0667 105053	1
0667 105060	25
0667 105070	34
0667 105120	25
0667 105144	25
0667 105190	26

Teile-Nr./Part-No.	Tafel/Table
0667 105254	26
0667 105264	34
0667 105320	25
0667 110340	25
0667 115070	17
0667 115090	17
0667 115120	17,19
0667 115130	17
0667 115134	17
0667 115140	17
0667 115150	17
0667 115160	17
0667 115170	17,18,19
0667 115180	17,18,19
0667 115203	18,19
0667 115210	18,19
0667 115250	17,18,19
0667 115280	25
0667 115290	17,18,19
0667 115320	3
0667 115354	18,19
0667 115360	17
0667 115390	34
0667 115420	17
0667 115430	17
0667 115440	18,19
0667 115444	18
0667 115490	17,19
0667 115514	17
0667 115520	17,18,19
0667 115530	17,18,19
0667 115590	17,18,19

Teile-Nr./Part-No.	Tafel/Table	Teile-Nr./Part-No.	Tafel/Table	Teile-Nr./Part-No.	Tafel/Table	Teile-Nr./Part-No.	Tafel/Table	Teile-Nr./Part-No.	Tafel/Table
0667 115600	17,18,19	0667 152060	12	0667 165570	21,38	0667 352064	15	0744 001796	32
0667 115610	17,18,19	0667 152080	12	0667 165700	21	0667 352073	15	0791 000007	36
0667 115620	17,18,19	0667 152090	12	0667 170120	16	0667 352080	15	0791 001081	33
0667 115630	17,18,19	0667 152200	13,14	0667 175030	16	0667 382010	24	0791 001094	33
0667 115640	17,18,19	0667 152204	13,14	0667 175034	16	0667 382020	24	0791 001096	33
0667 115730	37	0667 152243	14	0667 175040	16	0667 385013	5,6	0791 580100	33
0667 122013	3	0667 152253	14	0667 175060	16	0667 385033	24	0797 003031	32
0667 122063	3	0667 160170	20	0667 295050	36	0667 385174	24	0798 000677	30
0667 125060	4	0667 160350	20	0667 310563	5	0667 385180	25	0798 003292	30
0667 125100	3	0667 160480	5,6	0667 312013	4	0667 385220	24	0798 120213	36
0667 125160	3	0667 160490	6	0667 312023	4	0667 492010	30	0798 120401	35,36
0667 125243	3	0667 162023	6	0667 312033	4	0667 492030	30	0798 447914	29,33,36
0667 125254	3	0667 162033	6	0667 315053	5	0667 495093	22,23	0798 500088	29
0667 132010	8	0667 162043	20	0667 315113	5	0667 495133	22,23	0867 110034	19
0667 132030	8	0667 162094	6	0667 315164	5	0667 495290	22,23	0867 110250	17,18,19
0667 135013	7	0667 162103	6	0667 315174	10	0667 495350	36	0867 110280	17
0667 135033	7	0667 162110	6	0667 315243	4	0688 130280	7	0867 110340	17
0667 135094	7	0667 162123	6	0667 315253	4	0688 130290	7	0867 110550	37
0667 135103	7	0667 162130	6	0667 315273	5	0699 979104	24	0867 160620	5,6
0667 135124	7	0667 162144	6	0667 315280	5	0699 979265	35	0867 160630	5,6
0667 135190	5	0667 162174	20	0667 315294	5	0699 989250	25,26,27	0867 160640	5
0667 135204	9,38	0667 165130	5	0667 315300	26,27	0700 000043	31	0867 170174	16
0667 135300	5	0667 165133	6	0667 315314	5	0700 000044	31	0867 170184	16
0667 142020	2	0667 165190	21	0667 315320	5	0700 000045	31	0867 172050	16
0667 142023	2	0667 165210	21,38	0667 315330	5	0700 000050	31	0867 172060	16
0667 142030	28	0667 165220	21,38	0667 315354	27	0700 000090	33	0867 172083	16
0667 142043	2	0667 165243	20	0667 315364	26,27	0700 000091	33	0867 172103	16
0667 145074	2	0667 165250	20	0667 315433	35	0700 066710	31	0867 172110	16
0667 150830	12	0667 165260	20	0667 352020	15	0742 002096	32	0867 172120	16
0667 152014	12	0667 165284	20	0667 352033	15	0744 001155	18,19	0867 310430	5
0667 152020	12	0667 165290	20	0667 352040	15	0744 001793 A	32	0867 310440	5
0667 152044	12	0667 165560	34	0667 352063	15	0744 001793 B	32	0867 490010	34,37

Teile-Nr./Part-No.	Tafel/Table
0867 490024	25,36
0867 490294	38
0867 490400	22,23,38
0867 590014	35
0867 590364	38
0867 590464	38
0867 590984	37
0911 000290	37
0911 000478	22,35
0913 000731	33
0933 001544	24
0993 904247	36
0995 340617	33
0998 881610	5,21,38
0998 882080	13,14
0998 882510	17,19
0999 201114	28
0999 201573	15
0999 220752	24
0999 240408	23
1001 001162	25
9041 100015	5
9041 100025	3,14
9041 100030	13
9041 100035	24
9041 100203	24
9050 050001	24
9081 100203	33
9081 200303	33
9081 200500	36
9081 300001	36
9081 500000	33
9081 500010	33
9081 500051	36
9120 030121	2
9122 200161	1
9122 322200	4
9126 102520	5,20
9126 102540	5,6,20
9126 300201	4
9129 024235	3
9130 104080	30
9130 221090	2
9130 500750	30
9190 100104	24
9190 100108	25
9190 100155	26,27
9190 120010	13,14
9190 400120	20
9199 000004	22
9201 113297	30
9201 113677	34
9201 113697	31
9202 001678	16
9202 002057	5,6,21,38
9202 002067	30
9202 002077	6,13,14,15,24,25, 28,29,34,36,37
9202 002078	3,20
9202 002087	21,30
9202 002097	20,29
9202 002098	4,6,7,20
9202 002497	25
9202 002877	37
9202 002888	20
9202 002918	5
9202 002927	7,32
9202 003738	25
9202 022497	30
9202 100328	15
9203 003077	35
9203 003087	15
9203 003097	35
9203 003107	38
9203 003157	35
9203 100002	17,18,19
9203 100617	30
9203 312412	3
9203 313047	35
9204 002363	28
9204 101657	5
9204 200447	22
9204 200517	22,23,35,38
9204 201067	16,22,23
9204 201647	17,18,19,25,28
9204 201657	3,30
9204 201667	3,16,21,22,23,24, 25,38
9204 201827	17,19
9204 202037	36
9204 202067	36
9204 211997	5,20,25,26,27,28, 34,37
9204 212057	25,34
9204 212997	2
9204 301467	22,23
9204 301487	16
9204 302217	10,21
9204 431657	18,19
9205 101847	3
9205 101868	37
9205 102303	5
9205 102464	20
9205 102467	1,4,5,6,7,10,15,16
9205 102477	2,3,6,15,17,20
9205 102507	13,14
9206 100637	24
9207 160957	33
9207 170227	30,31,36
9207 170437	25,29,33,36
9207 170857	30
9207 171057	31
9225 201750	3
9225 201770	17,18,19,25,29,37
9231 000387	7
9231 011137	34
9231 110037	16,38
9231 110137	31
9234 000067	20
9234 000077	15
9301 102203	5
9302 000100	13,14,24
9305 100350	17,18,19
9330 000067	17,18,19
9330 000087	3,4,6,13,14,17,18, 19,20,30,33,36,37
9330 000097	2,36
9330 000107	30,36
9330 000127	31
9330 000177	33
9330 700107	26,27
9330 900077	15
9330 900093	34
9330 900117	31
9332 500137	17,19
9333 000090	24,28
9334 001630	3,5,6,16,20
9334 001640	4,6
9352 000120	2
9352 640050	28
9353 000140	13,14
9353 000320	2
9353 000470	1,2
9354 010210	2
9354 400800	24
9357 000070	5,6,8,9,10,16, 20,38
9357 000080	17
9357 000090	4,5,6
9357 000100	8,20
9357 000120	5
9357 000129	6,20
9380 521220	34
9700 100094	10
9700 100100	21
9700 100103	9,38
9710 061200	22,23,35,38
9710 900011	22
9710 900031	35,38
9710 900047	22

Teile-Nr./Part-No.	Tafel/Table
9710 900073	23
9710 920012	22,23,35,38
9710 982003	23,35,38
9710 982006	22
9731 001031	13,14
9731 001035	24
9731 002001	32
9731 005004	9,10,18,19,21,22, 23,35,38
9731 007035	3
9740 000607	26,27
9742 300190	10
9742 300195	9,38
9780 000108	32
9790 000220	35
9790 200000	22,23,38
9790 201000	22,23
9790 201001	34,38
9800 130104 R	30
9800 130105	30
9800 330009	30
9800 330010	30
9800 330012	30
9800 331104	30
9815 301079	22,23
9815 301090	22,23
9815 301091	22,23
9815 301096	22
9815 310008	22,23
9815 310009	22,23
9820 110037	37
9822 510003	29
9822 510013	29
9822 560000	36
9822 610000	29
9822 642027	29
9825 551102	15
9825 810302	29
9825 810417	30
9830 501010	22,23
9830 520004	15
9840 104001	29,36
9840 120001	30
9840 120003	25,29,33,36
9840 120025	30,38
9840 120026	25,29,36
9840 120027	6
9840 120029	30
9840 120060	30
9840 120104	24
9840 120105	21,24
9840 121001	33,25,29,33, 35,36
9840 121002	38
9840 123003	25,29,30,33,36
9840 130007	24
9840 132015	29,36
9840 133012	29,33,36
9840 133013	29,36
9840 135012	29,33,36
9850 001083	33,36
9850 001089	33,36
9850 867000	22,23
9850 867001	24
9870 001113	33
9870 367002	15
9870 367003	35
9870 767019	30
9870 867000	30
9870 867009	38
9880 001001	30
9880 667002	30
9880 667003	30
9880 867100	29
9880 867101	22
9880 867102	25,26
9880 867103	36
9880 867105	10
9880 867110	23
MG43 000062	31
MG43 000484	30
MG53 002501	31
MG53 007511	31
MG53 007921	32
MG53 007922	32
MG55 000501	31
N800 075013	37
N800 080001	37
N800 080003	37
N800 080004	37
N800 080021	37
N800 080022	37
Z132 001452	35

Befestigungteile für Näheinrichtungen
Fastening parts for Sewing equipment

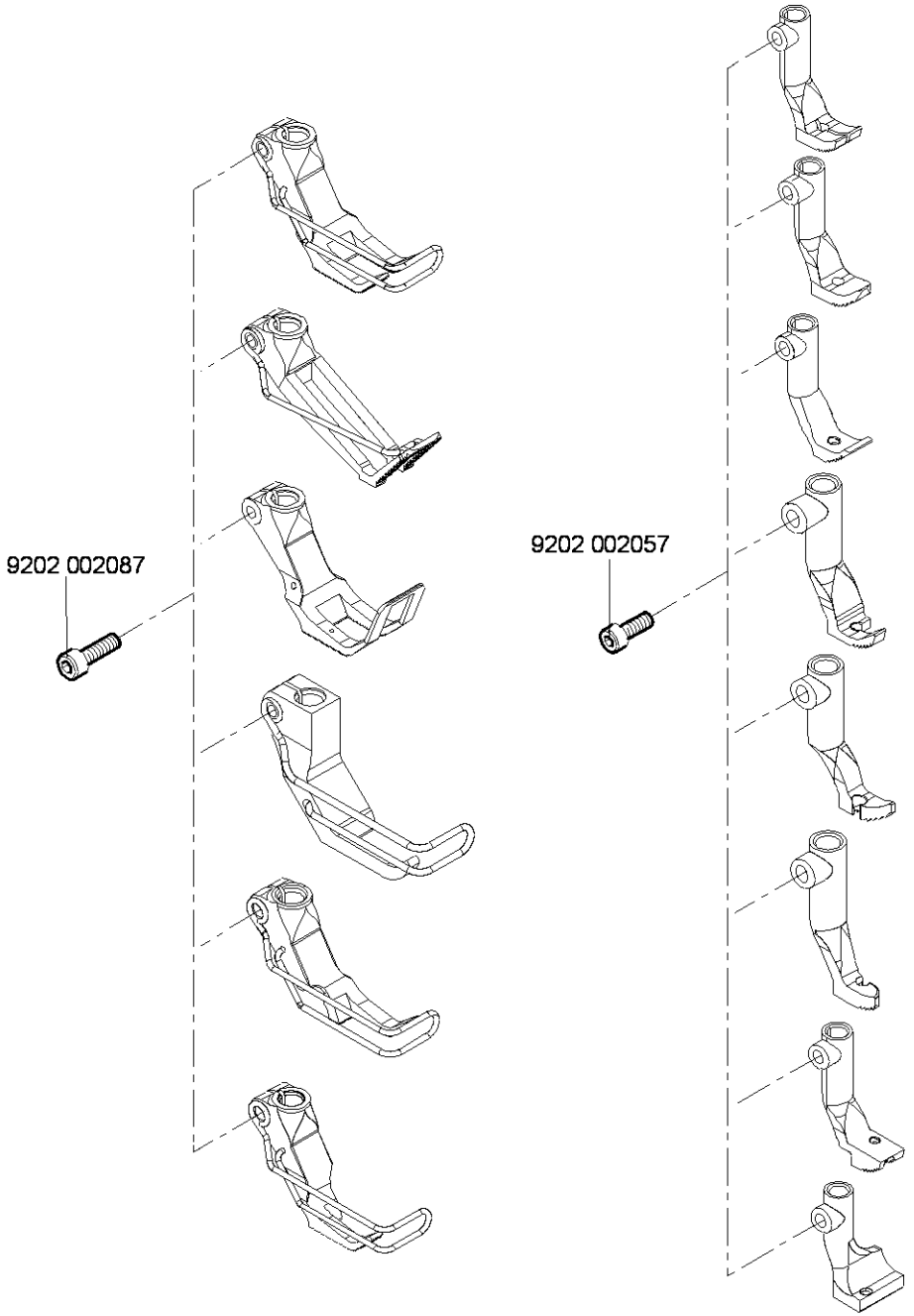

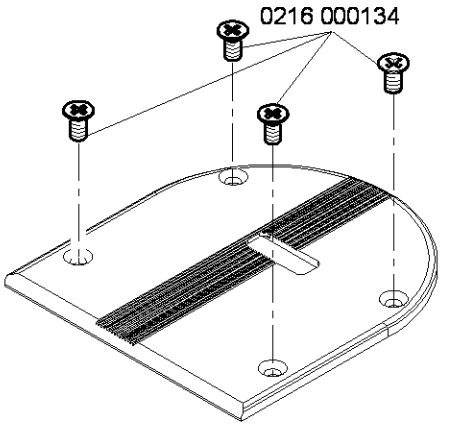

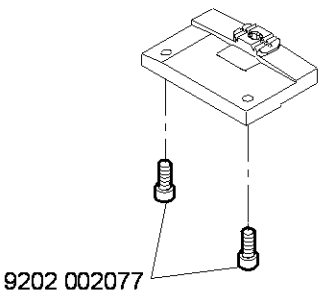

E1/6
E2/9

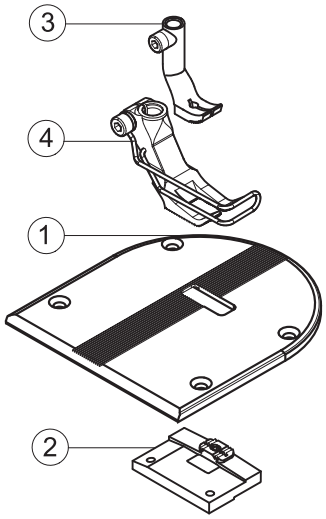

E4/9

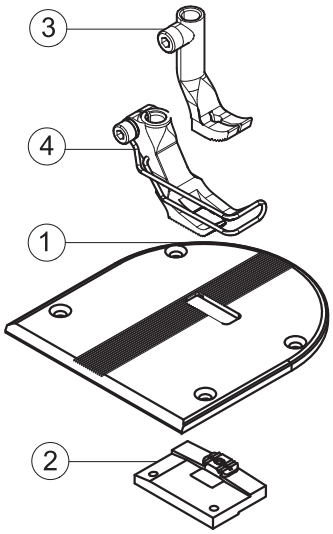

E7/6

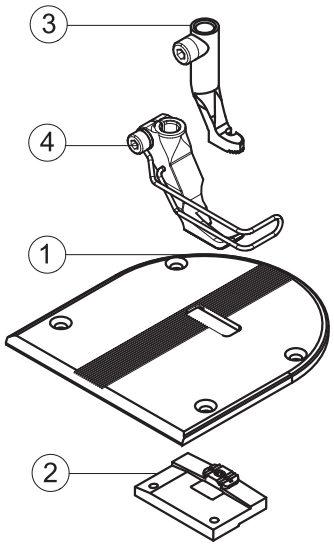

E8/6

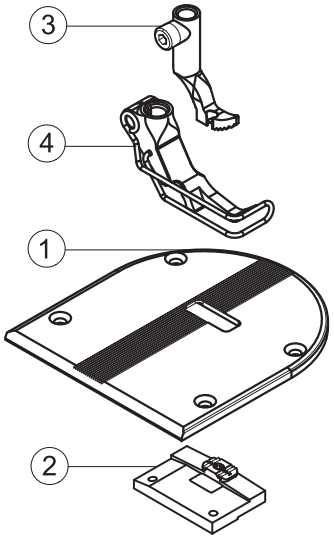

E9/6

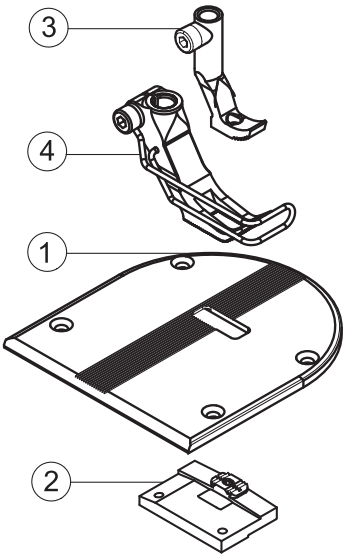

E10/6

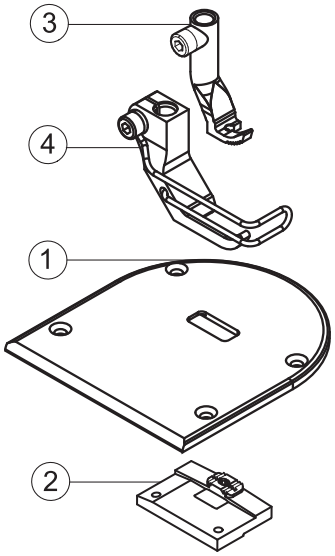

= Änderung / Modification

E11/9

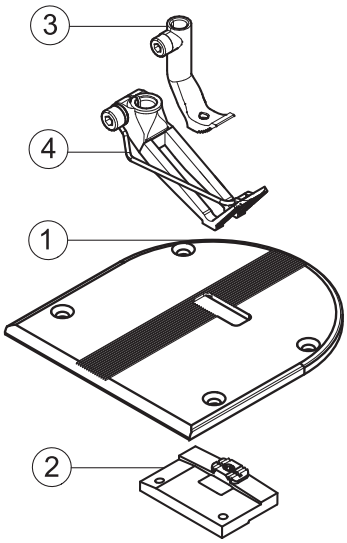

E12/6

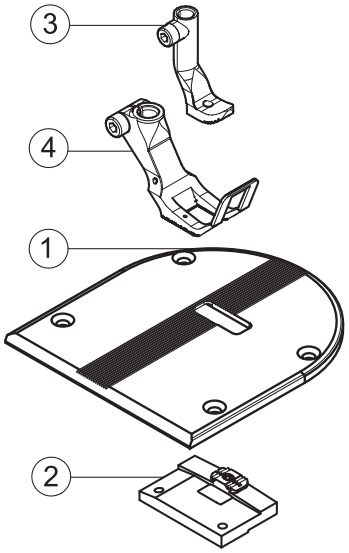

E14/6

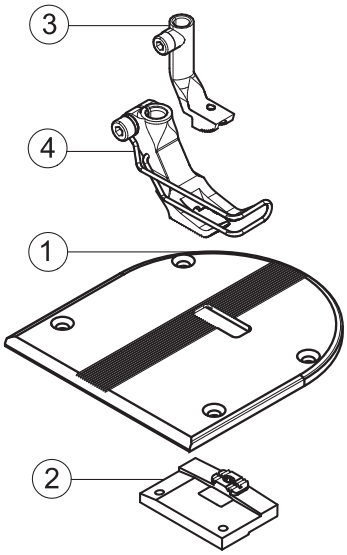

E15/6

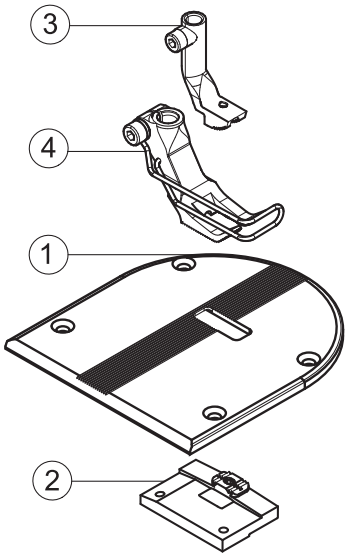

E16/6

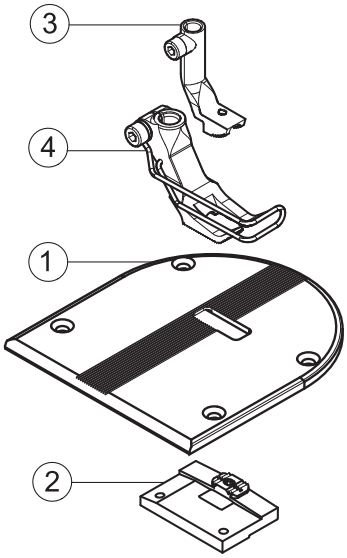

E29/6

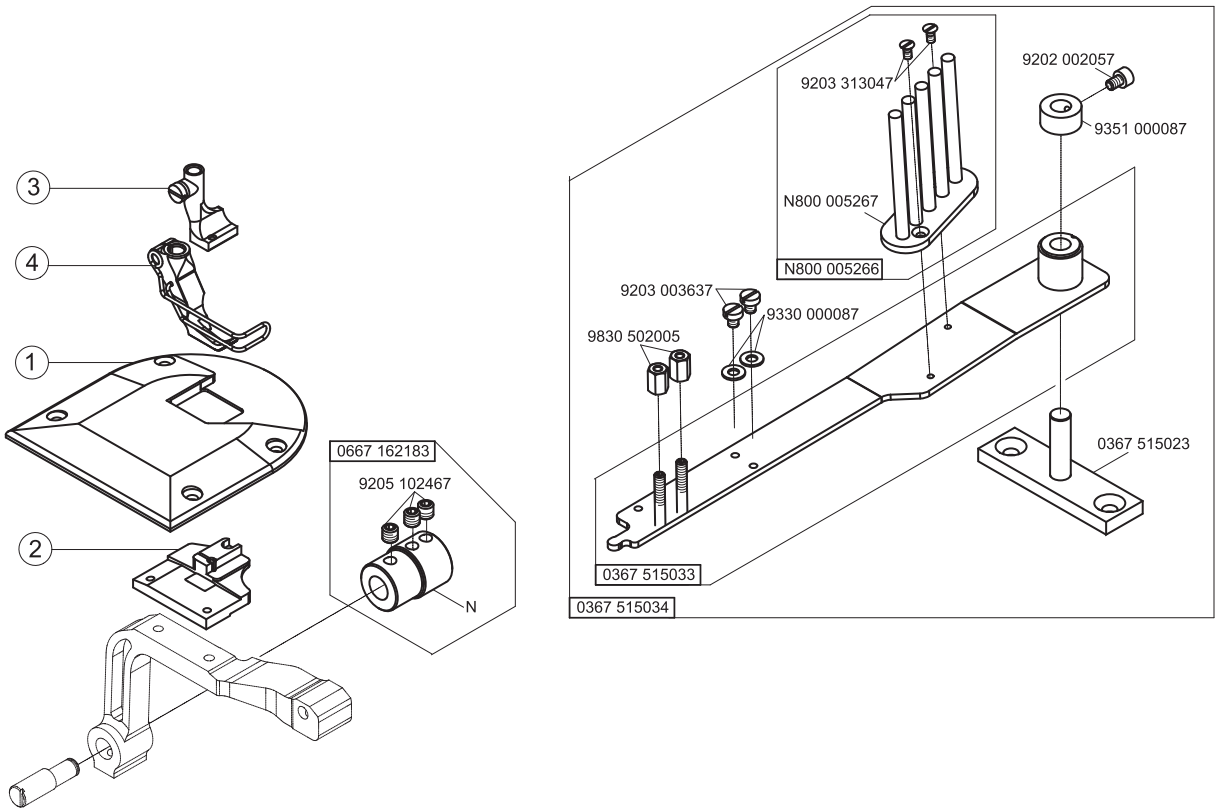
3
4
1
2
0667 162183
9205 102467
N
9203 313047
9202 002057
9351 000087
N800 005267
N800 005266
9203 003637
9330 000087
9830 502005
0367 515023
0367 515033
0367 515034

E101/9

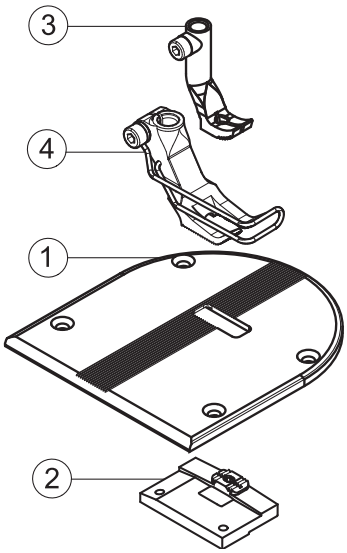

E102/9

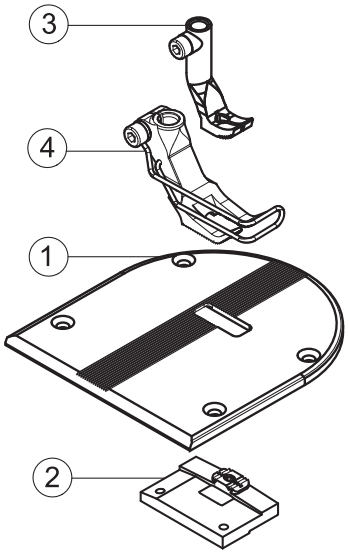

E107/6

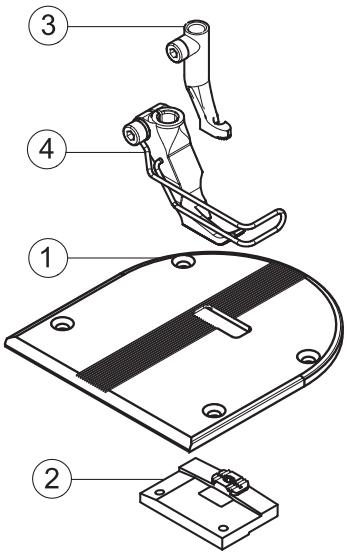

E108/6

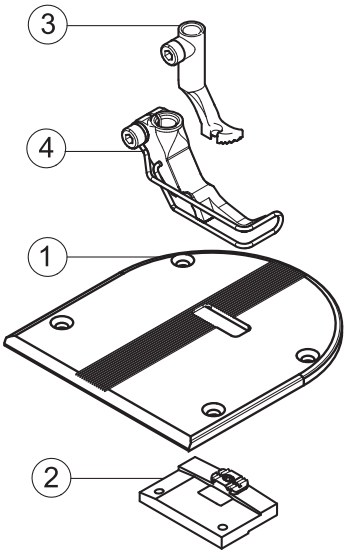

= Änderung / Modification

E-Nr. E-No. Abb.-Nr. Fig.No.	Für Unterklasse / For Subclass Verwendungszweck / Use	Material No. / Material Nr.	Stichplatte / Throat plate ①	Schieber, links / Slide, left	Schieber, rechts / Slide, right	Stichlochgröße / Stitch hole size mm	Sägeverzahnt / Serrated mm	Säge-schrägverzahnt / Serrated, oblique mm	Kreuzverzahnt / Cross toothed mm	Dachverzahnt / Roof-shaped mm	Drückerfuß / Presser foot	Unverzahnt / Non toothed	Hüpferfuß, kreuzverz. / Skipping f., cross toothed	Ausgleichfuß / Compensating foot	Kreuzverzahnt / Cross toothed mm	Unverzahnt / Non toothed		Nadelhalter/ Needle holder	Nadelsystem / -dicke / Needle system / -size
			Stichplatte Throat plate			Transporteur Feed dog ②					Presserfuß Presser foot ④			Transp. Fuß Feeding foot ③					
E1/6	-180010; -180030; -180112; -180132; -180312; -180332 Näheinrichtung, Nadelstärke Nm 100-140, Stichlänge max. 6 mm, für mittelschweres Nähgut. Sewing equipment, needle size Nm 100-140, stitch length max. 6 mm, for medium weight material.	0667 E00106	0367 205010			2,2 x 3,2	0367 215010				0367 220993					0467 220013			134-35/130
E2/9	-180010; -180030; -180112; -180132; -180312; -180332 Näheinrichtung, Nadelstärke Nm 100-140, Stichlänge max. 9 mm, für mittelschweres Nähgut. Sewing equipment, needle size Nm 100-140, stitch length max. 9 mm, for medium weight material.	0667 E00209	0367 205020			2,2 x 3,2	0367 215010				0467 220043					0467 220013			134-35/130
E4/9	-180010; -180030; -180112; -180132; -180312; -180332 Näheinrichtung, Nadelstärke Nm 100-150, Stichlänge max. 9 mm, für mittelschweres Nähgut. Sewing equipment, needle size Nm 100-150, stitch length max. 9 mm, for medium weight material.	0667 E00409	0367 205020			3,0 x 3,6	0367 215060				0367 221453					0367 221443			134-35/150
E7/6	-180010; -180030; -180112; -180132; -180312; -180332 Näheinrichtung für kantenahe Näharbeiten, ab 1 mm rechts der Nadel, Nadelstärke Nm 100-140, Stichlänge max. 6 mm, für mittelschweres Nähgut. Sewing equipment for stitching on edges, from 1 mm on the right from the needle, needle size Nm 100-140, stitch length max. 6 mm, for medium weight material.	0667 E00706	0367 205010			2,2 x 3,2	0367 215010				0367 220293					0067 220713			134-35/130
E8/6	-180010; -180030; -180112; -180132; -180312; -180332 Näheinrichtung für kantenahe Näharbeiten, ab 1 mm links der Nadel, Nadelstärke Nm 100-140, Stichlänge max. 6 mm, für mittelschweres Nähgut. Sewing equipment for stitching on edges, from 1 mm on the left from the needle, needle size Nm 100-140, stitch length max. 6 mm, for medium weight material.	0667 E00806	0367 205010			2,2 x 3,2	0367 215010				0367 220303					0067 220703			134-35/130

= Änderung / Modification

E-Nr. E-No. Abb.-Nr. Fig.No.	Für Unterklasse / For Subclass Verwendungszweck / Use	Material No. / Material Nr.	Stichplatte / Throat plate ①	Schieber, links / Slide, left	Schieber, rechts / Slide, right	Transporteur / Feed dog ② Stichlochgröße / Stitch hole size mm	Sägeverzahnt / Serrated mm	Säge-schrägverzahnt / Serrated, oblique mm	Kreuzverzahnt / Cross toothed mm	Dachverzahnt / Roof-shaped mm	Presserfuß / Presser foot ④ Drückerfuß / Presser foot	Unverzahnt / Non toothed	Hüpferfuß, kreuzverz. / Skipping f., cross toothed	Transp. Fuß / Feeding foot ③ Ausgleichfuß / Compensating foot	Kreuzverzahnt / Cross toothed mm	Unverzahnt / Non toothed		Nadelhalter / Needle holder	Nadelsystem / -dicke / Needle system / -size
E9/6	-180010; -180030; -180112; -180132; -180312; -180332 Näheinrichtung mit schmalem Transporteur und Nähfüßen, Nadelstärke Nm 100-140, Stichlänge max. 6 mm, für mittelschweres Nähgut. Sewing equipment with narrow feeder and presser feet, needle size Nm 100-140, stitch length max. 6 mm, for medium weight material.	0667 E00906	0367 205040			2,2 x 3,2	0367 215040				0367 225053					0367 225043			134-35/120
E10/6	-180010; -180030; -180112; -180132; -180312; -180332 Näheinrichtung für Näharbeiten in der Lederbekleidung, Nadelstärke Nm 100-140, Stichlänge max. 6 mm, für mittelschweres Nähgut. Sewing equipment for sewing of leather clothing, needle size Nm 100-140, stitch length max. 6 mm, for medium weight material.	0667 E01006	0367 205050			2,2 x 3,2	0367 215010				0367 225023					0367 225033			134-35/130
E11/9	-180010; -180030; -180112; -180132; -180312; -180332 Näheinrichtung zum Überklettern starker Quernähte, Nadelstärke Nm 110-140, Stichlänge max. 9 mm, für mittelschweres Nähgut. Sewing equipment for stitching of cross seams in thick material, needle size Nm 110-140, stitch length max. 9 mm, for medium weight material.	0667 E01109	0367 205020			2,2 x 3,2	0367 215010				0767 220013					0467 220483			134-35/130
E12/6	-180010; -180030; -180112; -180132; -180312; -180332 Näheinrichtung für wattiertes Nähgut, Nadelstärke Nm 100-140, Stichlänge max. 6 mm, für mittelschweres Nähgut. Sewing equipment for padded material, needle size Nm 100-140, stitch length max. 6 mm, for medium weight material.	0667 E01206	0367 205010			2,2 x 3,2	0367 215010				0367 221543					0367 221553			134-35/130
E14/6	-180010; -180030; -180112; -180132; -180312; -180332 Näheinrichtung für Kederarbeiten, Kedernut 4 mm, Nadelstärke Nm 100-140. Stichlänge max. 6 mm, für mittelschweres Nähgut. Sewing equipment for welt attaching operations, welt groove 4 mm, needle size Nm 100-140. Stitch length max. 6 mm, for medium weight material.	0667 E01406	0367 205010			2,2 x 3,2	0367 215010				0367 220773					0167 220583			134-35/120

= Änderung / Modification

E-Nr. E-No. Abb.-Nr. Fig.No.	Für Unterklasse / For Subclass Verwendungszweck / Use	Material No. / Material Nr.	Stichplatte / Throat plate ①	Schieber, links / Slide, left	Schieber, rechts / Slide, right	Stichlochgröße / Stitch hole size mm	Sägeverzahnt / Serrated mm	Säge-schrägverzahnt / Serrated, oblique mm	Kreuzverzahnt / Cross toothed mm	Dachverzahnt / Roof-shaped mm	Drückerfuß / Presser foot	Unverzahnt / Non toothed	Hüpferfuß, kreuzverz. / Skipping f., cross toothed	Ausgleichfuß / Compensating foot	Kreuzverzahnt / Cross toothed mm	Unverzahnt / Non toothed		Nadelhalter / Needle holder	Nadelsystem / -dicke / Needle system / -size
			Stichplatte Throat plate			Transporteur Feed dog ②					Presserfuß Presser foot ④			Transp. Fuß Feeding foot ③					
E15/6	-180010; -180030; -180112; -180132; -180312; -180332 Näheinrichtung für Kederarbeiten, Kedernut 5 mm, Nadelstärke Nm 100-140, Stichlänge max. 6 mm, für mittelschweres Nähgut. Sewing equipment for welt attaching operations, welt groove 6 mm, needle size Nm 100-140, stitch length max. 6 mm, for medium weight material.	0667 E01506	0367 205010			2,2 x 3,2	0367 215010				0367 220783					0167 220603			134-35/120
E16/6	-180010; -180030; -180112; -180132; -180312; -180332 Näheinrichtung für Kederarbeiten, Kedernut 6 mm, Nadelstärke Nm 100-140, Stichlänge max. 6 mm, für mittelschweres Nähgut. Sewing equipment for welt attaching operations, welt groove 6 mm, needle size Nm 100-140, stitch length max. 6 mm, for medium weight material.	0667 E01606	0367 205010			2,2 x 3,2	0367 215010				0367 220793					0167 220363			134-35/120
E29/6	-180010; -180030; -180112; -180132; -180312; -180332 Näheinrichtung zum Einfassen, Nadelstärke Nm 100-140, Stichlänge max. 6 mm, für mittelschweres Nähgut. Sewing equipment for facing, needle size Nm 100-140, stitch length max. 6 mm, for medium weight material.	0667 E02906	0367 205030			2,2 x 3,2	0367 215020				0367 220103					0067 220993			134-35/120

= Änderung / Modification

E-Nr. E-No. / Abb.-Nr. Fig.No.	Für Unterklasse / For Subclass / Verwendungszweck / Use	Material No. / Material Nr.	Stichplatte / Throat plate ①	Schieber, links / Slide, left	Schieber, rechts / Slide, right	Transporteur / Feed dog ② Stichlochgröße / Stitch hole size mm	Sägeverzahnt / Serrated mm	Säge-schrägverzahnt / Serrated, oblique mm	Kreuzverzahnt / Cross toothed mm	Dachverzahnt / Roof-shaped mm	Presserfuß / Presser foot ④ Drückerfuß / Presser foot	Unverzahnt / Non toothed	Hüpferfuß, kreuzverz. / Skipping f., cross toothed	Transp. Fuß / Feeding foot ③ Ausgleichfuß / Compensating foot	Kreuzverzahnt / Cross toothed mm	Unverzahnt / Non toothed		Nadelstange / Needle bar	Nadelsystem / -dicke / Needle system / -size
E101/6	-180030; -180132; -180332 Näheinrichtung, Nadelstärke Nm 130-180, Stichlänge max. 6 mm, für mittelschweres Nähgut. Sewing equipment, needle size Nm 130-180, stitch length max. 6 mm, for medium weight material.	0667 E10106	0367 205010			3,0 x 3,6	0367 215060				0367 220993					0768 220113			134-35/150
E102/9	-180030; -180132; -180332 Näheinrichtung, Nadelstärke Nm 130-180, Stichlänge max. 9 mm, für mittelschweres Nähgut. Sewing equipment, needle size Nm 130-180, stitch length max. 9 mm, for medium weight material.	0667 E10209	0367 205020			3,0 x 3,6	0367 215060				0467 220043					0768 220113			134-35/150
E107/6	-180030; -180132; -180332 Näheinrichtung für kantenahe Näharbeiten, ab 1 mm rechts der Nadel, Nadelstärke Nm 130-180, Stichlänge max. 6 mm, für mittelschweres Nähgut. Sewing equipment for stitching on edges, from 1 mm on the right from the needle, needle size Nm 130-180, stitch length max. 6 mm, for medium weight material.	0667 E10706	0367 205010			3,0 x 3,6	0367 215060				0367 220293					0367 225083			134-35/150
E108/6	-180030; -180132; -180332 Näheinrichtung für kantenahe Näharbeiten, ab 1 mm links der Nadel, Nadelstärke Nm 130-180, Stichlänge max. 6 mm, für mittelschweres Nähgut. Sewing equipment for stitching on edges, from 1 mm on the left from the needle, needle size Nm 130-180, stitch length max. 6 mm, for medium weight material.	0667 E10806	0367 205010			3,0 x 3,6	0367 215060				0367 220303					0367 225093			134-35/150

= Änderung / Modification

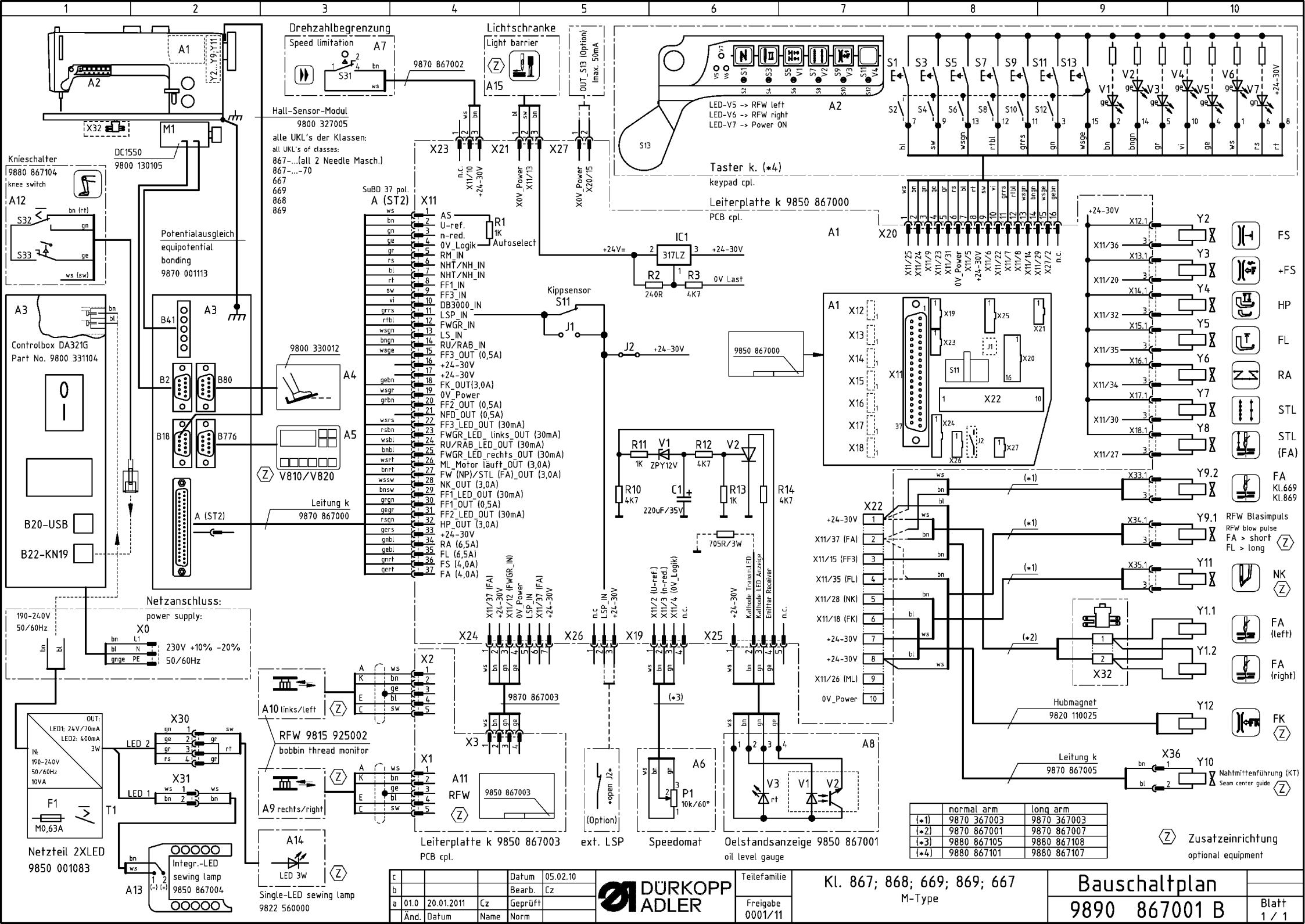

	normal arm	long arm
(*1)	9870 367003	9870 367003
(*2)	9870 867001	9870 867007
(*3)	9880 867105	9880 867108
(*4)	9880 867101	9880 867107

c				Datum	05.02.10
b				Bearb.	Cz
a	01.0	20.01.2011	Cz	Geprüft	
	Änd.	Datum	Name	Norm	

DÜRKOPP ADLER

Teilefamilie

Freigabe 0001/11

Kl. 867; 868; 669; 869; 667
M-Type

Bauschaltplan

9890 867001 B

Blatt 1 / 1

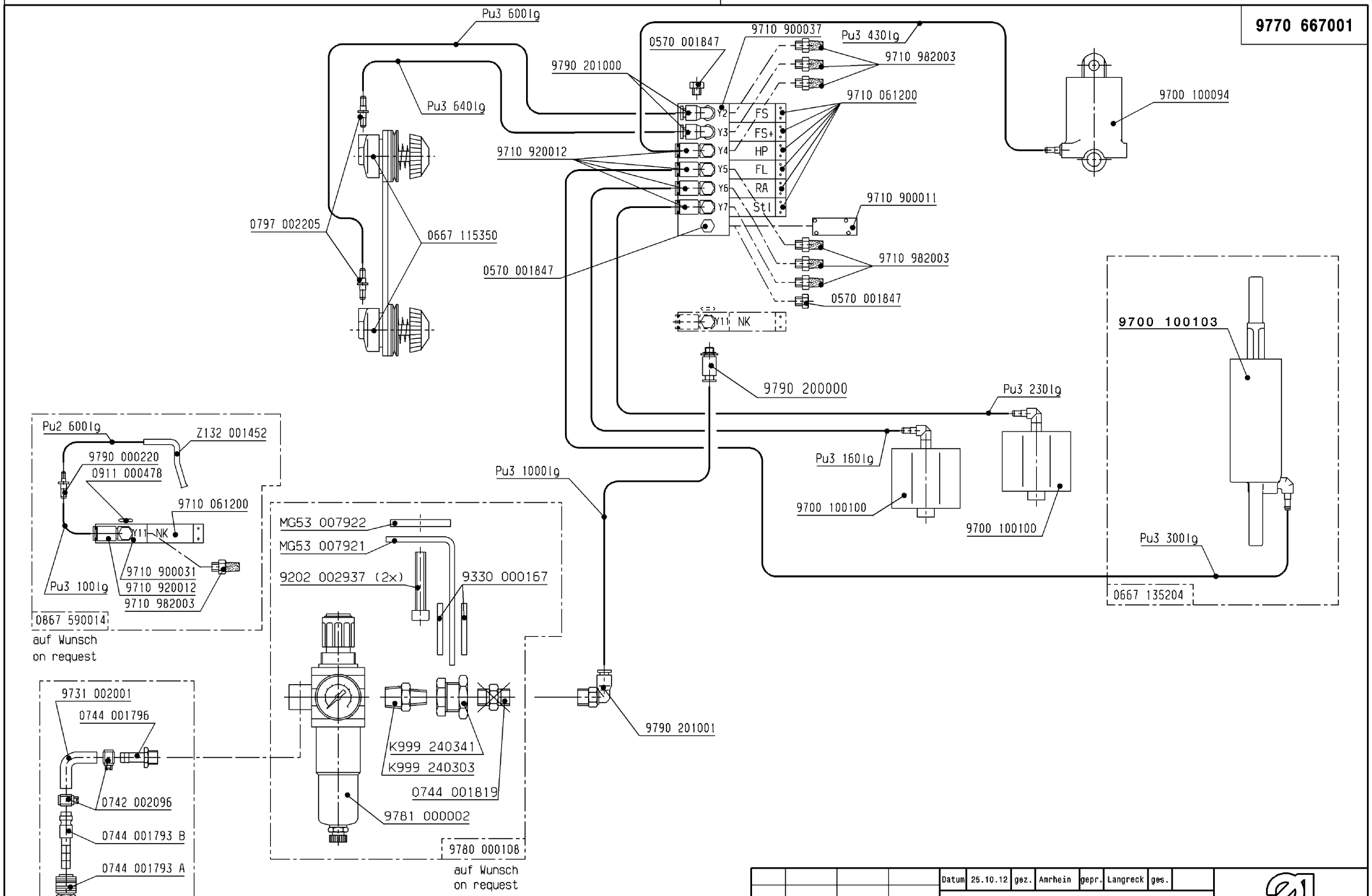

Schlauch Hose	Teile-Nr. (Meterware) Part-No. (Yarded goods)
PU2	0699 979265
PU3	9731 005004

Änd.	Datum	gez.	gepr.

Datum	25.10.12	gez.	Amrhein	gepr.	Langreck	ges.

Pneu.-Geräteplan für
Pneu.-Elements-Plan for
0667-180312
0667-180332

DÜRKOPP ADLER AG

9770 667001

Blatt 1 | Blattz. 2

Schutzvermerk
ISO 16016 beachten

DIN
A3

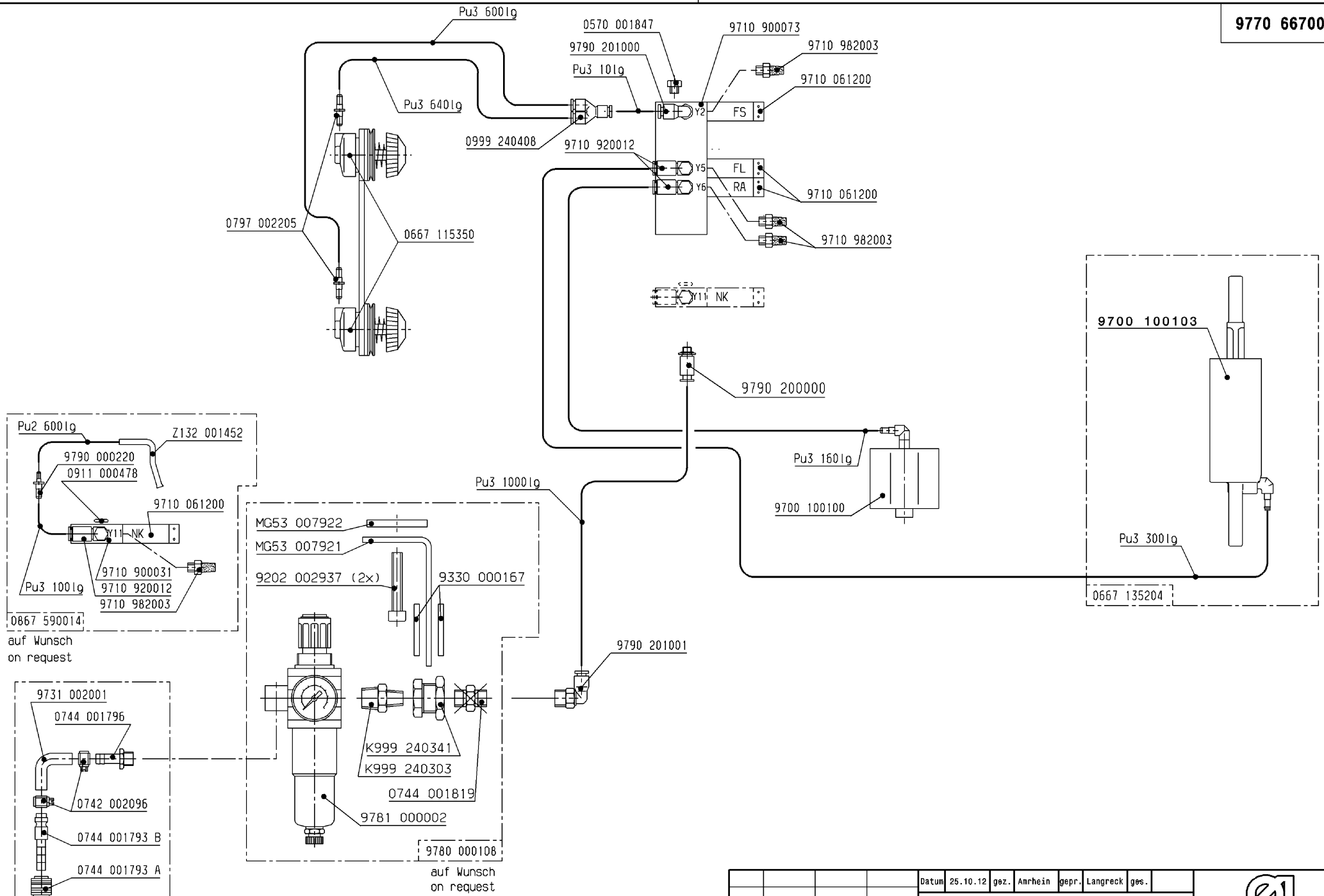

Schlauch Hose	Teile-Nr. (Meterware) Part-No. (Yarded goods)
PU2	0699 979265
PU3	9731 005004

Änd.	Datum	gez.	gepr.

Datum	25.10.12	gez.	Amrhein	gepr.	Langreck	ges.	

Pneu.-Geräteplan für
Pneu.-Elements-Plan for
0667-180112
0667-180132

DÜRKOPP ADLER AG

9770 667001

Blatt 2 | Blattz. 2

Schutzvermerk
ISO 16016 beachten

DIN
A3